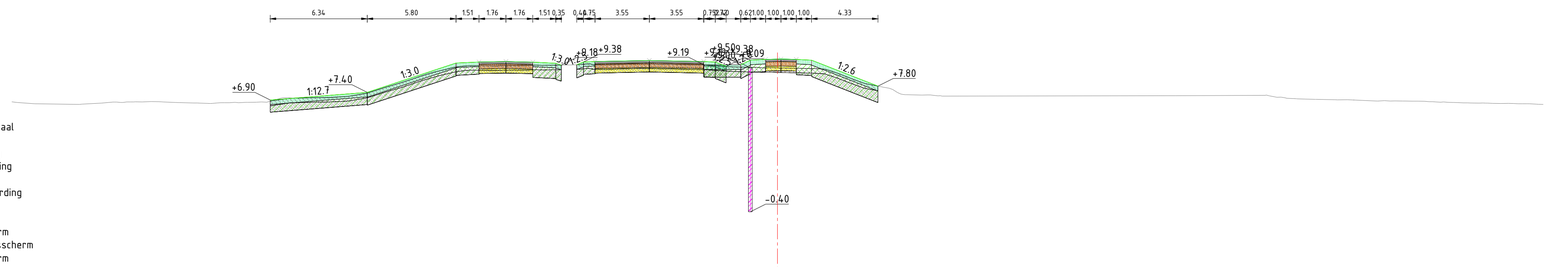

Legenda

- Aanbrengen klei C2
- Aanbrengen klei C3
- Aanbrengen kernmateriaal
- Aanbrengen teelaarde
- Aanbrengen verharding
- Aanbrengen wegfundering
- Aanbrengen zand
- Aanbrengen bermverharding
- Verwijderen teelaarde
- Verwijderen grond
- Aanbrengen pipingscherm
- Aanbrengen stabiliteitsscherm
- Aanbrengen pipingscherm

Dwarsprofiel A619
Schaal 1:200

Hoogte nieuwe situatie	6.90; 7.40; 8.82; 9.33; 9.39; 9.40; 9.34; 9.18; 9.20; 9.41; 9.48; 9.41; 9.09; 9.50; 9.57; 9.55; 9.50; 7.80
Afstand nieuwe situatie	-33.13; -26.79; -22.49; -20.53; -18.90; -17.09; -15.38; -14.12; -13.11; -11.92; -8.37; -6.80; -3.35; -1.78; 0.00; 1.22; 2.22; 6.56
Hoogte bestaande situatie	6.38; 6.13; 6.65; 6.62; 6.69; 6.77; 6.77; 6.78; 6.74; 6.70; 6.68; 6.72; 6.75; 6.76; 7.05; 7.05; 7.04; 7.11; 7.23; 7.54; 8.00; 8.42; 8.82; 9.07; 9.13; 9.13; 9.14; 9.16; 9.16; 9.19; 9.20; 9.20; 9.25; 9.26; 9.23; 9.20; 9.19; 9.10; 9.06; 9.01; 9.00; 8.97; 8.96; 8.78; 8.39; 7.97; 7.77; 7.40; 7.22; 7.17; 7.17; 7.20; 7.08; 6.98; 6.94; 6.92; 6.90; 6.83; 6.83; 6.82; 6.79; 6.75; 6.71; 6.70; 6.67; 6.66; 6.63; 6.61; 6.55; 50.00
Afstand bestaande situatie	-50.00; -29.82; -48.50; -45.43; -44.16; -42.50; -41.49; -40.41; -39.32; -38.14; -36.89; -35.39; -34.58; -33.34; -32.20; -30.68; -29.62; -28.48; -27.39; -26.18; -24.69; -23.43; -22.01; -20.96; -19.66; -18.61; -17.43; -16.38; -15.09; -13.28; -12.08; -10.80; -9.36; -8.31; -7.13; -6.06; -4.64; -3.59; -2.57; -1.22; 0.00; 1.45; 2.51; 3.59; 4.61; 5.30; 6.75; 7.81; 9.36; 10.48; 25.93; 31.84; 32.88; 33.89; 35.11; 36.42; 37.61; 39.55; 40.30; 41.39; 42.55; 43.79; 45.05; 46.66; 47.23; 48.37; 49.55; 50.00

Dwarsprofiel dijkpalen
Datum: 22/09/2022

Werk :	Planuitwerking Meanderende Maas, Ravenstein -Lith	
Onderdeel :	Waterschap Aa en Maas	Schaal : 1:200
Titel :	Dijkontwerp Technische profielen	Datum : 7-10-2022
Meanderende Maas – Ravenstein - Lith	Boskalis / Royal HaskoningDHV – Enhancing Society Together	Besteknr. SOK MeMa 21-07-2021
		Projectnummer P0032858
		Formaat A1 / Tekening nummer 00112

Legenda

- Aanbrengen klei C2
- Aanbrengen klei C3
- Aanbrengen kernmateriaal
- Aanbrengen teelaarde
- Aanbrengen verharding
- Aanbrengen wegfundering
- Aanbrengen zand
- Aanbrengen bermverharding
- Verwijderen teelaarde
- Verwijderen grond
- Aanbrengen pipingscherm
- Aanbrengen stabiliteitsscherm
- Aanbrengen pipingscherm

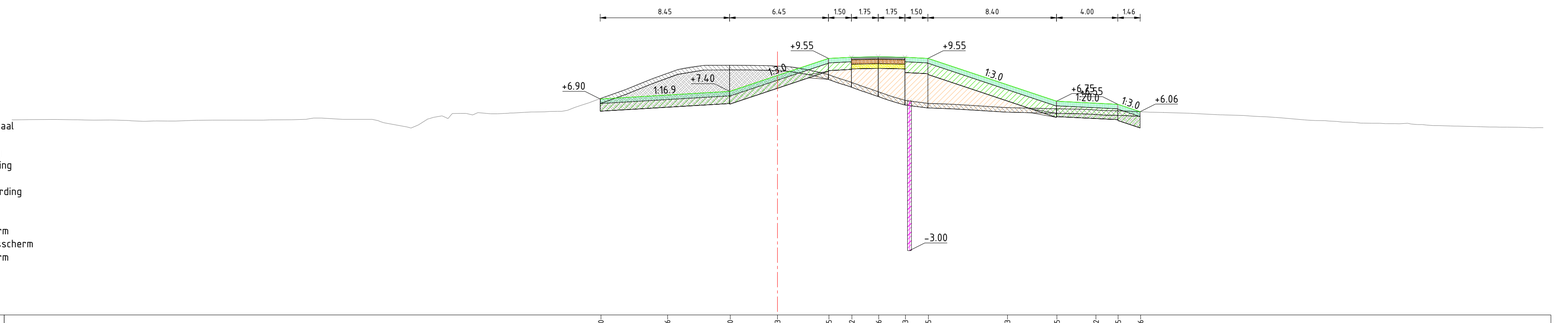

Dwarsprofiel A620
Schaal 1:200

Hoogte nieuwe situatie	6.90 7.16 7.40 8.43 9.55 9.62 9.66 9.63 9.55 7.83 6.75 6.62 6.55 6.06
Afstand nieuwe situatie	-11.53 -7.78 -3.09 0.00 3.36 4.86 6.61 8.35 9.85 15.01 18.25 20.79 22.24 23.71
Hoogte bestaande situatie	5.53 5.55 5.56 5.54 5.52 5.52 5.48 5.46 5.46 5.51 5.52 5.51 5.53 5.57 5.65 5.57 5.35 5.00 5.61 5.70 5.95 6.01 5.93 5.98 6.05 6.08 6.16 6.65 7.24 7.82 8.31 8.74 9.00 9.11 9.10 9.09 9.04 8.97 8.64 8.29 7.82 7.37 6.83 6.68 6.57 6.49 6.37 6.30 6.27 6.24 6.18 6.13 6.07 6.03 5.96 5.87 5.82 5.74 5.62 5.52 5.48 5.39 5.32 5.31 5.29 5.26 5.20 5.13 5.09 5.07 5.05 5.03 5.03
Afstand bestaande situatie	-50.00 -48.86 -47.05 -45.71 -44.62 -43.60 -42.21 -40.61 -39.30 -37.80 -35.98 -34.64 -33.15 -30.39 -29.78 -28.38 -25.71 -23.93 -22.76 -21.70 -20.68 -19.57 -18.28 -17.26 -15.96 -14.87 -13.71 -12.33 -10.66 -9.19 -7.92 -6.73 -5.62 -4.22 -2.50 -1.27 0.00 1.26 2.80 3.86 5.29 6.59 8.27 9.35 11.03 12.51 14.41 16.35 17.99 19.59 20.78 22.20 23.45 24.48 26.93 28.72 30.44 31.56 33.45 34.63 35.75 36.89 38.09 39.31 40.32 41.37 42.39 43.95 45.67 46.92 48.36 49.67 50.00

Dwarsprofiel dijkpalen
Datum: 22/09/2022

Werk :	Planuitwerking Meanderende Maas, Ravenstein -Lith		
Onderdeel :	Waterschap Aa en Maas	Schaal :	1:200
Titel :	Dijkontwerp Technische profielen	Datum :	7-10-2022
Meanderende Maas Ravenstein - Lith	Boskalis / Royal HaskoningDHV Enhancing Society Together	Besteknr.	SOK MeMa 21-07-2021
		Projectnummer	P0032858
		Formaat	A1
		Tekening nummer	00112

Legenda

- Aanbrengen klei C2
- Aanbrengen klei C3
- Aanbrengen kernmateriaal
- Aanbrengen teelaarde
- Aanbrengen verharding
- Aanbrengen wegfundering
- Aanbrengen zand
- Aanbrengen bermverharding
- Verwijderen teelaarde
- Verwijderen grond
- Aanbrengen pipingscherm
- Aanbrengen stabiliteitsscherm
- Aanbrengen pipingscherm

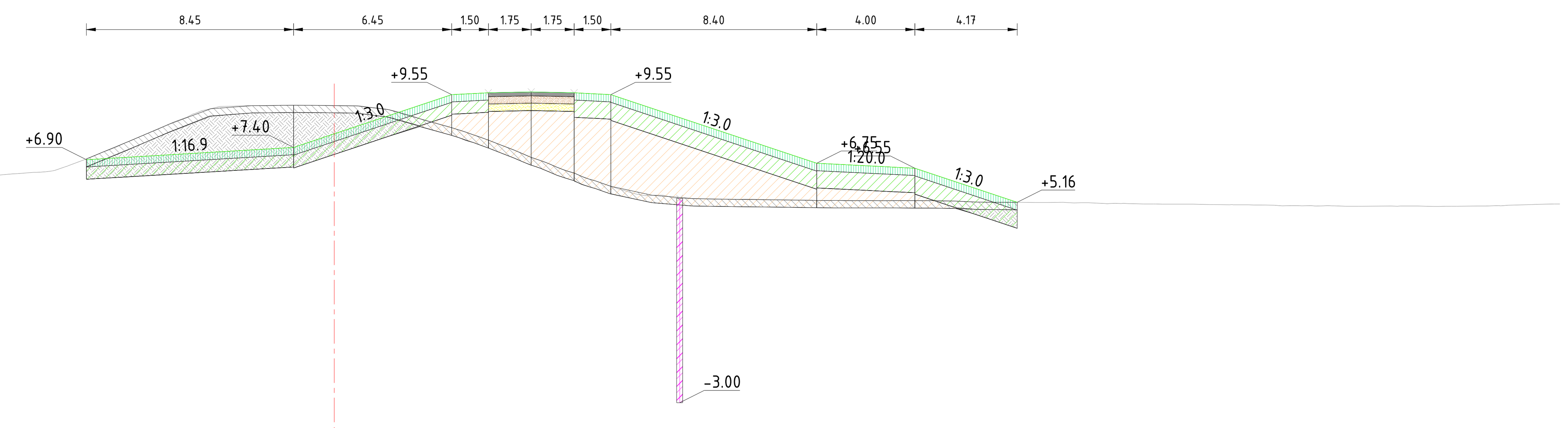

Dwarsprofiel A621
Schaal 1:200

Afstand nieuwe situatie	Hoogte nieuwe situatie
-10.12	6.90
-1.67	7.40
0.00	7.96
4.78	9.55
6.28	9.62
8.03	9.66
9.78	9.62
11.28	9.55
19.68	6.75
23.68	6.55
27.86	5.16

Afstand bestaande situatie	Hoogte bestaande situatie
-50.00	5.08
-49.02	5.10
-47.88	5.13
-46.38	5.16
-45.26	5.19
-43.96	5.21
-42.64	5.24
-41.49	5.29
-40.32	5.31
-39.04	5.34
-37.99	5.36
-36.80	5.41
-35.59	5.54
-34.28	5.64
-33.09	5.59
-31.95	5.58
-30.90	5.60
-29.14	5.65
-27.76	5.68
-26.76	5.69
-24.84	5.73
-23.38	5.74
-22.20	5.77
-21.03	5.76
-19.70	5.81
-18.48	6.02
-17.10	6.13
-15.60	6.19
-14.52	6.21
-12.93	6.33
-11.77	6.40
-10.70	6.71
-9.61	7.14
-8.56	7.57
-7.40	8.06
-6.35	8.51
-5.35	8.91
-4.04	9.08
-2.85	9.09
-1.29	9.12
0.00	9.10
1.01	9.09
2.09	8.97
3.22	8.66
4.32	8.33
5.37	8.02
6.84	7.48
7.94	7.03
9.05	6.60
10.11	6.21
11.51	5.74
12.64	5.44
13.78	5.35
15.64	5.29
16.75	5.28
17.88	5.27
19.39	5.24
20.50	5.24
21.77	5.24
22.96	5.23
24.15	5.22
25.27	5.21
26.27	5.17
28.02	5.16
29.12	5.15
30.18	5.14
31.47	5.11
33.01	5.10
34.08	5.09
35.72	5.07
36.79	5.06
37.88	5.05
39.06	5.03
40.37	5.01
41.79	5.00
43.12	5.01
44.22	5.01
45.36	5.00
46.64	5.00
47.90	5.04
49.01	5.07
50.00	5.09

Dwarsprofiel dijkpalen
Datum: 22/09/2022

Werk :	Planuitwerking Meanderende Maas, Ravenstein -Lith
Onderdeel :	Waterschap Aa en Maas — Schaal : 1:200
Titel :	Dijkontwerp Technische profielen — Datum : 7-10-2022
Besteknr.	SOK MeMa 21-07-2021
Projectnummer	P0032858
Formaat	A1
Tekening nummer	00112

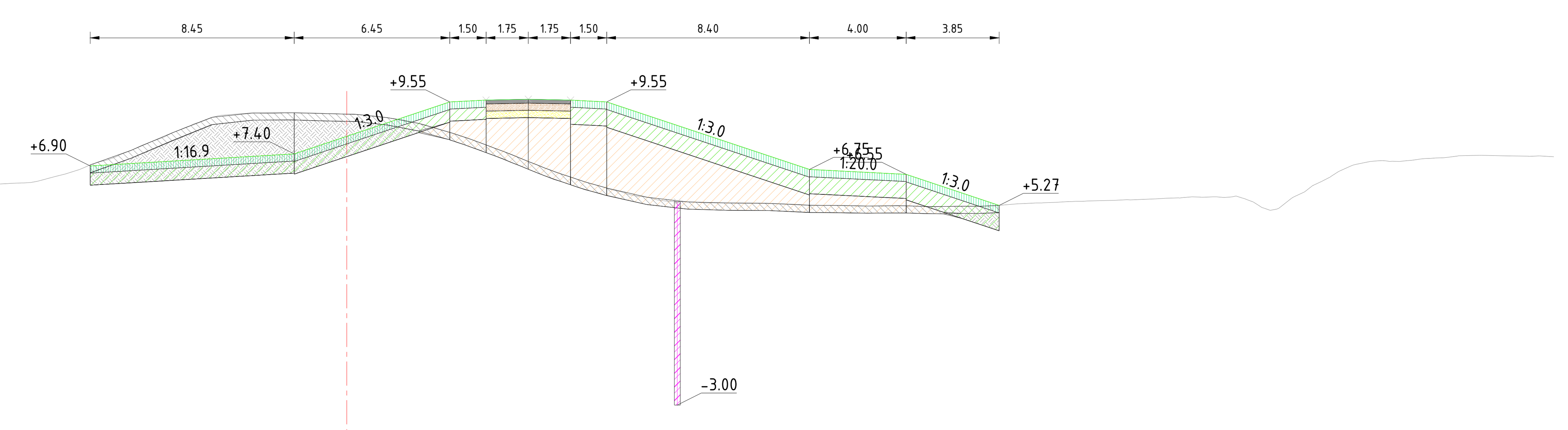

Legenda

- Aanbrengen klei C2
- Aanbrengen klei C3
- Aanbrengen kernmateriaal
- Aanbrengen teelaarde
- Aanbrengen verharding
- Aanbrengen wegfundering
- Aanbrengen zand
- Aanbrengen bermverharding
- Verwijderen teelaarde
- Verwijderen grond
- Aanbrengen pipingscherm
- Aanbrengen stabiliteitsscherm
- Aanbrengen pipingscherm

Dwarsprofiel A622
Schaal 1:200

Afstand nieuwe situatie	Hoogte nieuwe situatie
-10.63	6.90
-2.18	7.40
0.00	8.13
4.27	9.55
5.77	9.62
7.52	9.66
9.27	9.62
10.77	9.55
19.17	6.75
23.17	6.55
27.02	5.27

Afstand bestaande situatie	Hoogte bestaande situatie
-50.00	5.45
[illegible]	[illegible]
-48.86	5.56
-47.45	5.56
-46.24	5.60
-44.97	5.67
-43.65	5.76
-42.02	5.87
-40.15	6.01
-39.05	6.06
-37.78	6.08
-36.50	6.05
-34.98	6.03
-33.67	6.04
-30.78	6.07
-28.68	6.08
-27.64	6.19
-26.49	6.17
-25.44	6.09
-24.11	6.09
-23.04	6.07
-21.98	6.07
-20.89	6.04
-19.85	6.03
-18.70	5.99
-17.68	5.90
-16.64	5.93
-15.57	5.98
-13.91	6.18
-12.68	6.30
-11.68	6.56
-10.62	6.95
-9.55	7.28
-8.46	7.76
-7.24	8.26
-6.14	8.70
-5.05	9.01
-3.86	9.09
-2.47	9.09
-1.29	9.08
0.00	9.04
1.12	8.97
2.29	8.81
3.33	8.57
4.39	8.26
5.47	7.88
6.50	7.50
7.53	7.08
8.64	6.64
9.92	6.22
11.22	5.86
12.26	5.64
13.43	5.43
14.44	5.40
15.54	5.37
17.35	5.35
18.68	5.31
20.01	5.26
21.03	5.25
22.10	5.24
23.49	5.23
24.68	5.22
25.99	5.23
27.60	5.31
28.80	5.37
29.92	5.42
31.82	5.48
33.47	5.53
34.49	5.57
35.87	5.62
37.10	5.56
38.25	5.06
39.34	5.67
40.38	6.25
41.59	6.90
42.70	7.11
43.93	7.11
45.10	7.23
46.11	7.32
48.16	7.31
49.39	7.31
50.00	7.28

Dwarsprofiel dijkpalen
Datum: 22/09/2022

Werk :	Planuitwerking Meanderende Maas, Ravenstein -Lith
Onderdeel :	Waterschap Aa en Maas — Schaal : 1:200
Titel :	Dijkontwerp Technische profielen — Datum : 7-10-2022
Besteknr.	SOK MeMa 21-07-2021
Projectnummer	P0032858
Formaat	A1
Tekening nummer	00112

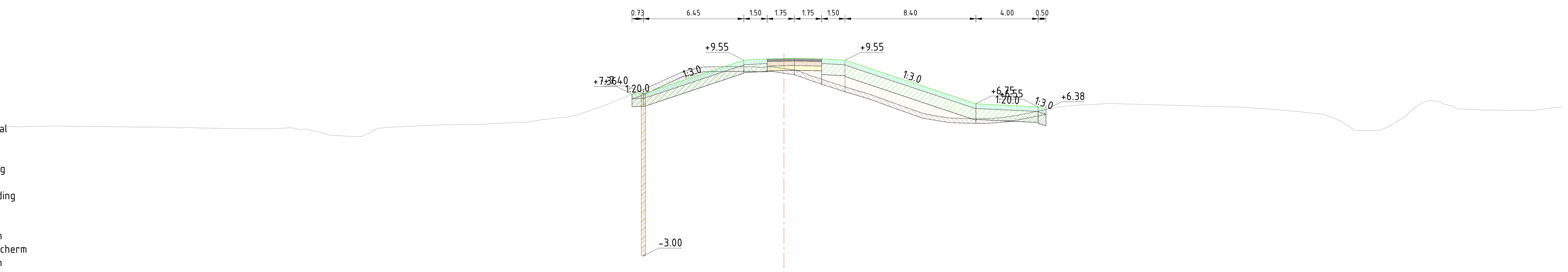

Legenda

- Aanbrengen klei C2
- Aanbrengen klei C3
- Aanbrengen kernmateriaal
- Aanbrengen teelaarde
- Aanbrengen verharding
- Aanbrengen wegfundering
- Aanbrengen zand
- Aanbrengen bermverharding
- Verwijderen teelaarde
- Verwijderen grond
- Aanbrengen pipingscherm
- Aanbrengen stabiliteitsscherm
- Aanbrengen pipingscherm

Dwarsprofiel A623
Schaal 1:200

Afstand nieuwe situatie	Hoogte nieuwe situatie
-9.76	7.36
-9.03	7.40
-2.58	9.55
-1.08	9.62
0.00	9.65
2.41	9.63
3.91	9.55
12.28	6.76
16.30	6.55
16.83	6.38

Afstand bestaande situatie	Hoogte bestaande situatie
-50.00	5.31
-49.07	5.27
-48.00	5.30
-46.91	5.32
-45.82	5.31
-44.79	5.30
-42.92	5.28
-41.92	5.26
-40.68	5.26
-39.67	5.24
-38.65	5.22
-37.14	5.20
-35.89	5.17
-34.75	5.16
-33.71	5.16
-32.44	5.17
-31.30	5.16
-30.17	4.98
-29.15	4.73
-26.92	4.74
-25.74	5.21
-24.51	5.28
-23.31	5.34
-21.72	5.41
-20.55	5.43
-18.95	5.46
-17.50	5.54
-16.44	5.59
-15.42	5.74
-14.40	5.86
-13.10	6.11
-11.90	6.51
-10.57	7.03
-9.38	7.51
-8.01	8.13
-6.95	8.59
-5.75	9.02
-4.73	9.12
-3.54	9.13
-2.41	9.13
-1.02	9.11
0.00	9.01
1.08	8.80
2.13	8.42
3.14	8.09
4.23	7.72
5.25	7.43
6.33	7.04
7.77	6.54
8.91	6.14
10.08	5.88
11.21	5.82
12.38	5.79
13.81	5.84
15.06	6.01
16.39	6.29
17.50	6.53
18.94	6.67
20.30	6.73
21.67	6.75
23.06	6.70
24.23	6.68
25.58	6.63
26.59	6.61
27.94	6.58
29.16	6.54
30.28	6.47
31.30	6.40
32.41	6.30
33.95	6.14
35.03	5.92
36.10	5.40
37.97	5.04
39.20	5.51
40.24	6.30
41.36	6.94
42.36	6.73
43.54	6.41
44.81	6.35
45.92	6.34
47.05	6.34
48.23	6.33
49.46	6.51
50.00	6.50

Dwarsprofiel dijkpalen
Datum: 22/09/2022

Werk :	Planuitwerking Meanderende Maas, Ravenstein -Lith
Onderdeel :	Waterschap Aa en Maas — Schaal : 1:200
Titel :	Dijkontwerp Technische profielen — Datum : 7-10-2022
Besteknr.	SOK MeMa 21-07-2021
Projectnummer	P0032858
Formaat	A1
Tekening nummer	00112

Legenda

- Aanbrengen klei C2
- Aanbrengen klei C3
- Aanbrengen kernmateriaal
- Aanbrengen teelaarde
- Aanbrengen verharding
- Aanbrengen wegfundering
- Aanbrengen zand
- Aanbrengen bermverharding
- Verwijderen teelaarde
- Verwijderen grond
- Aanbrengen pipingscherm
- Aanbrengen stabiliteitsscherm
- Aanbrengen pipingscherm

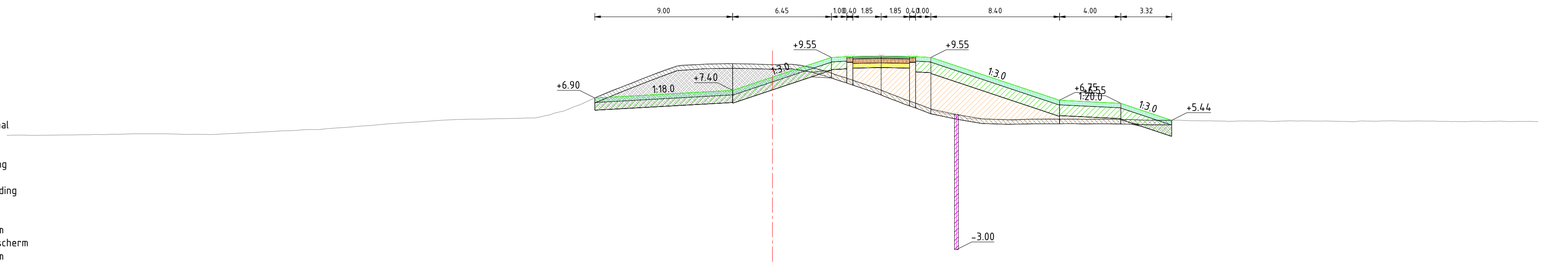

Dwarsprofiel A624
Schaal 1:200

Hoogte nieuwe situatie	6.90 7.40 8.27 9.55 9.60 9.64 9.61 9.55 6.75 6.55 5.44
Afstand nieuwe situatie	-11.61 -2.61 0.00 3.84 4.84 7.09 8.94 10.34 18.74 22.74 26.07
Hoogte bestaande situatie	4.46 4.46 4.46 4.47 4.48 4.50 4.51 4.53 4.56 4.56 4.52 4.52 4.55 4.63 4.68 4.75 4.80 4.83 4.94 5.01 5.09 5.21 5.28 5.35 5.45 5.52 5.53 5.55 5.59 5.71 6.04 6.48 7.30 7.68 8.17 8.60 8.95 9.10 9.12 9.15 9.12 9.08 9.09 8.81 8.35 7.94 7.44 6.96 6.57 6.01 5.81 5.54 5.52 5.45 5.51 5.52 5.52 5.55 5.49 5.45 5.44 5.45 5.41 5.39 5.40 5.40 5.39 5.39 5.39 5.37 5.39 5.38 5.39 5.40 5.39 5.36 5.36 5.36 5.39 5.36
Afstand bestaande situatie	-50.00 -49.91 -48.50 -47.39 -46.33 -44.90 -43.76 -42.75 -41.38 -39.40 -38.26 -36.89 -35.87 -34.32 -33.14 -32.05 -30.95 -29.68 -28.49 -27.48 -26.31 -25.09 -24.04 -22.96 -21.53 -19.67 -18.50 -17.46 -16.04 -14.96 -13.66 -12.54 -10.71 -9.61 -8.46 -7.39 -6.38 -5.37 -4.14 -2.88 -1.82 0.00 1.50 2.90 4.34 5.57 7.04 8.28 9.32 10.72 11.74 12.75 14.24 15.76 17.18 18.20 19.99 22.33 23.38 24.42 25.50 26.59 28.09 29.55 30.54 31.81 33.24 34.40 36.02 37.04 38.34 39.37 40.84 42.79 43.23 44.35 45.40 46.45 47.47 48.48 50.00

Dwarsprofiel dijkpalen
Datum: 22/09/2022

Werk :	Planuitwerking Meanderende Maas, Ravenstein -Lith		
Onderdeel :	Waterschap Aa en Maas	Schaal :	1:200
Titel :	Dijkontwerp Technische profielen	Datum :	7-10-2022
Meanderende Maas – Ravenstein - Lith	Boskalis / Royal HaskoningDHV – Enhancing Society Together	Besteknr.	SOK MeMa 21-07-2021
		Projectnummer	P0032858
		Formaat: A1	Tekening nummer: 00112

Legenda

- Aanbrengen klei C2
- Aanbrengen klei C3
- Aanbrengen kernmateriaal
- Aanbrengen teelaarde
- Aanbrengen verharding
- Aanbrengen wegfundering
- Aanbrengen zand
- Aanbrengen bermverharding
- Verwijderen teelaarde
- Verwijderen grond
- Aanbrengen pipingscherm
- Aanbrengen stabiliteitsscherm
- Aanbrengen pipingscherm

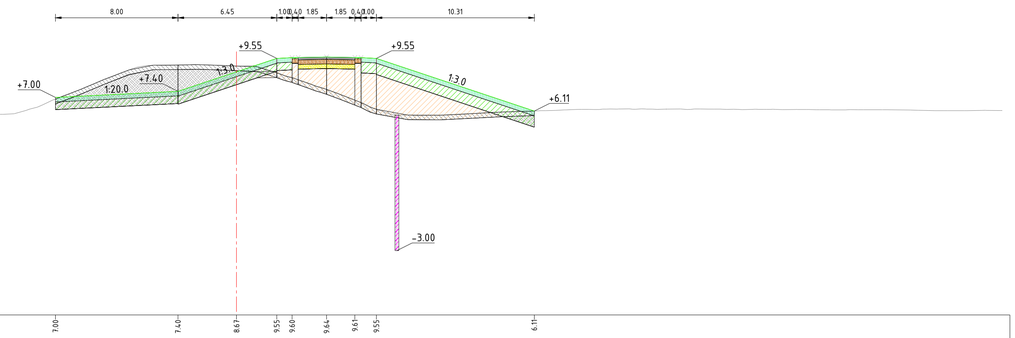

Dwarsprofiel A625
Schaal 1:200

Hoogte nieuwe situatie	7.00 7.40 8.67 9.55 9.60 9.64 9.61 9.55 6.11
Afstand nieuwe situatie	-11.82 -3.82 0.00 2.03 3.03 5.88 7.73 9.13 19.44
Hoogte bestaande situatie	6.88 5.00 5.04 5.10 5.19 5.25 5.36 5.58 5.66 5.82 5.86 5.86 5.92 5.96 5.96 5.95 5.96 5.99 5.96 5.92 5.89 5.87 5.83 5.89 5.90 6.15 6.53 7.19 7.61 8.15 8.63 8.99 9.10 9.09 9.13 9.13 9.05 9.08 8.72 8.40 8.02 7.59 7.18 6.62 6.19 5.84 5.85 5.82 5.84 5.93 6.00 6.05 6.09 6.14 6.18 6.21 6.24 6.23 6.24 6.25 6.24 6.23 6.22 6.23 6.21 6.19 6.19 6.20 6.20 6.18 6.14 6.13 6.15 6.15
Afstand bestaande situatie	-50.00 -49.00 -48.57 -47.24 -45.79 -44.67 -43.36 -42.34 -41.16 -39.52 -38.46 -37.22 -35.40 -34.16 -31.02 -28.84 -27.73 -24.64 -23.68 -21.88 -20.74 -19.45 -18.29 -16.38 -15.23 -13.77 -12.64 -11.08 -9.98 -8.71 -7.45 -6.44 -5.32 -4.27 -3.19 -2.04 0.00 1.16 2.16 3.18 4.39 5.70 6.82 8.23 9.24 10.26 11.34 12.37 13.53 15.15 16.25 17.53 18.60 19.87 21.40 22.55 23.68 24.86 25.87 27.14 28.99 30.27 31.60 32.74 33.81 34.85 36.52 37.85 38.86 40.06 42.14 44.00 45.62 47.52 48.68 49.68 50.00

Dwarsprofiel dijkpalen
Datum: 22/09/2022

Werk :	Planuitwerking Meanderende Maas, Ravenstein -Lith		
Onderdeel :	Waterschap Aa en Maas	Schaal :	1:200
Titel :	Dijkontwerp Technische profielen	Datum :	7-10-2022
Meanderende Maas Ravenstein - Lith	Boskalis / Royal HaskoningDHV Enhancing Society Together	Besteknr.	SOK MeMa 21-07-2021
		Projectnummer	P0032858
		Formaat: A1	Tekening nummer: 00112

Legenda

- Aanbrengen klei C2
- Aanbrengen klei C3
- Aanbrengen kernmateriaal
- Aanbrengen teelaarde
- Aanbrengen verharding
- Aanbrengen wegfundering
- Aanbrengen zand
- Aanbrengen bermverharding
- Verwijderen teelaarde
- Verwijderen grond
- Aanbrengen pipingscherm
- Aanbrengen stabiliteitsscherm
- Aanbrengen pipingscherm

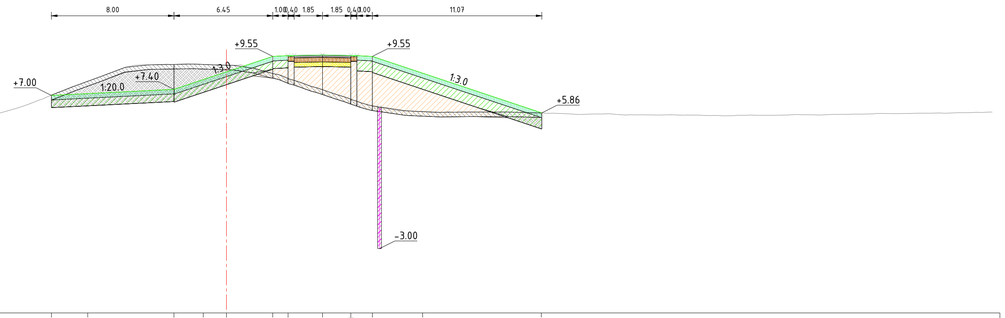

Dwarsprofiel A626
Schaal 1:200

Hoogte nieuwe situatie	7.00 7.12 7.40 8.04 8.54 9.55 9.60 9.64 9.61 9.55 8.45 5.87
Afstand nieuwe situatie	-14.43 -9.06 -3.43 -1.52 0.00 3.02 4.02 6.27 8.12 9.52 12.81 20.55
Hoogte bestaande situatie	4.42 4.40 4.42 4.41 4.41 4.42 4.44 4.45 4.43 4.38 4.56 4.54 4.57 4.62 4.62 4.63 4.62 4.64 4.66 4.65 4.66 4.75 5.23 5.48 5.44 5.51 5.58 5.64 5.95 6.36 6.75 7.18 7.65 8.05 8.43 8.96 9.01 9.02 9.05 9.02 8.96 8.91 8.57 8.35 7.98 7.60 7.31 6.93 6.50 6.21 6.01 5.95 5.89 5.93 5.92 5.92 5.92 5.90 5.87 5.84 5.78 5.79 5.80 5.72 5.73 5.74 5.71 5.69 5.68 5.72 5.71 5.72 5.74 5.76 5.77 5.80 5.82 5.83 5.84 5.87 5.88 **5.91**
Afstand bestaande situatie	-50.00 -49.11 -47.93 -46.93 -45.59 -44.31 -43.03 -41.64 -40.59 -39.45 -38.11 -37.09 -35.95 -34.84 -33.24 -31.56 -30.49 -28.83 -26.95 -25.47 -24.22 -22.81 -21.72 -20.33 -19.23 -18.13 -17.05 -15.57 -14.45 -13.12 -12.06 -11.06 -9.80 -8.69 -7.66 -6.05 -4.80 -3.50 -2.30 -1.22 0.00 1.15 2.40 3.41 4.43 5.46 6.46 7.63 8.83 9.93 11.18 12.29 13.41 14.45 15.60 16.74 18.06 19.06 20.10 21.35 22.67 23.88 24.98 26.05 27.63 28.97 30.93 31.99 33.08 34.23 35.66 36.70 38.21 39.42 40.75 42.25 43.28 44.88 46.03 47.54 48.63 **49.80**

Dwarsprofiel dijkpalen
Datum: 22/09/2022

Werk :	Planuitwerking Meanderende Maas, Ravenstein -Lith		
Onderdeel :	Waterschap Aa en Maas	Schaal :	1:200
Titel :	Dijkontwerp Technische profielen	Datum :	7-10-2022
Meanderende Maas Ravenstein - Lith	Boskalis / Royal HaskoningDHV Enhancing Society Together	Besteknr.	SOK MeMa 21-07-2021
		Projectnummer	P0032858
		Formaat: A1	Tekening nummer: 00112

Legenda

- Aanbrengen klei C2
- Aanbrengen klei C3
- Aanbrengen kernmateriaal
- Aanbrengen teelaarde
- Aanbrengen verharding
- Aanbrengen wegfundering
- Aanbrengen zand
- Aanbrengen bermverharding
- Verwijderen teelaarde
- Verwijderen grond
- Aanbrengen pipingscherm
- Aanbrengen stabiliteitsscherm
- Aanbrengen pipingscherm

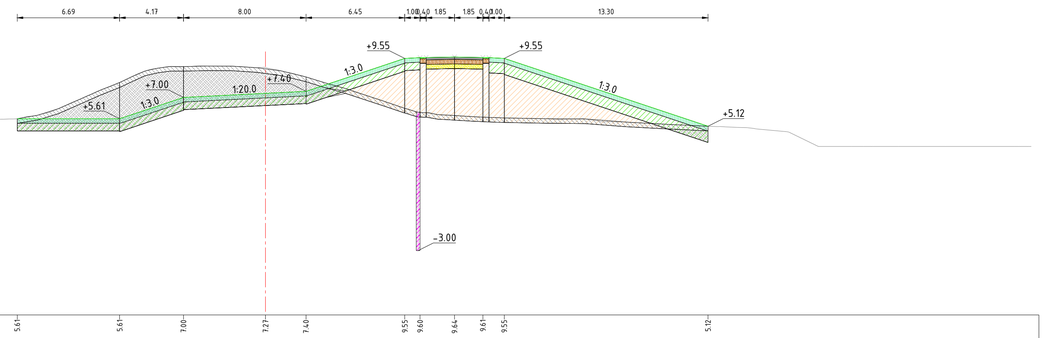

Dwarsprofiel A627
Schaal 1:200

Hoogte nieuwe situatie	5.61 5.61 7.00 7.27 7.40 9.55 9.60 9.64 9.61 9.55 5.12
Afstand nieuwe situatie	-14.27 -9.53 -5.36 0.00 2.64 9.09 10.09 12.34 14.19 15.59 28.89
Hoogte bestaande situatie	4.72 4.72 4.72 4.73 4.74 4.75 4.83 4.89 4.90 4.96 4.98 5.04 5.09 5.23 5.32 5.50 5.49 5.53 5.47 5.55 5.59 5.73 5.92 6.37 7.07 7.55 8.00 8.60 8.89 9.00 9.04 9.05 8.99 8.95 8.68 8.42 8.09 7.77 7.31 6.97 6.56 6.23 6.00 5.86 5.80 5.72 5.66 5.61 5.57 5.63 5.41 5.40 5.33 5.22 5.19 5.12 5.08 5.02 4.76 3.80 3.80 3.80 3.80 3.80 3.80 3.80
Afstand bestaande situatie	-50.00 -45.32 -43.69 -42.48 -41.23 -39.95 -38.51 -37.34 -36.11 -34.18 -32.93 -29.51 -28.19 -26.16 -24.68 -22.57 -21.48 -20.46 -19.28 -18.11 -16.75 -15.67 -14.62 -13.30 -11.71 -10.71 -9.47 -8.18 -7.17 -5.87 -4.69 -3.32 -1.38 0.00 1.25 2.39 3.44 4.51 6.00 7.05 8.29 9.32 10.37 11.47 12.64 14.00 15.58 17.09 18.36 19.52 20.73 22.00 23.45 24.58 26.51 27.55 28.78 30.04 31.46 34.02 36.10 38.25 39.66 41.33 44.43 48.88 50.00

Dwarsprofiel dijkpalen
Datum: 22/09/2022

Werk :	Planuitwerking Meanderende Maas, Ravenstein -Lith		
Onderdeel :	Waterschap Aa en Maas	Schaal :	1:200
Titel :	Dijkontwerp Technische profielen	Datum :	7-10-2022
Meanderende Maas Ravenstein - Lith	Boskalis / Royal HaskoningDHV Enhancing Society Together	Besteknr.	SOK MeMa 21-07-2021
		Projectnummer	P0032858
		Formaat: A1	Tekening nummer: 00112

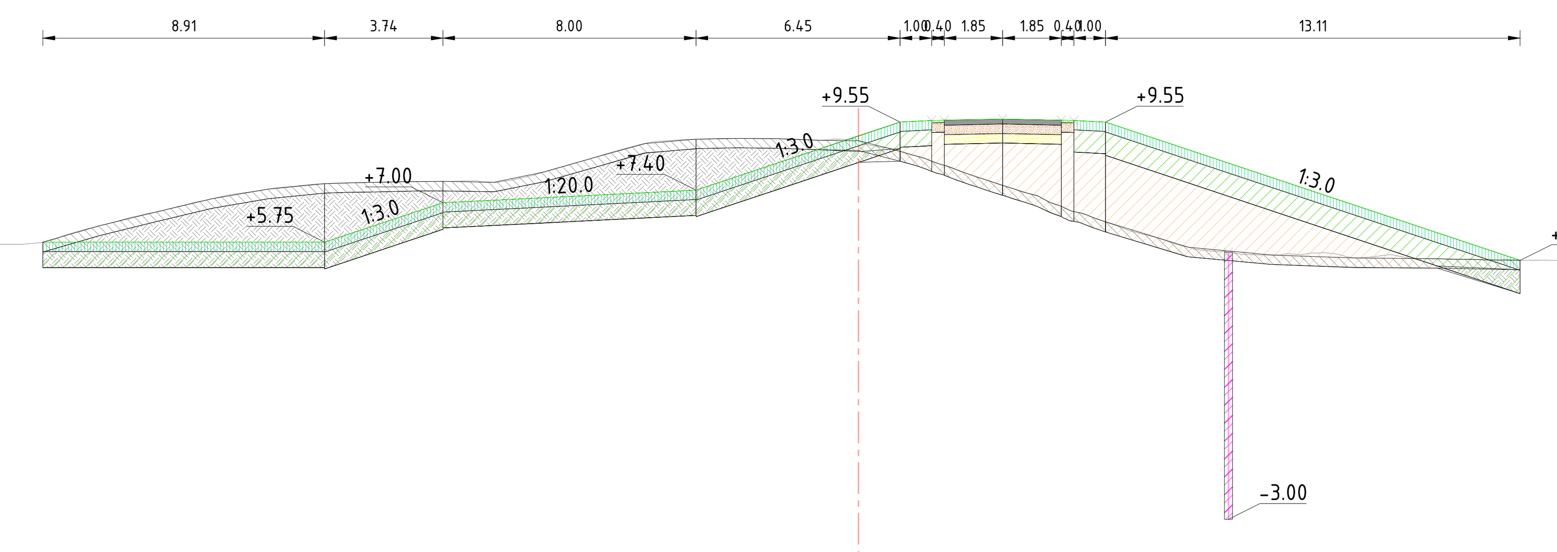

Legenda

- Aanbrengen klei C2
- Aanbrengen klei C3
- Aanbrengen kernmateriaal
- Aanbrengen teelaarde
- Aanbrengen verharding
- Aanbrengen wegfundering
- Aanbrengen zand
- Aanbrengen bermverharding
- Verwijderen teelaarde
- Verwijderen grond
- Aanbrengen pipingscherm
- Aanbrengen stabiliteitsscherm
- Aanbrengen pipingscherm

Dwarsprofiel A628
Schaal 1:200

Hoogte nieuwe situatie	5.75 5.75 5.93 7.00 7.05 7.68 9.12 9.55 9.60 9.65 9.61 9.55 8.99 5.20
Afstand nieuwe situatie	-25.74 -24.79 -16.36 -13.15 -12.10 -4.31 0.00 1.30 2.30 4.55 6.40 7.80 9.49 20.85
Hoogte bestaande situatie	5.91 5.94 5.93 5.87 5.88 5.93 5.88 5.76 5.76 5.71 5.69 5.68 5.77 5.76 5.68 5.67 5.68 5.68 5.73 6.07 6.40 6.71 7.07 7.36 7.53 7.61 7.64 7.66 7.67 7.64 7.87 8.22 8.60 8.92 9.00 9.03 9.04 9.01 8.98 8.96 8.72 8.42 8.01 7.60 7.25 6.75 6.33 5.95 5.59 5.45 5.36 5.39 5.42 5.26 5.36 5.24 5.21 5.17 5.19 5.16 5.13 5.16 5.16 5.12 5.17 5.19 5.18 5.16 5.17 5.17 5.16 5.15 5.15 5.16 5.15 5.14 5.14 5.14 5.11 5.12 5.13 5.13 5.12
Afstand bestaande situatie	-50.00 -49.03 -47.71 -43.79 -42.59 -41.37 -40.31 -39.30 -37.69 -36.58 -35.50 -34.23 -33.09 -31.88 -30.69 -29.51 -28.16 -27.15 -25.86 -24.75 -23.46 -22.16 -20.69 -19.12 -17.79 -16.75 -15.62 -14.54 -13.29 -11.42 -10.29 -9.09 -7.79 -6.50 -5.43 -4.37 -3.25 -2.24 -1.18 0.00 1.01 2.02 3.17 4.40 5.59 6.71 8.01 9.24 10.45 11.45 12.54 13.55 14.71 15.79 16.81 17.84 18.91 20.15 21.68 22.85 24.03 25.11 26.22 27.37 28.38 29.39 30.71 31.87 32.89 33.98 36.11 37.35 38.36 39.46 40.81 41.85 43.01 44.23 45.42 46.80 48.00 49.18 50.00

Dwarsprofiel dijkpalen
Datum: 22/09/2022

Werk :	Planuitwerking Meanderende Maas, Ravenstein -Lith
Onderdeel :	Waterschap Aa en Maas — Schaal : 1:200
Titel :	Dijkontwerp Technische profielen — Datum : 7-10-2022
Besteknr.	SOK MeMa 21-07-2021
Projectnummer	P0032858
Formaat	A1
Tekening nummer	00112

Legenda

- Aanbrengen klei C2
- Aanbrengen klei C3
- Aanbrengen kernmateriaal
- Aanbrengen teelaarde
- Aanbrengen verharding
- Aanbrengen wegfundering
- Aanbrengen zand
- Aanbrengen bermverharding
- Verwijderen teelaarde
- Verwijderen grond
- Aanbrengen pipingscherm
- Aanbrengen stabiliteitsscherm
- Aanbrengen pipingscherm

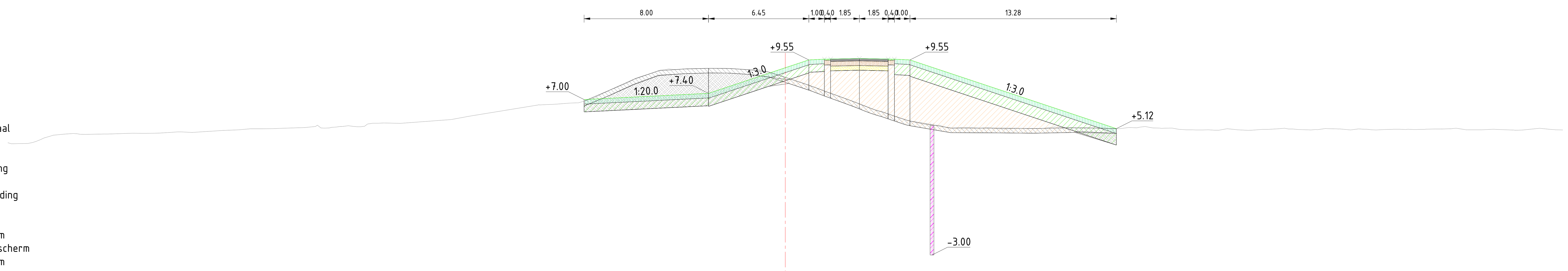

Dwarsprofiel A629
Schaal 1:200

Afstand nieuwe situatie	Hoogte nieuwe situatie
-12.94	7.00
-4.94	7.40
0.00	9.05
1.51	9.55
2.51	9.60
4.76	9.64
6.61	9.61
8.01	9.55
21.29	5.12

Afstand bestaande situatie	Hoogte bestaande situatie
-50.00	4.22
-49.71	4.16
-48.39	4.24
-47.38	4.61
-46.29	4.78
-45.01	4.75
-43.56	4.78
-41.21	4.83
-39.72	4.88
-38.14	4.88
-36.17	5.01
-35.14	5.05
-33.56	5.12
-32.51	5.14
-30.22	5.26
-29.17	5.21
-28.11	5.32
-26.87	5.42
-25.83	5.50
-24.77	5.47
-21.49	5.71
-20.29	5.93
-15.81	6.65
-14.71	6.71
-13.22	6.81
-12.08	7.21
-11.02	7.71
-9.88	8.22
-8.72	8.66
-7.51	8.97
-6.28	8.98
-4.66	9.01
-3.50	9.00
-2.22	8.90
-1.17	8.80
0.00	8.43
1.57	7.90
2.62	7.51
4.35	6.88
5.83	6.31
6.92	5.96
7.95	5.64
9.16	5.38
10.17	5.25
11.17	5.19
12.54	5.15
13.62	5.13
14.86	5.15
16.38	5.14
17.42	5.22
18.75	5.17
19.96	5.24
21.19	5.12
22.24	5.20
23.59	5.18
24.72	5.16
25.77	5.05
26.85	5.04
27.89	5.03
29.10	5.05
30.68	5.08
32.11	5.15
33.27	5.06
34.64	5.12
36.34	5.04
37.40	5.09
38.55	5.06
39.90	5.07
41.09	5.08
42.14	5.10
43.16	5.16
44.79	5.06
46.38	5.05
47.64	5.06
49.22	5.08
50.00	5.04

Dwarsprofiel dijkpalen
Datum: 22/09/2022

Werk :	Planuitwerking Meanderende Maas, Ravenstein -Lith
Onderdeel :	Waterschap Aa en Maas — Schaal : 1:200
Titel :	Dijkontwerp Technische profielen — Datum : 7-10-2022
Besteknr.	SOK MeMa 21-07-2021
Projectnummer	P0032858
Formaat	A1
Tekening nummer	00112

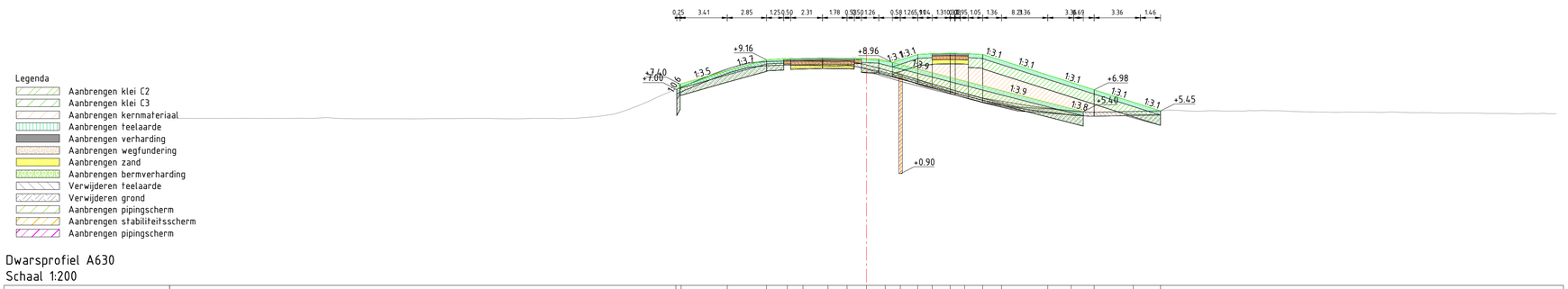

Legenda

- Aanbrengen klei C2
- Aanbrengen klei C3
- Aanbrengen kernmateriaal
- Aanbrengen teelaarde
- Aanbrengen verharding
- Aanbrengen wegfundering
- Aanbrengen zand
- Aanbrengen bermverharding
- Verwijderen teelaarde
- Verwijderen grond
- Aanbrengen pipingscherm
- Aanbrengen stabiliteitsscherm
- Aanbrengen pipingscherm

Dwarsprofiel A630
Schaal 1:200

Hoogte nieuwe situatie	7.22 7.00 8.38 9.16 9.22 9.25 9.28 9.26 9.21 9.03 9.15 9.55 9.60 9.62 9.61 9.55 9.12 8.05 7.51 6.98 6.08 5.45
Afstand nieuwe situatie	-13.82 -13.43 -10.09 -7.24 -5.74 -4.60 -2.79 -1.14 0.00 1.36 2.45 3.72 4.76 6.07 7.11 8.42 9.78 13.14 14.83 16.49 19.33 21.31
Hoogte bestaande situatie	4.92 4.90 4.91 4.92 4.91 4.90 4.91 4.91 4.89 4.88 4.88 4.88 4.89 4.89 4.90 4.90 4.89 4.88 4.91 4.89 4.91 5.08 5.24 5.68 6.21 6.68 7.75 7.60 8.10 8.56 8.94 9.03 9.07 9.08 9.05 9.03 9.06 8.79 8.33 7.99 7.63 7.26 6.87 6.44 6.20 5.93 5.69 5.54 5.56 5.42 5.36 5.36 5.39 5.44 5.44 5.43 5.46 5.44 5.45 5.48 5.46 5.40 5.37 5.36 5.37 5.36 5.33 5.34 5.31 5.30 5.30 5.29 5.26 5.24 5.25 5.24 5.24
Afstand bestaande situatie	-50.00 -48.50 -46.60 -45.08 -44.00 -42.95 -41.69 -40.46 -39.13 -37.90 -36.50 -35.32 -33.77 -32.58 -30.96 -29.44 -28.41 -26.95 -24.92 -23.37 -22.22 -21.17 -19.27 -18.19 -16.92 -15.63 -14.62 -13.68 -12.44 -11.20 -9.88 -8.53 -7.51 -6.27 -5.07 -3.66 -2.58 -1.40 0.00 1.69 2.83 3.90 5.28 6.61 8.03 9.08 10.26 11.35 12.51 13.68 14.74 16.15 17.28 18.94 20.13 21.13 22.52 24.03 25.22 26.57 27.58 28.75 29.85 30.93 32.44 33.55 34.62 36.22 37.40 38.74 39.82 41.18 42.73 43.90 45.94 47.30 48.35 49.54 50.00

Dwarsprofiel dijkpalen
Datum: 22/09/2022

Werk :	Planuitwerking Meanderende Maas, Ravenstein -Lith	
Onderdeel :	Waterschap Aa en Maas	Schaal : 1:200
Titel :	Dijkontwerp Technische profielen	Datum : 7-10-2022
Meanderende Maas – Ravenstein - Lith / Boskalis / Royal HaskoningDHV – Enhancing Society Together	Besteknr. SOK MeMa 21-07-2021	
	Projectnummer P0032858	
	Formaat A1	Tekening nummer 00112

Legenda

- Aanbrengen klei C2
- Aanbrengen klei C3
- Aanbrengen kernmateriaal
- Aanbrengen teelaarde
- Aanbrengen verharding
- Aanbrengen wegfundering
- Aanbrengen zand
- Aanbrengen bermverharding
- Verwijderen teelaarde
- Verwijderen grond
- Aanbrengen pipingscherm
- Aanbrengen stabiliteitsscherm
- Aanbrengen pipingscherm

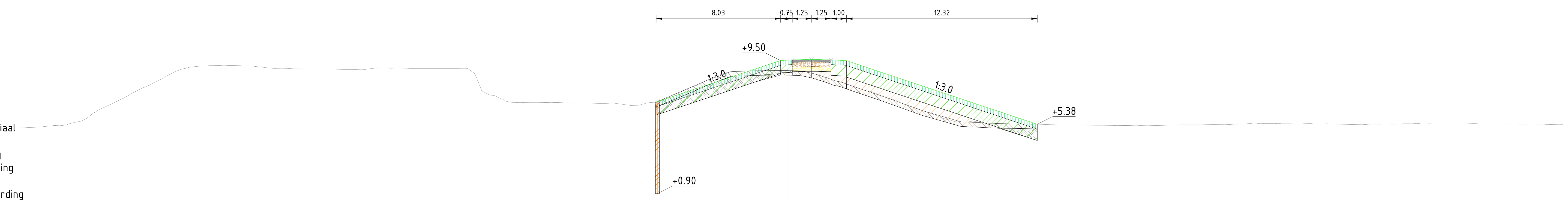

Dwarsprofiel A631
Schaal 1:200

Afstand nieuwe situatie	Hoogte nieuwe situatie
-9.01	6.82
-8.51	6.82
0.00	9.52
1.52	9.56
2.77	9.54
3.77	9.49
16.08	5.38

Afstand bestaande situatie	Hoogte bestaande situatie
-50.00	5.13
-48.46	5.20
-47.37	5.30
-46.04	5.50
-44.91	6.06
-43.90	6.59
-42.88	7.07
-41.76	7.69
-40.40	8.33
-39.09	8.95
-38.04	9.12
-36.85	9.17
-35.81	9.18
-34.48	9.12
-33.18	8.99
-31.88	8.96
-30.40	8.95
-29.25	8.94
-28.14	8.92
-26.71	9.00
-25.67	9.00
-24.43	8.99
-23.25	8.98
-22.09	8.99
-20.69	8.99
-19.24	7.26
-18.22	6.87
-17.20	6.79
-15.78	6.79
-14.44	6.77
-13.14	6.75
-11.17	6.73
-9.64	6.61
-8.30	6.88
-6.91	7.49
-5.84	7.90
-4.71	8.46
-3.25	8.82
-2.08	8.84
-1.02	8.85
0.00	8.85
1.13	8.77
2.55	8.37
3.90	7.93
4.98	7.54
6.25	7.14
7.30	6.74
8.37	6.38
9.42	6.00
10.55	5.62
11.55	5.51
12.58	5.47
13.80	5.42
14.84	5.40
16.46	5.38
17.84	5.33
19.25	5.32
20.30	5.32
22.08	5.31
23.21	5.31
24.33	5.31
25.86	5.35
26.99	5.35
28.17	5.35
29.37	5.40
30.50	5.42
31.65	5.44
33.04	5.41
34.57	5.41
35.58	5.38
36.94	5.36
38.22	5.38
39.69	5.41
40.74	5.42
41.77	5.41
42.80	5.40
43.94	5.41
45.10	5.40
46.17	5.39
47.48	5.38
48.79	5.38
50.00	5.36

Dwarsprofiel dijkpalen
Datum: 22/09/2022

Werk :	Planuitwerking Meanderende Maas, Ravenstein -Lith
Onderdeel :	Waterschap Aa en Maas — Schaal : 1:200
Titel :	Dijkontwerp Technische profielen — Datum : 7-10-2022
Besteknr.	SOK MeMa 21-07-2021
Projectnummer	P0032858
Formaat	A1
Tekening nummer	00112

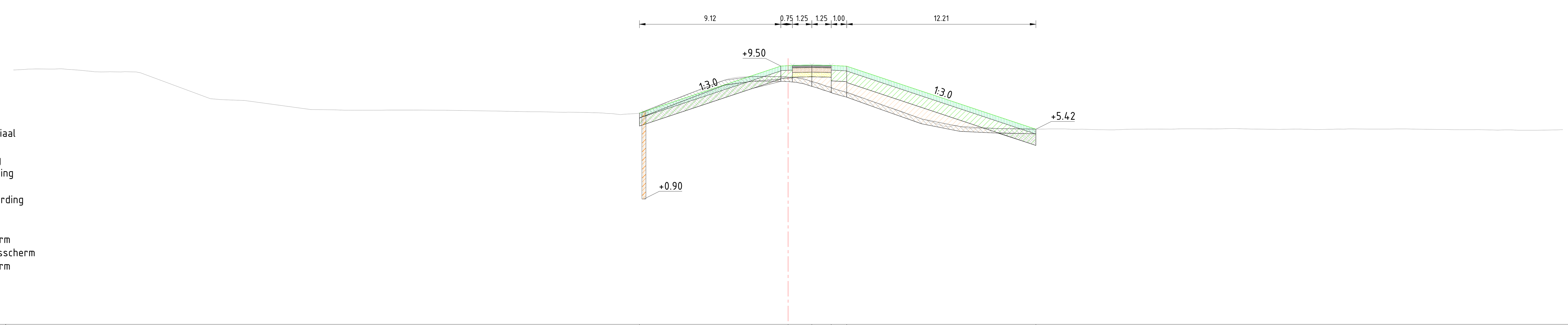

Legenda

- Aanbrengen klei C2
- Aanbrengen klei C3
- Aanbrengen kernmateriaal
- Aanbrengen teelaarde
- Aanbrengen verharding
- Aanbrengen wegfundering
- Aanbrengen zand
- Aanbrengen bermverharding
- Verwijderen teelaarde
- Verwijderen grond
- Aanbrengen pipingscherm
- Aanbrengen stabiliteitsscherm
- Aanbrengen pipingscherm

Dwarsprofiel A632
Schaal 1:200

Afstand nieuwe situatie	Hoogte nieuwe situatie
-9.59	6.46
0.00	9.52
1.53	9.56
2.78	9.54
3.78	9.49
15.99	5.42

Afstand bestaande situatie	Hoogte bestaande situatie
-50.00	9.24
-48.52	9.31
-47.32	9.30
-46.23	9.27
-44.93	9.15
-43.83	9.13
-42.80	9.13
-41.79	9.05
-36.62	7.33
-35.08	7.27
-30.79	6.68
-29.27	6.67
-27.89	6.65
-26.78	6.64
-25.58	6.65
-23.97	6.65
-22.77	6.64
-21.35	6.63
-19.15	6.59
-17.92	6.57
-16.62	6.54
-15.57	6.53
-14.21	6.51
-12.65	6.48
-11.36	6.42
-10.32	6.40
-9.19	6.55
-7.98	7.09
-6.98	7.46
-5.95	7.88
-4.28	8.53
-3.24	8.78
-2.11	8.82
-1.03	8.82
0.00	8.79
1.08	8.65
2.45	8.20
3.75	7.81
4.86	7.42
5.94	7.04
7.14	6.63
8.26	6.21
9.68	5.73
10.81	5.67
11.84	5.47
12.91	5.48
14.05	5.43
15.39	5.46
16.57	5.43
17.83	5.44
18.98	5.41
20.04	5.38
21.08	5.37
22.22	5.42
23.25	5.43
24.75	5.42
26.56	5.44
28.02	5.44
29.36	5.44
30.72	5.41
31.74	5.40
32.74	5.42
34.03	5.39
35.04	5.41
36.12	5.43
37.40	5.42
38.82	5.42
39.92	5.43
41.82	5.40
42.98	5.38
44.22	5.38
45.53	5.36
46.67	5.37
47.96	5.35
49.71	5.37
50.00	5.38

Dwarsprofiel dijkpalen
Datum: 22/09/2022

Werk :	Planuitwerking Meanderende Maas, Ravenstein -Lith
Onderdeel :	Waterschap Aa en Maas — Schaal : 1:200
Titel :	Dijkontwerp Technische profielen — Datum : 7-10-2022
Besteknr.	SOK MeMa 21-07-2021
Projectnummer	P0032858
Formaat	A1
Tekening nummer	00112

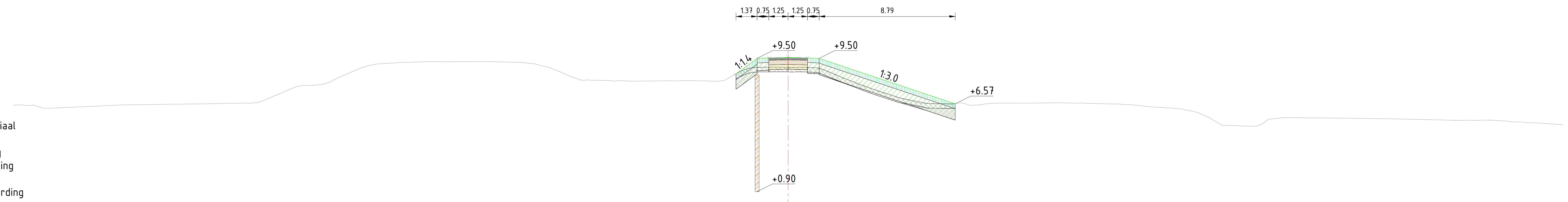

Legenda

- Aanbrengen klei C2
- Aanbrengen klei C3
- Aanbrengen kernmateriaal
- Aanbrengen teelaarde
- Aanbrengen verharding
- Aanbrengen wegfundering
- Aanbrengen zand
- Aanbrengen bermverharding
- Verwijderen teelaarde
- Verwijderen grond
- Aanbrengen pipingscherm
- Aanbrengen stabiliteitsscherm
- Aanbrengen pipingscherm

Dwarsprofiel A633
Schaal 1:200

Afstand nieuwe situatie	Hoogte nieuwe situatie
-3.53	8.47
-3.37	8.50
-1.25	9.53
0.00	9.56
1.25	9.53
10.79	6.57

Afstand bestaande situatie	Hoogte bestaande situatie
-50.00	6.47
-48.69	6.48
-47.29	6.30
-42.87	6.50
-36.23	6.60
-34.96	6.61
-33.89	6.77
-32.54	7.35
-31.14	7.75
-30.12	7.81
-29.06	8.23
-27.57	8.88
-26.56	9.14
-25.36	9.20
-24.34	9.25
-23.25	9.29
-21.56	9.28
-20.32	9.29
-19.11	9.28
-17.93	9.25
-16.74	9.17
-15.44	8.91
-14.43	8.51
-13.32	8.07
-11.93	8.08
-10.76	8.07
-9.70	8.03
-8.58	8.04
-7.48	8.05
-6.47	8.08
-4.60	8.02
-3.21	8.59
-2.20	8.91
-1.16	8.93
0.00	8.92
1.14	8.92
2.31	8.77
3.32	8.33
4.49	7.84
6.03	7.31
7.43	6.88
8.58	6.60
9.93	6.57
11.00	6.62
12.38	6.50
13.59	6.61
14.72	6.61
16.19	6.62
17.62	6.64
18.76	6.62
20.13	6.57
21.25	6.56
22.67	6.45
23.83	6.34
25.18	6.26
26.33	6.03
27.42	5.53
28.87	5.16
29.97	5.12
30.98	5.57
32.00	5.68
33.37	5.66
34.61	5.66
35.76	5.64
37.23	5.62
38.29	5.61
40.07	5.57
41.55	5.54
42.71	5.51
44.00	5.51
45.01	5.51
46.09	5.48
47.28	5.40
48.62	5.31
50.00	5.22

Dwarsprofiel dijkpalen
Datum: 22/09/2022

Werk : Planuitwerking Meanderende Maas, Ravenstein -Lith
Onderdeel : Waterschap Aa en Maas — Schaal : 1:200
Titel : Dijkontwerp Technische profielen — Datum : 7-10-2022

Meanderende Maas — Ravenstein - Lith
Boskalis
Royal HaskoningDHV — Enhancing Society Together

Besteknr. SOK MeMa 21-07-2021
Projectnummer P0032858
Formaat A1
Tekening nummer 00112

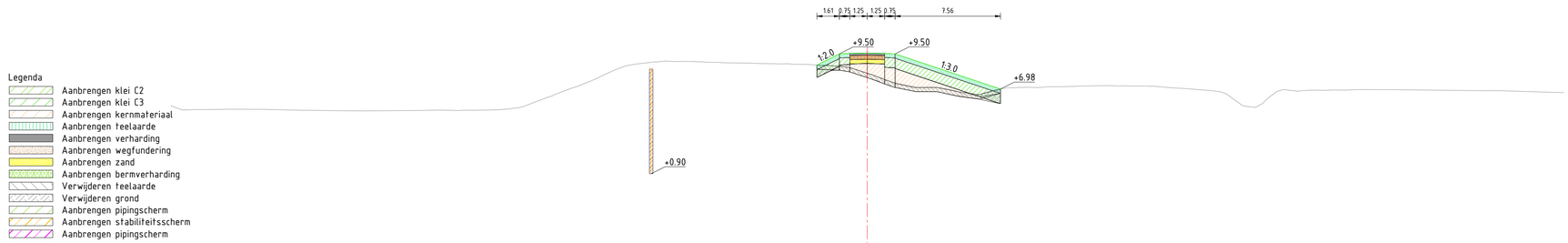

Legenda

- Aanbrengen klei C2
- Aanbrengen klei C3
- Aanbrengen kernmateriaal
- Aanbrengen teelaarde
- Aanbrengen verharding
- Aanbrengen wegfundering
- Aanbrengen zand
- Aanbrengen bermverharding
- Verwijderen teelaarde
- Verwijderen grond
- Aanbrengen pipingscherm
- Aanbrengen stabiliteitsscherm
- Aanbrengen pipingscherm

Dwarsprofiel A634
Schaal 1:200

Hoogte nieuwe situatie	8.69 9.53 9.56 9.53 6.98
Afstand nieuwe situatie	-3.61 -1.25 0.00 1.25 9.56
Hoogte bestaande situatie	5.78 5.52 5.50 5.51 5.52 5.52 5.52 5.49 5.47 5.45 5.42 5.41 5.43 5.45 5.46 5.46 5.47 5.49 5.62 5.95 6.35 6.84 7.32 7.89 8.36 8.70 8.84 8.93 8.94 8.94 8.88 8.85 8.82 8.80 8.78 8.68 8.61 8.47 8.11 8.05 7.73 7.31 7.09 7.10 6.96 6.60 6.53 6.90 7.06 7.10 7.10 7.14 7.16 7.20 7.22 7.19 7.18 7.12 7.03 6.91 6.79 6.22 5.68 6.41 6.82 6.89 6.91 6.92 6.93 6.93 6.85 6.85 6.71
Afstand bestaande situatie	-50.00 -49.30 -48.30 -46.88 -45.72 -44.62 -43.30 -42.22 -41.20 -40.12 -38.61 -36.16 -32.03 -31.60 -30.39 -28.98 -27.58 -26.43 -25.32 -24.08 -23.04 -21.74 -20.44 -19.12 -18.07 -17.00 -15.95 -14.94 -13.85 -12.54 -11.16 -10.00 -8.07 -6.93 -5.59 -4.49 -3.43 -2.23 -1.14 0.00 1.05 2.25 3.26 4.79 5.88 6.93 7.96 9.12 10.38 11.52 12.58 13.63 14.66 16.02 17.57 18.98 20.03 21.17 22.27 24.12 25.27 26.34 27.71 28.89 29.90 30.93 31.93 33.55 34.96 36.26 37.40 44.05 45.46 50.00

Dwarsprofiel dijkpalen
Datum: 22/09/2022

Werk :	Planuitwerking Meanderende Maas, Ravenstein -Lith		
Onderdeel :	Waterschap Aa en Maas	Schaal :	1:200
Titel :	Dijkontwerp Technische profielen	Datum :	7-10-2022
Meanderende Maas Ravenstein - Lith	Boskalis / Royal HaskoningDHV Enhancing Society Together	Besteknr.	SOK MeMa 21-07-2021
		Projectnummer	P0032858
		Formaat	A1
		Tekening nummer	00112

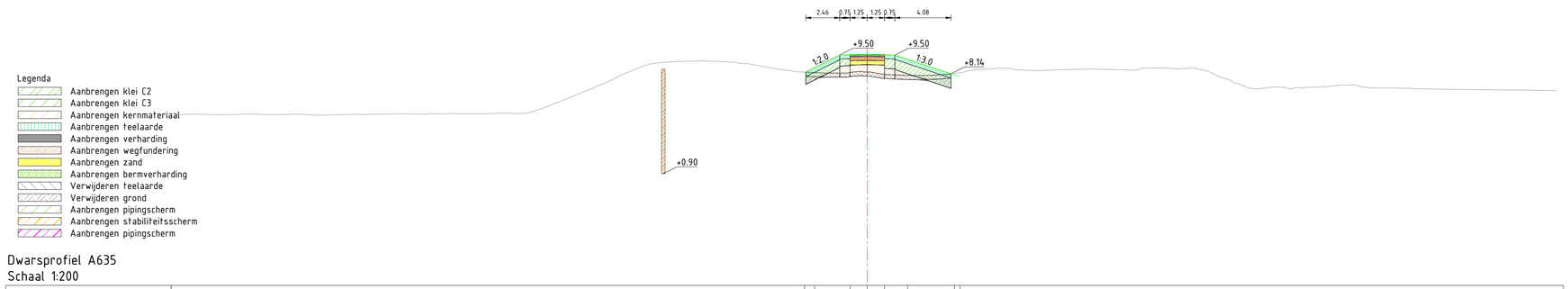

Legenda

- Aanbrengen klei C2
- Aanbrengen klei C3
- Aanbrengen kernmateriaal
- Aanbrengen teelaarde
- Aanbrengen verharding
- Aanbrengen wegfundering
- Aanbrengen zand
- Aanbrengen bermverharding
- Verwijderen teelaarde
- Verwijderen grond
- Aanbrengen pipingscherm
- Aanbrengen stabiliteitsscherm
- Aanbrengen pipingscherm

Dwarsprofiel A635
Schaal 1:200

Hoogte nieuwe situatie	8.27 8.59 9.53 9.56 9.53 9.19 8.06 7.92
Afstand nieuwe situatie	-6.55 -3.81 -1.25 0.00 1.25 2.92 6.32 6.74
Hoogte bestaande situatie	5.17 5.21 5.17 5.18 5.22 5.18 5.19 5.21 5.16 5.15 5.17 5.21 5.21 5.22 5.25 5.22 5.25 5.26 5.24 5.25 5.29 5.26 5.52 5.97 6.36 6.95 7.39 7.93 8.39 8.80 8.97 9.04 9.06 9.04 9.00 8.88 8.74 8.47 8.28 8.23 8.20 8.27 8.27 8.09 8.03 8.01 8.04 8.16 8.36 8.48 8.54 8.40 8.40 8.42 8.47 8.47 8.44 8.41 8.53 8.55 8.47 8.09 7.60 7.17 7.09 7.19 7.04 7.14 7.18 7.25 7.33 7.12 7.12 7.09 7.05 7.00 6.96 6.94 6.93 6.92
Afstand bestaande situatie	-50.00 -48.48 -47.40 -46.09 -44.82 -43.64 -42.55 -41.54 -40.51 -39.35 -38.27 -37.17 -35.96 -34.90 -33.86 -32.67 -31.54 -30.01 -28.74 -27.69 -26.27 -24.92 -23.90 -22.75 -21.72 -20.27 -19.24 -18.03 -17.01 -15.96 -14.75 -13.74 -12.71 -11.14 -10.12 -8.95 -7.94 -6.50 -4.99 -3.97 -2.51 -1.06 0.00 1.25 2.60 4.00 5.09 6.27 7.41 8.76 10.30 11.43 12.81 13.97 15.46 17.11 18.20 19.30 20.51 21.64 23.06 24.09 25.22 26.47 27.52 28.67 29.70 30.71 31.74 32.76 33.87 35.22 36.44 37.51 39.03 40.15 42.61 47.35 48.55 49.40 50.00

Dwarsprofiel dijkpalen
Datum: 22/09/2022

Werk :	Planuitwerking Meanderende Maas, Ravenstein -Lith	
Onderdeel :	Waterschap Aa en Maas	Schaal : 1:200
Titel :	Dijkontwerp Technische profielen	Datum : 7-10-2022
Meanderende Maas – Ravenstein - Lith / Boskalis / Royal HaskoningDHV – Enhancing Society Together	Besteknr. SOK MeMa 21-07-2021	
	Projectnummer P0032858	
	Formaat A1	Tekening nummer 00112