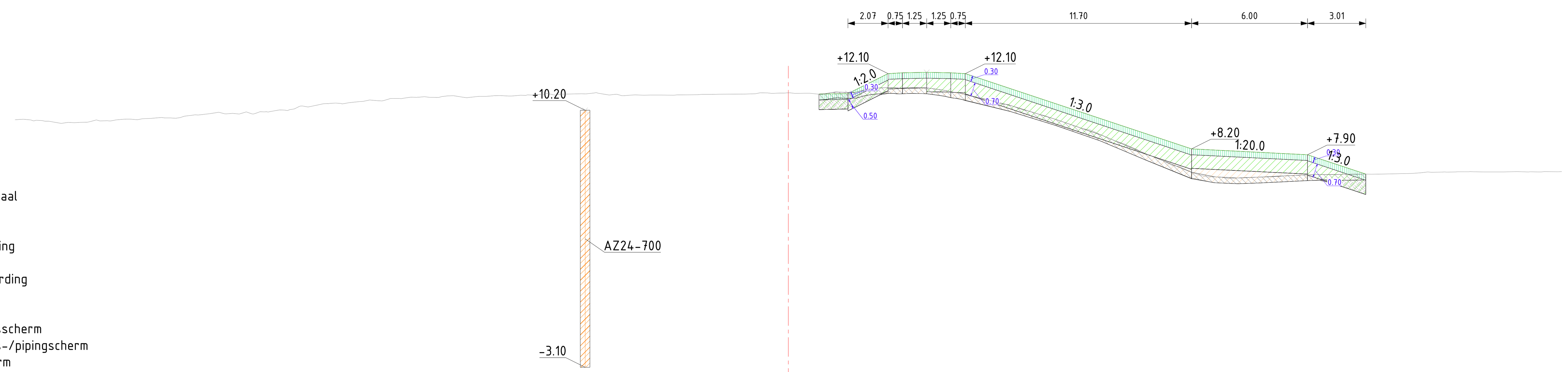

Legenda

- Aanbrengen klei C2
- Aanbrengen klei C3
- Aanbrengen kernmateriaal
- Aanbrengen teelaarde
- Aanbrengen verharding
- Aanbrengen wegfundering
- Aanbrengen zand
- Aanbrengen bermverharding
- Verwijderen teelaarde
- Verwijderen grond
- Aanbrengen stabiliteitsscherm
- Aanbrengen stabiliteits-/pipingscherm
- Aanbrengen pipingscherm
- Aanbrengen grofzandbarriere

Dwarsprofiel A382
Schaal 1:200

Afstand nieuwe situatie	Hoogte nieuwe situatie
1.58	11.04
3.07	11.07
5.14	12.09
7.14	12.16
8.39	12.14
20.77	8.23
26.81	7.90
29.85	6.90

Afstand bestaande situatie	Hoogte bestaande situatie
-40.25	9.70
-38.24	9.64
-36.10	9.62
-34.06	9.74
-31.94	9.81
-29.92	10.03
-27.60	10.02
-25.55	10.27
-23.42	10.58
-21.29	10.70
-19.11	10.88
-16.95	10.90
-14.91	10.96
-12.71	11.02
-10.69	11.06
-8.60	10.96
-6.58	10.99
-4.49	11.02
-2.29	11.04
0.00	11.10
2.43	11.15
4.69	11.36
6.95	11.37
9.13	11.03
11.29	10.51
13.93	9.70
16.10	8.96
18.17	8.09
20.17	7.30
22.35	6.75
24.54	6.75
27.27	6.87
29.58	6.89
31.75	6.93
33.76	7.00
35.97	7.01
38.22	7.01
40.49	7.04

Dwarsprofiel dijkpalen
Datum: 26/10/2023

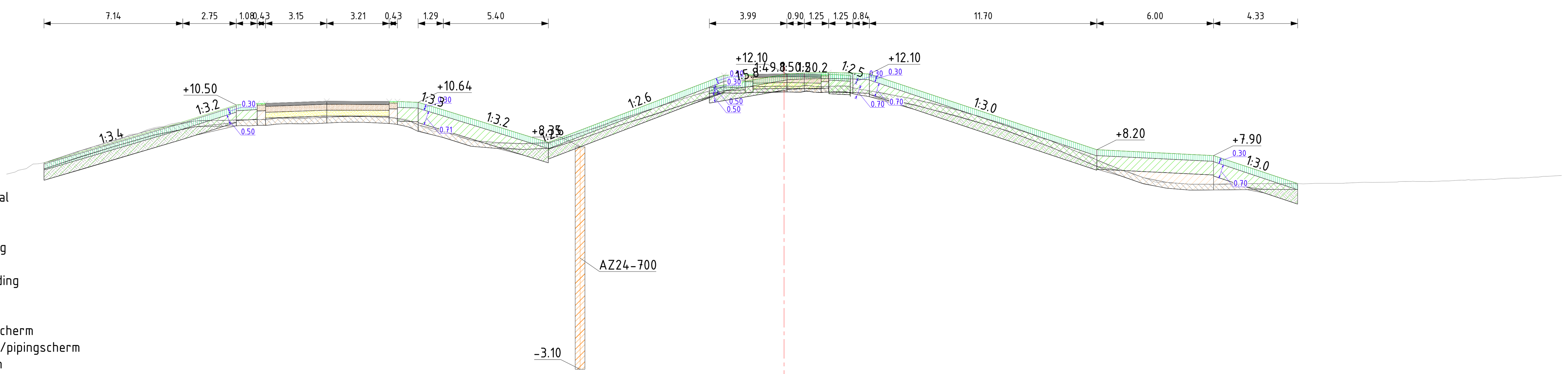

Legenda

- Aanbrengen klei C2
- Aanbrengen klei C3
- Aanbrengen kernmateriaal
- Aanbrengen teelaarde
- Aanbrengen verharding
- Aanbrengen wegfundering
- Aanbrengen zand
- Aanbrengen bermverharding
- Verwijderen teelaarde
- Verwijderen grond
- Aanbrengen stabiliteitsscherm
- Aanbrengen stabiliteits-/pipingscherm
- Aanbrengen pipingscherm
- Aanbrengen grofzandbarriere

Dwarsprofiel A383
Schaal 1:200

Afstand nieuwe situatie	Hoogte nieuwe situatie
-38.07	7.52
-30.93	9.63
-28.18	10.50
-26.67	10.59
-25.14	10.65
-23.52	10.70
-21.04	10.68
-19.89	10.68
-18.82	10.64
-16.92	10.07
-15.90	9.75
-11.51	8.81
-3.10	12.03
-1.60	12.08
0.00	12.12
1.00	12.10
2.30	12.08
3.34	12.03
4.39	12.10
7.75	10.98
16.09	8.20
17.81	8.11
22.09	7.90
23.30	7.49
26.45	6.45

Afstand bestaande situatie	Hoogte bestaande situatie
-40.40	6.81
-39.38	7.14
-37.31	7.73
-35.27	8.38
-33.11	9.08
-31.06	9.60
-28.67	9.71
-26.45	9.80
-24.38	9.84
-22.22	9.91
-20.09	9.86
-17.96	9.13
-15.70	8.59
-13.59	8.51
-11.56	8.70
-9.23	9.45
-7.15	10.20
-5.10	10.86
-2.48	11.40
0.00	11.48
2.09	11.46
4.11	11.28
6.63	10.81
9.00	10.24
11.14	9.54
13.20	8.79
15.30	8.05
17.45	7.11
19.70	6.52
21.88	6.42
23.97	6.45
26.03	6.45
28.62	6.47
30.96	6.53
33.01	6.56
35.02	6.63
37.13	6.73
39.27	6.83
40.12	6.89

Dwarsprofiel dijkpalen
Datum: 26/10/2023

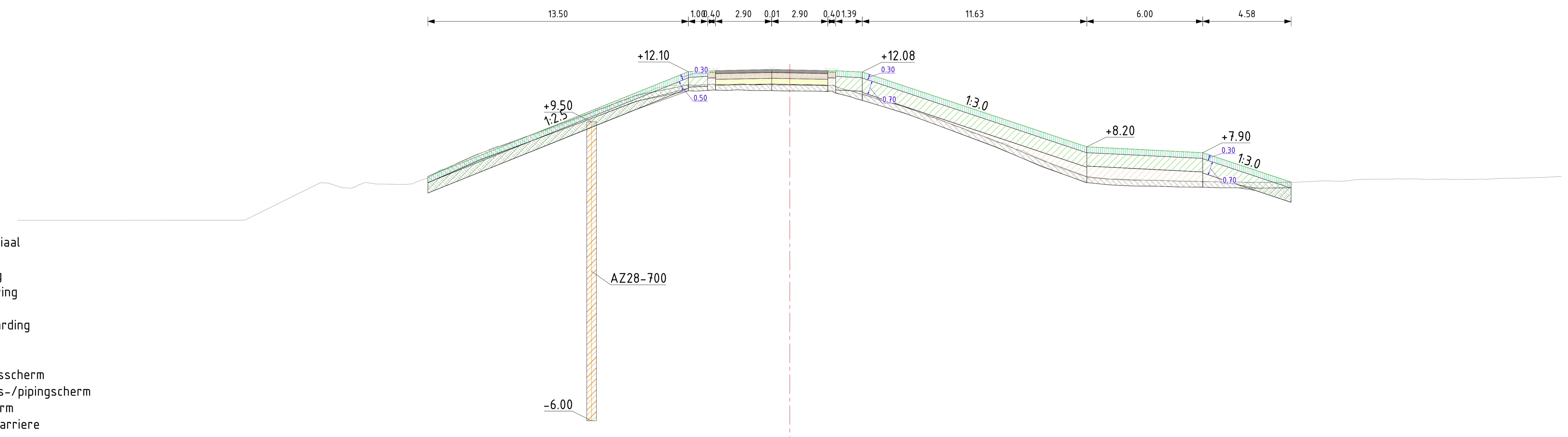

Legenda

- Aanbrengen klei C2
- Aanbrengen klei C3
- Aanbrengen kernmateriaal
- Aanbrengen teelaarde
- Aanbrengen verharding
- Aanbrengen wegfundering
- Aanbrengen zand
- Aanbrengen bermverharding
- Verwijderen teelaarde
- Verwijderen grond
- Aanbrengen stabiliteitsscherm
- Aanbrengen stabiliteits-/pipingscherm
- Aanbrengen pipingscherm
- Aanbrengen grofzandbarriere

Dwarsprofiel A384
Schaal 1:200

Hoogte nieuwe situatie	6.67	8.02	12.10	12.15	12.19	12.15	12.08	11.71	8.20	8.11	7.90	7.33	6.37
Afstand nieuwe situatie	-18.75	-15.31	-5.25	-3.84	0.00	1.98	3.76	4.86	15.40	17.11	21.40	23.11	25.98

Hoogte bestaande situatie	4.39	4.59	6.34	6.35	6.28	7.18	8.14	8.86	9.62	10.64	11.34	11.43	11.42	11.40	11.39	10.69	10.06	9.26	8.44	7.63	6.63	6.51	6.43	6.40	6.35	6.36	6.42	6.53	6.54	6.52	6.58	[illegible]
Afstand bestaande situatie	-34.88	-27.84	-24.32	-21.95	-19.60	-17.53	-15.41	-13.21	-11.08	-8.45	-6.41	-4.28	-2.13	0.00	2.13	4.48	6.51	8.58	10.67	12.84	15.43	17.54	19.69	21.82	23.84	26.13	28.28	30.51	32.52	35.56	37.59	[illegible]

Dwarsprofiel dijkpalen
Datum: 26/10/2023

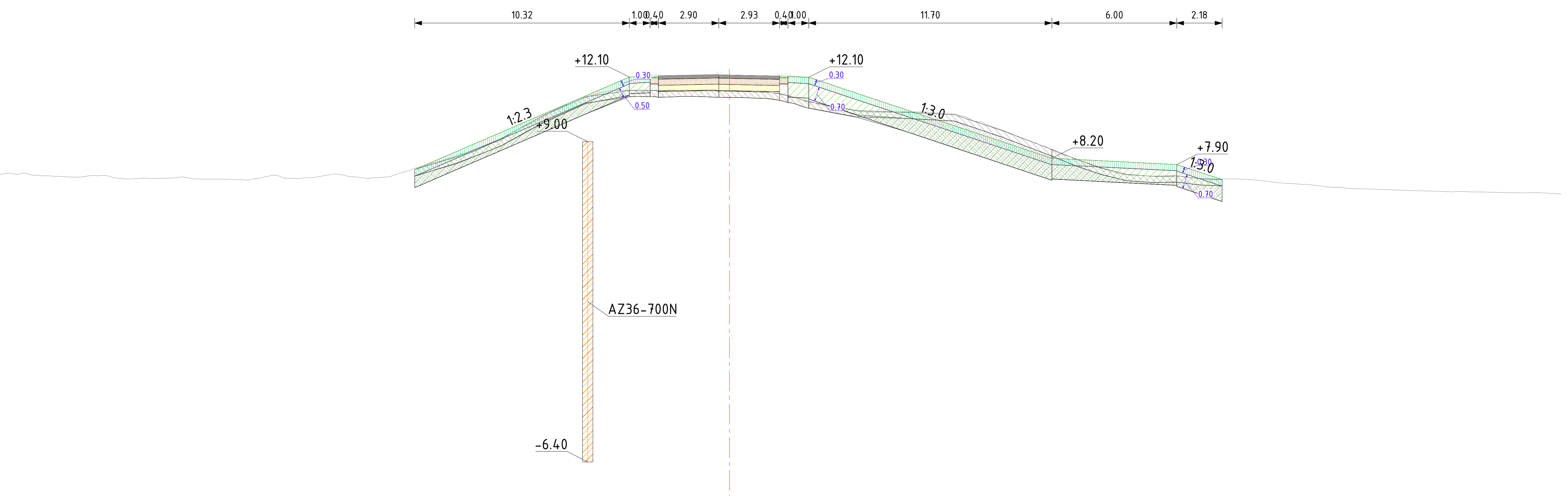

Legenda

- Aanbrengen klei C2
- Aanbrengen klei C3
- Aanbrengen kernmateriaal
- Aanbrengen teelaarde
- Aanbrengen verharding
- Aanbrengen wegfundering
- Aanbrengen zand
- Aanbrengen bermverharding
- Verwijderen teelaarde
- Verwijderen grond
- Aanbrengen stabiliteitsscherm
- Aanbrengen stabiliteits-/pipingscherm
- Aanbrengen pipingscherm
- Aanbrengen grofzandbarriere

Dwarsprofiel A385
Schaal 1:200

Hoogte nieuwe situatie	7.66	10.00	12.10	12.16	12.19	12.21	12.18	12.16	12.10	9.96	8.20	8.03	7.90	7.17
Afstand nieuwe situatie	-15.14	-9.66	-4.82	-3.42	-1.88	0.00	1.05	2.41	3.81	10.22	15.51	18.87	21.51	23.69

Hoogte bestaande situatie	7.27	7.33	7.31	7.49	7.33	7.37	7.22	7.31	7.20	7.38	7.29	7.23	7.66
Afstand bestaande situatie	-40.36	-39.02	-36.81	-34.62	-32.54	-30.54	-28.53	-26.36	-24.35	-21.99	-19.91	-17.48	-15.28

Hoogte bestaande situatie	8.30	8.99	10.07	11.09	11.39	11.47	11.42	11.33	10.82	10.43	10.43	10.35	9.60
Afstand bestaande situatie	-13.19	-11.15	-9.13	-7.03	-4.31	-2.30	0.00	2.17	4.25	6.34	8.55	10.65	12.96

Hoogte bestaande situatie	8.75	7.86	7.37	7.33	7.21	7.03	6.86	6.73	6.65	6.58	6.56	6.52	6.49
Afstand bestaande situatie	15.22	17.45	19.75	21.80	24.07	26.37	28.52	30.63	32.64	34.83	36.93	39.29	39.87

Dwarsprofiel dijkpalen
Datum: 26/10/2023

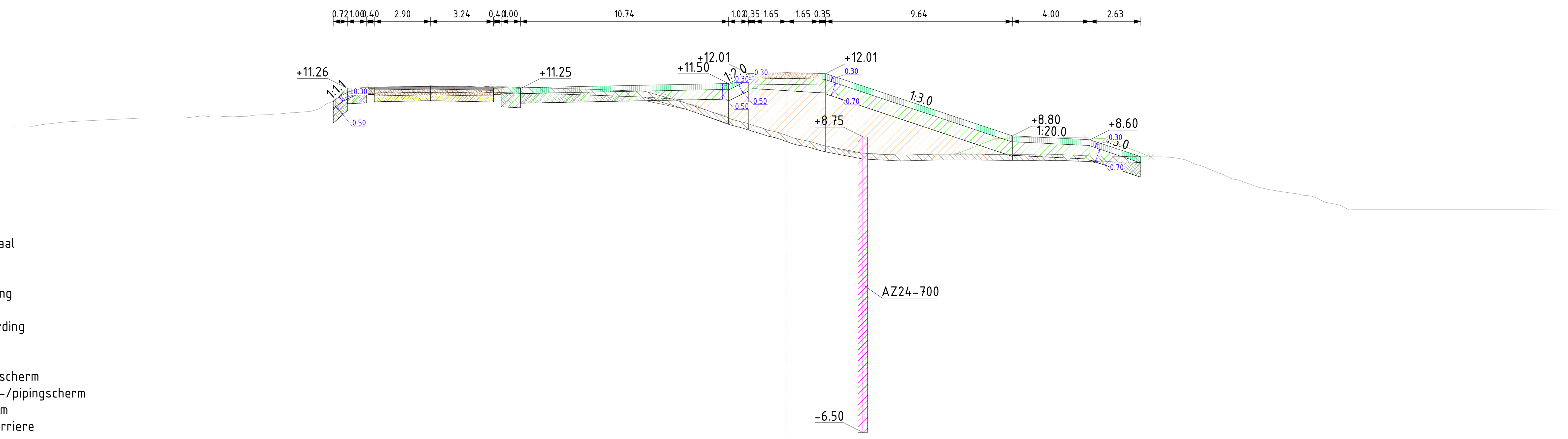

Legenda
- Aanbrengen klei C2
- Aanbrengen klei C3
- Aanbrengen kernmateriaal
- Aanbrengen teelaarde
- Aanbrengen verharding
- Aanbrengen wegfundering
- Aanbrengen zand
- Aanbrengen bermverharding
- Verwijderen teelaarde
- Verwijderen grond
- Aanbrengen stabiliteitsscherm
- Aanbrengen stabiliteits-/pipingscherm
- Aanbrengen pipingscherm
- Aanbrengen grofzandbarriere

Dwarsprofiel A386
Schaal 1:200

Hoogte nieuwe situatie	10.61	11.26	11.32	11.37	11.30	11.25	11.51	12.03	12.06	12.03	9.87	7.88	8.51	8.70	8.74	8.70	8.65	8.16	7.71
Afstand nieuwe situatie	-23.42	-22.70	-20.94	-17.98	-14.76	-13.76	-3.00	-1.65	0.00	1.59	5.51	8.79	10.36	11.73	13.58	15.43	16.43	17.67	18.79

Hoogte bestaande situatie	9.30	9.31	9.52	9.72	9.77	9.80	9.94	10.29	11.30	11.33	11.35	11.33	11.29	11.22	11.13	11.03	10.23	9.50	8.82	8.27	7.85	7.82	7.87	7.84	7.82	7.78	7.73	7.68	7.02	6.15	5.80	5.23	4.99
Afstand bestaande situatie	-40.31	-39.32	-37.26	-33.03	-30.69	-28.21	-26.19	-24.00	-21.91	-19.88	-17.55	-15.10	-12.99	-10.90	-8.61	-6.60	-4.40	-2.23	0.00	2.06	4.31	6.40	8.54	11.21	13.25	15.53	17.60	19.93	21.97	24.35	26.38	28.50	38.34

Dwarsprofiel dijkpalen
Datum: 26/10/2023

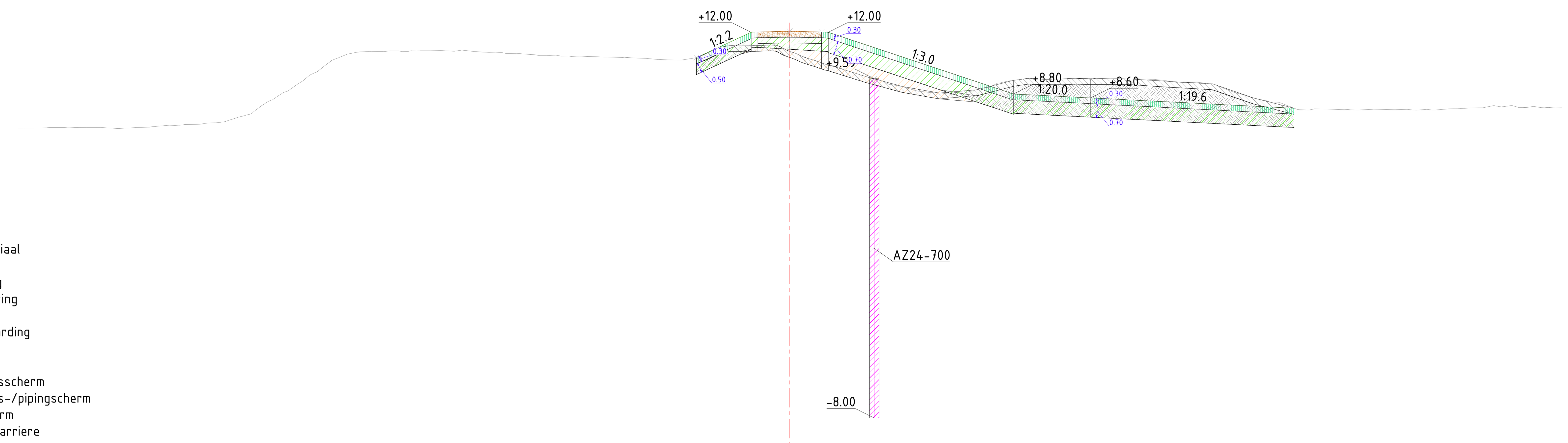

Legenda

- Aanbrengen klei C2
- Aanbrengen klei C3
- Aanbrengen kernmateriaal
- Aanbrengen teelaarde
- Aanbrengen verharding
- Aanbrengen wegfundering
- Aanbrengen zand
- Aanbrengen bermverharding
- Verwijderen teelaarde
- Verwijderen grond
- Aanbrengen stabiliteitsscherm
- Aanbrengen stabiliteits-/pipingscherm
- Aanbrengen pipingscherm
- Aanbrengen grofzandbarriere

Dwarsprofiel A387
Schaal 1:200

Hoogte nieuwe situatie	10.55 10.54 10.57 10.63 10.71 12.02 12.05 12.02 8.87 8.60 8.56 8.04 8.05 8.04 8.02 7.99
Afstand nieuwe situatie	-9.77 -9.27 -8.19 -7.09 -4.77 -1.61 0.00 1.65 11.39 15.59 23.85 25.74 27.58 28.74 29.91 31.02
Hoogte bestaande situatie	7.03 7.04 7.06 7.02 7.17 7.29 7.70 8.96 10.55 11.01 11.05 11.05 10.90 10.79 10.75 10.69 10.57 10.96 11.30 11.01 10.21 9.55 8.95 8.86 9.43 9.56 9.59 9.59 9.39 9.20 8.54 8.00 7.99 8.00 8.00 8.07 8.19 8.08 8.18
Afstand bestaande situatie	-39.69 -39.20 -36.92 -34.80 -32.31 -30.18 -28.16 -25.99 -23.73 -21.38 -19.13 -16.69 -14.68 -12.60 -10.50 -8.47 -6.23 -4.20 -2.13 0.00 2.46 4.61 6.63 9.06 11.15 13.48 15.63 17.95 20.15 22.25 24.28 26.29 28.41 30.90 32.91 35.15 37.32 39.66 40.42

Dwarsprofiel dijkpalen
Datum: 26/10/2023

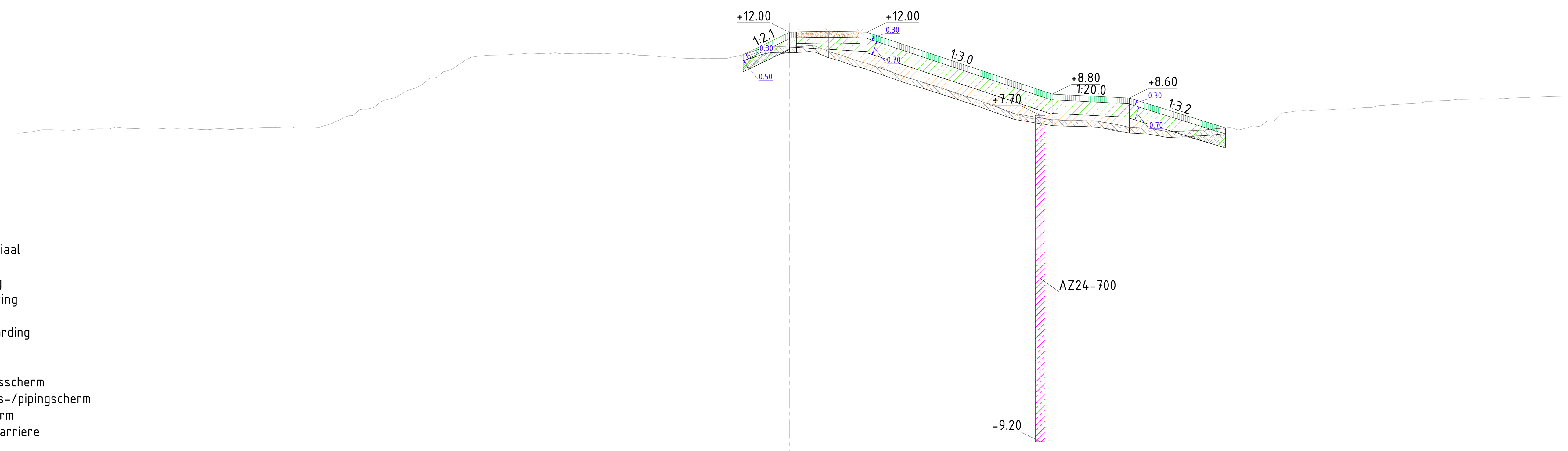

Legenda
- Aanbrengen klei C2
- Aanbrengen klei C3
- Aanbrengen kernmateriaal
- Aanbrengen teelaarde
- Aanbrengen verharding
- Aanbrengen wegfundering
- Aanbrengen zand
- Aanbrengen bermverharding
- Verwijderen teelaarde
- Verwijderen grond
- Aanbrengen stabiliteitsscherm
- Aanbrengen stabiliteits-/pipingscherm
- Aanbrengen pipingscherm
- Aanbrengen grofzandbarriere

Dwarsprofiel A388
Schaal 1:200

Hoogte nieuwe situatie	10.87	10.89	10.81	10.88	12.00	12.05	12.02	8.80	8.60	7.05
Afstand nieuwe situatie	-5.79	-5.21	-4.05	-2.33	0.00	1.99	3.65	13.60	17.60	22.58

Hoogte bestaande situatie	6.76	6.96	6.98	7.02	6.99	6.98	7.02	7.10	7.29	8.13	9.15	10.35	10.83
Afstand bestaande situatie	-39.99	-38.64	-36.35	-34.20	-32.02	-29.88	-27.84	-25.78	-23.71	-21.51	-19.30	-17.12	-15.01

Hoogte bestaande situatie	10.89	10.92	10.92	10.73	10.64	10.96	11.25	10.97	10.35	9.56	8.70	8.03	7.51
Afstand bestaande situatie	-12.73	-10.72	-8.51	-6.47	-4.20	-2.01	0.00	2.11	4.12	6.39	8.98	10.99	13.02

Hoogte bestaande situatie	7.43	7.03	6.84	7.01	7.16	7.91	8.04	8.24	8.42	8.54	8.59	8.68	8.71
Afstand bestaande situatie	15.20	17.28	19.66	21.93	24.00	26.13	28.52	31.06	33.29	35.29	37.40	39.70	40.35

Dwarsprofiel dijkpalen
Datum: 26/10/2023

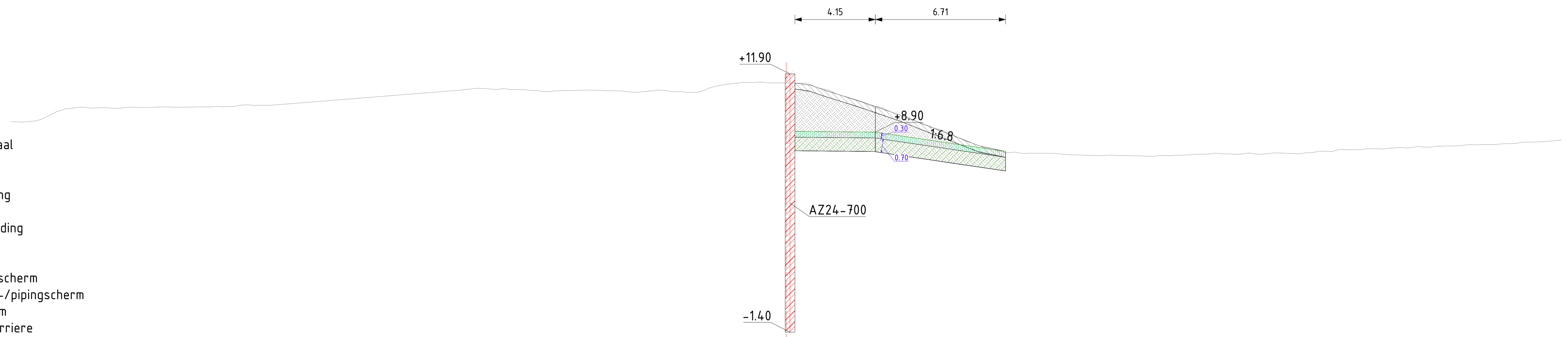

Legenda

- Aanbrengen klei C2
- Aanbrengen klei C3
- Aanbrengen kernmateriaal
- Aanbrengen teelaarde
- Aanbrengen verharding
- Aanbrengen wegfundering
- Aanbrengen zand
- Aanbrengen bermverharding
- Verwijderen teelaarde
- Verwijderen grond
- Aanbrengen stabiliteitsscherm
- Aanbrengen stabiliteits-/pipingscherm
- Aanbrengen pipingscherm
- Aanbrengen grofzandbarriere

Dwarsprofiel A389
Schaal 1:200

Afstand nieuwe situatie	Hoogte nieuwe situatie
-0.01	8.94
0.00	8.94
1.47	8.93
4.60	8.90
9.85	8.13
11.32	7.91

Afstand bestaande situatie	Hoogte bestaande situatie
-40.28	9.41
-38.38	9.57
-35.85	10.14
-33.42	10.17
-31.19	10.18
-28.95	10.22
-26.64	10.28
-15.57	11.14
-13.22	11.05
-11.22	11.04
-8.93	11.03
-6.63	11.08
-4.22	11.04
-2.21	11.47
0.00	11.43
2.07	11.09
4.26	10.28
6.35	9.62
8.55	8.80
10.99	7.92
12.99	7.81
15.18	7.72
17.23	7.69
19.27	7.69
21.41	7.77
23.87	7.82
25.97	7.81
28.17	7.90
30.32	8.05
32.33	8.12
34.39	8.19
36.49	8.26
38.55	8.39
40.37	8.52

Dwarsprofiel dijkpalen
Datum: 26/10/2023

Legenda

- Aanbrengen klei C2
- Aanbrengen klei C3
- Aanbrengen kernmateriaal
- Aanbrengen teelaarde
- Aanbrengen verharding
- Aanbrengen wegfundering
- Aanbrengen zand
- Aanbrengen bermverharding
- Verwijderen teelaarde
- Verwijderen grond
- Aanbrengen stabiliteitsscherm
- Aanbrengen stabiliteits-/pipingscherm
- Aanbrengen pipingscherm
- Aanbrengen grofzandbarriere

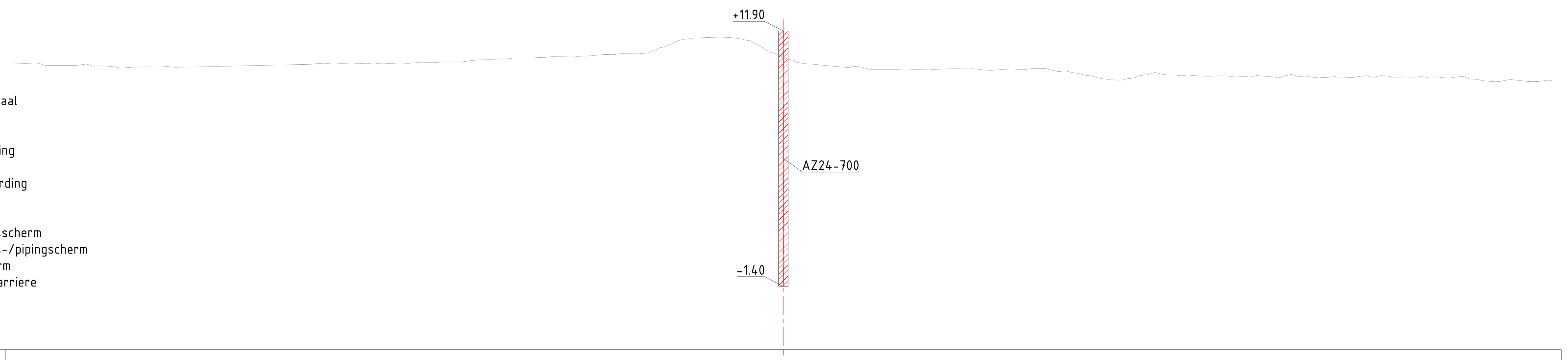

Dwarsprofiel A390
Schaal 1:200

Hoogte nieuwe situatie										
Afstand nieuwe situatie										
Hoogte bestaande situatie	10.23	10.10	10.06	10.00	10.01	10.09	10.16	10.19	10.23	10.28
Afstand bestaande situatie	-40.20	-38.42	-35.92	-33.83	-31.30	-27.97	-24.52	-22.29	-19.89	-17.75

Hoogte nieuwe situatie										
Afstand nieuwe situatie										
Hoogte bestaande situatie	10.40	10.48	10.55	10.67	10.83	11.53	11.51	10.50	9.99	9.90
Afstand bestaande situatie	-15.58	-13.54	-11.30	-9.30	-6.85	-4.59	-2.33	0.00	3.42	5.78

Hoogte nieuwe situatie										
Afstand nieuwe situatie										
Hoogte bestaande situatie	9.90	9.87	9.88	9.81	9.39	9.62	9.60	9.55	9.53	9.48
Afstand bestaande situatie	7.91	10.41	12.53	14.68	16.80	18.96	21.01	23.20	25.24	27.51

Hoogte nieuwe situatie							
Afstand nieuwe situatie							
Hoogte bestaande situatie	9.46	9.48	9.50	9.39	9.37	9.33	9.24
Afstand bestaande situatie	29.65	31.73	33.74	35.77	37.86	39.91	40.42

Dwarsprofiel dijkpalen
Datum: 26/10/2023

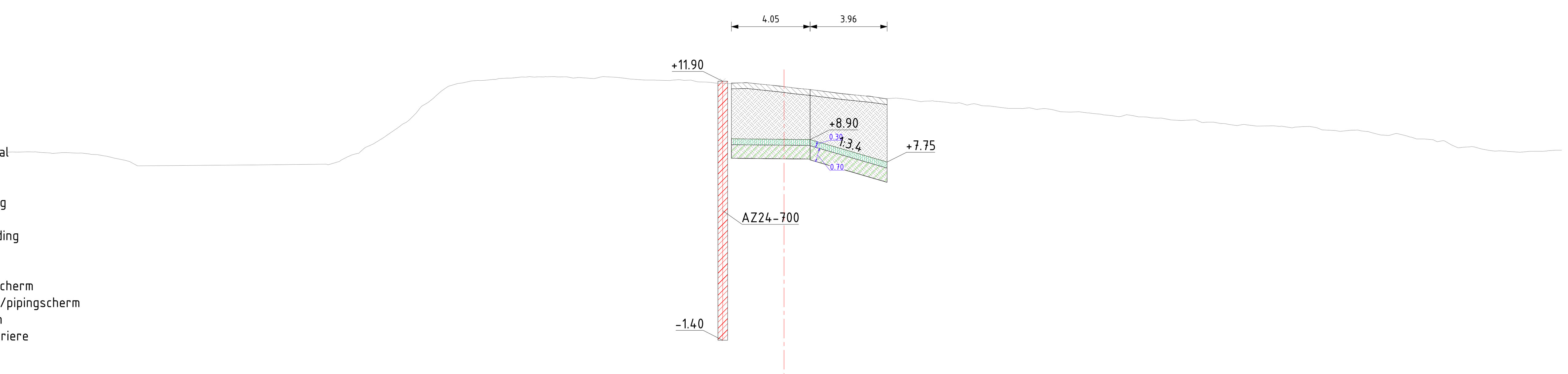

Legenda

- Aanbrengen klei C2
- Aanbrengen klei C3
- Aanbrengen kernmateriaal
- Aanbrengen teelaarde
- Aanbrengen verharding
- Aanbrengen wegfundering
- Aanbrengen zand
- Aanbrengen bermverharding
- Verwijderen teelaarde
- Verwijderen grond
- Aanbrengen stabiliteitsscherm
- Aanbrengen stabiliteits-/pipingscherm
- Aanbrengen pipingscherm
- Aanbrengen grofzandbarriere

Dwarsprofiel A391
Schaal 1:200

Hoogte nieuwe situatie	Afstand nieuwe situatie
8.94	-2.71
8.91	0.00
8.90	1.34
7.75	5.30

Hoogte bestaande situatie	Afstand bestaande situatie
8.24	-40.49
8.27	-39.65
8.19	-37.64
8.13	-35.32
7.55	-33.26
7.60	-27.53
7.60	-23.46
8.65	-21.17
10.27	-18.91
11.78	-16.80
12.03	-14.68
12.12	-12.63
12.09	-10.56
12.09	-8.53
11.95	-6.48
11.86	-4.38
11.81	-2.24
11.62	0.00
11.32	2.44
11.13	4.48
10.85	7.05
10.74	9.21
10.54	11.26
10.50	13.33
10.27	15.60
10.17	17.62
9.92	19.87
9.79	22.08
9.62	24.12
9.50	26.13
9.36	28.36
9.21	30.40
8.93	32.53
8.49	34.65
8.33	36.80
8.30	39.03
8.36	40.42

Dwarsprofiel dijkpalen
Datum: 26/10/2023

Legenda

- Aanbrengen klei C2
- Aanbrengen klei C3
- Aanbrengen kernmateriaal
- Aanbrengen teelaarde
- Aanbrengen verharding
- Aanbrengen wegfundering
- Aanbrengen zand
- Aanbrengen bermverharding
- Verwijderen teelaarde
- Verwijderen grond
- Aanbrengen stabiliteitsscherm
- Aanbrengen stabiliteits-/pipingscherm
- Aanbrengen pipingscherm
- Aanbrengen grofzandbarriere

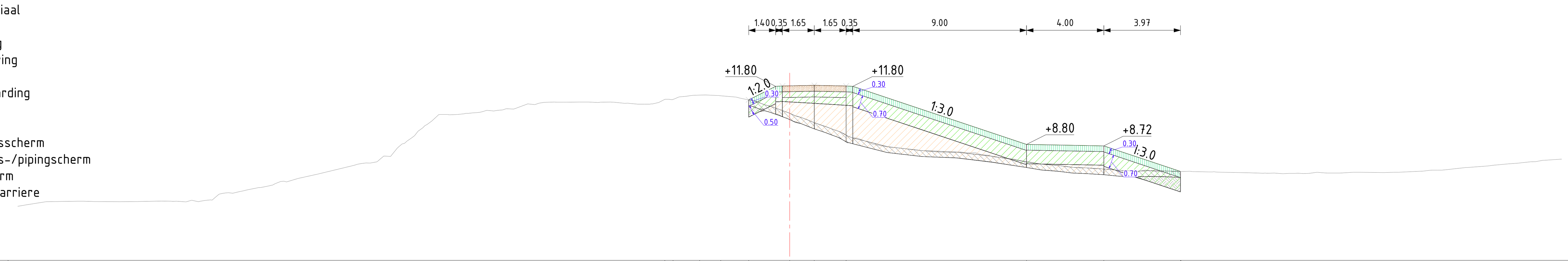

Dwarsprofiel A392
Schaal 1:200

Afstand nieuwe situatie	Hoogte nieuwe situatie
-6.47	11.78
-6.05	11.69
-4.67	11.58
-3.57	11.38
-2.13	11.10
0.00	11.83
1.27	11.85
2.92	11.82
12.27	8.80
16.27	8.72
20.25	7.90

Afstand bestaande situatie	Hoogte bestaande situatie
-40.20	5.57
-38.53	5.84
-36.06	5.85
-33.80	5.84
-30.98	5.91
-28.86	6.27
-26.67	6.76
-24.48	7.26
-21.37	7.91
-19.26	9.49
-17.22	10.35
-15.15	10.56
-12.99	10.93
-10.78	10.99
-8.55	10.92
-6.45	11.13
-4.35	11.35
-2.10	11.10
0.00	10.41
2.11	9.62
4.30	8.81
6.33	8.53
8.46	8.38
10.62	8.15
12.74	7.82
14.93	7.59
17.09	7.45
19.12	7.38
21.71	7.38
23.74	7.33
25.86	7.29
27.86	7.31
30.11	7.35
32.82	7.41
34.96	7.59
37.22	7.79
39.98	8.04
40.50	8.10

Dwarsprofiel dijkpalen
Datum: 26/10/2023

Legenda

- Aanbrengen klei C2
- Aanbrengen klei C3
- Aanbrengen kernmateriaal
- Aanbrengen teelaarde
- Aanbrengen verharding
- Aanbrengen wegfundering
- Aanbrengen zand
- Aanbrengen bermverharding
- Verwijderen teelaarde
- Verwijderen grond
- Aanbrengen stabiliteitsscherm
- Aanbrengen stabiliteits-/pipingscherm
- Aanbrengen pipingscherm
- Aanbrengen grofzandbarriere

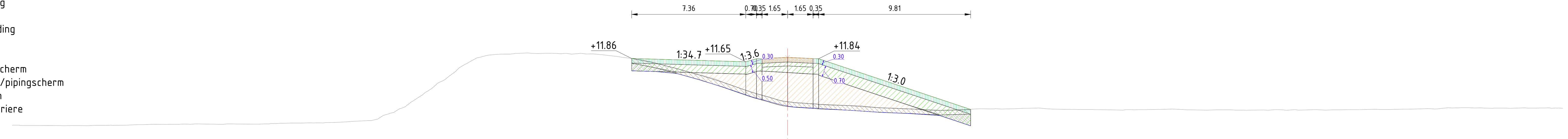

Dwarsprofiel A393
Schaal 1:200

Afstand nieuwe situatie	Hoogte nieuwe situatie
-10.00	11.86
-9.31	11.87
-2.52	12.11
-1.50	11.86
0.00	11.93
1.65	11.85
10.86	8.89
11.80	8.57

Afstand bestaande situatie	Hoogte bestaande situatie
-50.00	7.55
-49.28	7.54
-48.27	7.54
-47.23	7.53
-46.23	7.53
-44.68	7.55
-43.55	7.55
-42.50	7.56
-40.92	7.62
-39.13	7.62
-38.12	7.64
-36.38	7.62
-35.28	7.63
-33.96	7.64
-32.74	7.67
-31.42	7.69
-30.32	7.71
-29.21	7.73
-28.20	7.79
-26.09	8.18
-25.03	8.61
-23.91	9.29
-22.89	9.96
-21.87	10.68
-20.42	11.69
-19.26	12.08
-17.92	12.14
-16.73	12.21
-15.57	12.20
-14.40	12.19
-13.35	12.20
-11.98	12.10
-10.98	11.97
-9.94	11.84
-8.80	11.64
-7.58	11.31
-6.44	11.01
-5.05	10.65
-4.00	10.27
-2.58	9.77
-1.39	9.42
0.00	9.07
1.55	8.94
2.68	8.85
3.75	8.82
4.78	8.81
6.16	8.67
7.39	8.62
8.44	8.56
9.68	8.51
10.86	8.52
12.00	8.59
13.06	8.61
14.51	8.61
15.92	8.66
17.18	8.59
18.27	8.58
19.67	8.56
20.82	8.54
22.17	8.56
23.93	8.57
25.47	8.56
26.98	8.53
28.04	8.55
29.38	8.53
30.72	8.54
31.95	8.54
33.37	8.54
34.70	8.53
36.23	8.56
37.54	8.57
38.66	8.56
39.74	8.59
40.75	8.61
41.92	8.61
43.20	8.67
44.33	8.67
45.48	8.65
46.56	8.65
47.73	8.66
48.82	8.66
50.00	8.65

Dwarsprofiel dijkpalen
Datum: 09/10/2023

Legenda

- Aanbrengen klei C2
- Aanbrengen klei C3
- Aanbrengen kernmateriaal
- Aanbrengen teelaarde
- Aanbrengen verharding
- Aanbrengen wegfundering
- Aanbrengen zand
- Aanbrengen bermverharding
- Verwijderen teelaarde
- Verwijderen grond
- Aanbrengen stabiliteitsscherm
- Aanbrengen stabiliteits-/pipingscherm
- Aanbrengen pipingscherm
- Aanbrengen grofzandbarriere

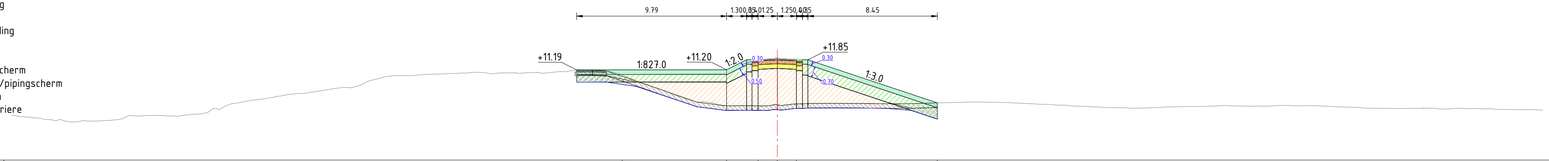

Dwarsprofiel A394
Schaal 1:200

Hoogte nieuwe situatie	10.86 11.20 11.87 11.93 11.87 9.04
Afstand nieuwe situatie	-10.12 -3.30 -1.25 0.00 1.25 10.65
Hoogte bestaande situatie	8.71 8.11 8.06 7.94 7.83 7.87 7.87 7.95 8.18 8.21 8.19 8.36 8.69 9.04 9.25 9.45 9.63 9.74 9.97 10.05 10.47 10.81 10.81 10.90 10.95 10.98 11.01 10.99 11.00 10.96 11.08 11.19 11.18 11.03 10.70 10.26 9.81 9.36 9.10 8.88 8.85 8.85 8.91 8.97 9.01 9.01 9.01 8.98 8.98 9.00 9.05 9.03 9.09 9.03 9.02 8.95 8.88 8.83 8.77 8.73 8.69 8.72 8.77 8.80 8.83 8.86 8.82 8.82 8.87 8.86 8.83 8.75 8.69 8.67 8.67 8.69 8.66 8.68 8.67 8.65 8.59 8.60 8.56
Afstand bestaande situatie	-50.00 -49.55 -48.44 -47.41 -46.40 -45.28 -44.03 -43.02 -41.75 -40.23 -39.01 -37.41 -36.28 -35.15 -33.81 -32.71 -31.45 -30.39 -28.90 -27.74 -26.69 -25.08 -23.88 -22.74 -21.36 -20.23 -19.13 -17.90 -16.41 -15.32 -14.27 -12.93 -11.91 -10.86 -9.74 -8.59 -7.30 -6.14 -4.99 -3.82 -2.68 -1.44 0.00 1.07 3.04 4.73 5.94 6.98 8.10 9.38 10.92 12.06 13.41 14.58 15.92 16.97 18.43 19.51 20.91 22.07 23.21 24.68 25.95 26.78 28.29 29.31 30.70 31.92 33.22 34.75 35.98 37.64 38.97 40.09 41.16 42.18 43.21 44.30 45.57 46.64 48.01 49.31 50.00

Dwarsprofiel dijkpalen
Datum: 09/10/2023

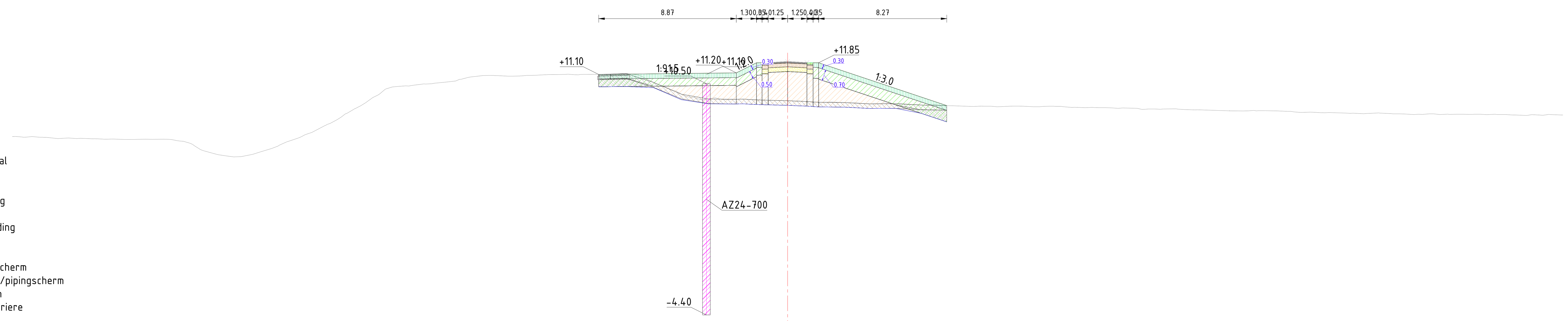

Legenda
- Aanbrengen klei C2
- Aanbrengen klei C3
- Aanbrengen kernmateriaal
- Aanbrengen teelaarde
- Aanbrengen verharding
- Aanbrengen wegfundering
- Aanbrengen zand
- Aanbrengen bermverharding
- Verwijderen teelaarde
- Verwijderen grond
- Aanbrengen stabiliteitsscherm
- Aanbrengen stabiliteits-/pipingscherm
- Aanbrengen pipingscherm
- Aanbrengen grofzandbarriere

Dwarsprofiel A395
Schaal 1:200

Afstand nieuwe situatie	Hoogte nieuwe situatie
-9.26	10.90
-3.30	11.20
-1.25	11.87
0.00	11.93
1.25	11.87
10.27	9.10

Afstand bestaande situatie	Hoogte bestaande situatie
-50.00	7.09
-49.08	7.06
-47.80	7.04
-46.34	7.00
-44.97	6.96
-43.89	6.93
-42.63	6.91
-41.40	6.93
-40.22	6.93
-38.90	6.78
-37.63	6.17
-36.27	5.86
-35.25	5.81
-33.98	6.11
-32.77	6.54
-31.70	6.95
-30.69	7.36
-29.05	8.19
-27.86	8.92
-26.76	9.61
-25.48	10.30
-24.42	10.36
-23.34	10.48
-22.18	10.60
-21.15	10.79
-20.12	10.97
-18.82	11.03
-17.70	11.00
-16.53	11.04
-15.28	11.09
-13.49	11.08
-12.45	11.11
-10.89	11.13
-9.62	11.06
-8.37	10.47
-7.23	10.04
-6.06	9.62
-5.02	9.54
-3.83	9.48
-2.73	9.51
-1.60	9.45
0.00	9.41
1.26	9.36
2.30	9.31
4.37	9.27
5.61	9.21
6.80	9.21
7.80	9.19
8.97	9.11
10.46	9.09
11.98	9.04
13.10	9.05
14.12	9.04
15.20	9.06
16.23	9.02
17.25	9.05
18.33	8.97
19.64	8.98
20.78	8.96
22.29	8.93
23.33	8.87
24.99	8.88
26.07	8.83
28.50	8.76
29.71	8.76
30.78	8.77
32.23	8.73
33.72	8.67
34.92	8.65
36.01	8.61
37.16	8.57
38.18	8.62
39.50	8.56
40.67	8.54
42.07	8.52
43.12	8.53
44.18	8.53
45.23	8.52
46.31	8.52
47.61	8.46
48.70	8.47
50.00	8.49

Dwarsprofiel dijkpalen
Datum: 09/10/2023

Legenda

- Aanbrengen klei C2
- Aanbrengen klei C3
- Aanbrengen kernmateriaal
- Aanbrengen teelaarde
- Aanbrengen verharding
- Aanbrengen wegfundering
- Aanbrengen zand
- Aanbrengen bermverharding
- Verwijderen teelaarde
- Verwijderen grond
- Aanbrengen stabiliteitsscherm
- Aanbrengen stabiliteits-/pipingscherm
- Aanbrengen pipingscherm
- Aanbrengen grofzandbarriere

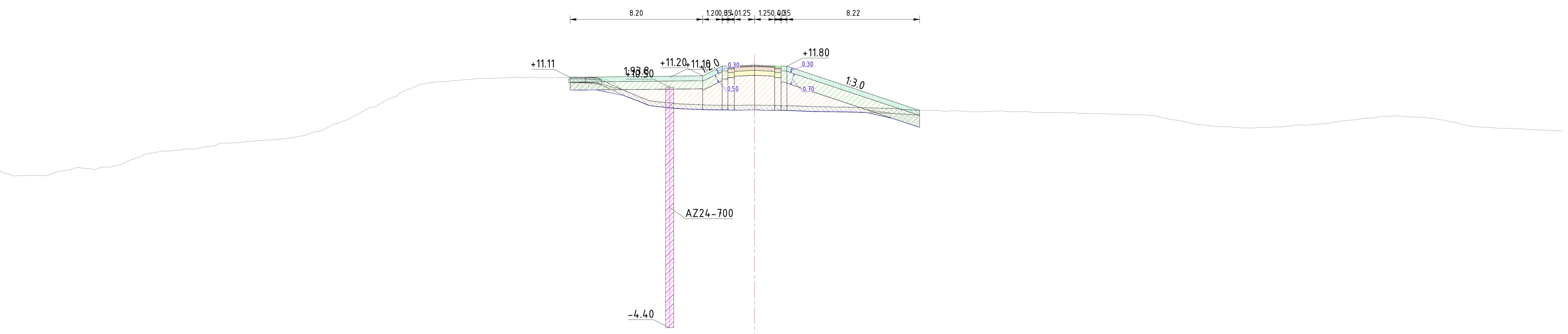

Dwarsprofiel A396
Schaal 1:200

Hoogte nieuwe situatie	10.90	11.01	11.42	11.82	11.88	11.82	10.87	9.10
Afstand nieuwe situatie	-9.20	-7.04	-2.78	-1.26	0.00	1.24	4.80	10.09

Hoogte bestaande situatie	5.34	5.59	5.54	5.15	5.03	5.01	5.31	5.47	5.55	5.72	6.22	6.49	6.59	6.66	6.84
Afstand bestaande situatie	-50.00	-48.96	-47.39	-46.30	-45.09	-43.88	-42.84	-41.44	-40.39	-39.16	-37.93	-36.91	-35.72	-34.58	-33.57

Hoogte bestaande situatie	7.04	7.13	7.23	7.39	7.70	8.06	8.43	8.97	9.58	10.14	10.69	10.86	10.95	11.04	11.06
Afstand bestaande situatie	-32.41	-31.26	-29.87	-28.50	-27.35	-26.32	-25.30	-24.27	-22.98	-21.94	-20.67	-19.07	-18.06	-17.01	-15.61

Hoogte bestaande situatie	11.10	11.08	11.09	11.13	11.02	10.39	9.87	9.52	9.45	9.43	9.38	9.38	9.40	9.37	9.36
Afstand bestaande situatie	-14.40	-13.27	-12.11	-11.03	-9.27	-8.23	-7.14	-5.94	-4.71	-3.67	-2.56	-1.53	0.00	1.30	2.45

Hoogte bestaande situatie	9.29	9.28	9.29	9.23	9.20	9.18	9.06	9.06	9.03	8.97	9.00	8.98	8.97	8.93	8.91
Afstand bestaande situatie	3.66	4.68	5.71	6.79	7.86	8.87	9.87	10.94	12.09	13.37	14.43	15.67	16.97	18.05	19.48

Hoogte bestaande situatie	8.87	8.85	8.80	8.76	8.57	8.40	8.17	8.05	7.97	8.01	8.04	8.17	8.21	8.29	8.45
Afstand bestaande situatie	20.70	21.88	23.11	24.33	25.39	26.45	27.62	28.88	30.16	31.28	32.34	33.59	34.66	35.68	36.84

Hoogte bestaande situatie	8.59	8.72	8.67	8.61	8.33	8.08	7.98	7.93	7.86	7.82	7.80
Afstand bestaande situatie	38.25	39.42	40.43	41.56	43.28	44.36	45.74	46.92	48.24	49.30	50.00

Dwarsprofiel dijkpalen
Datum: 09/10/2023

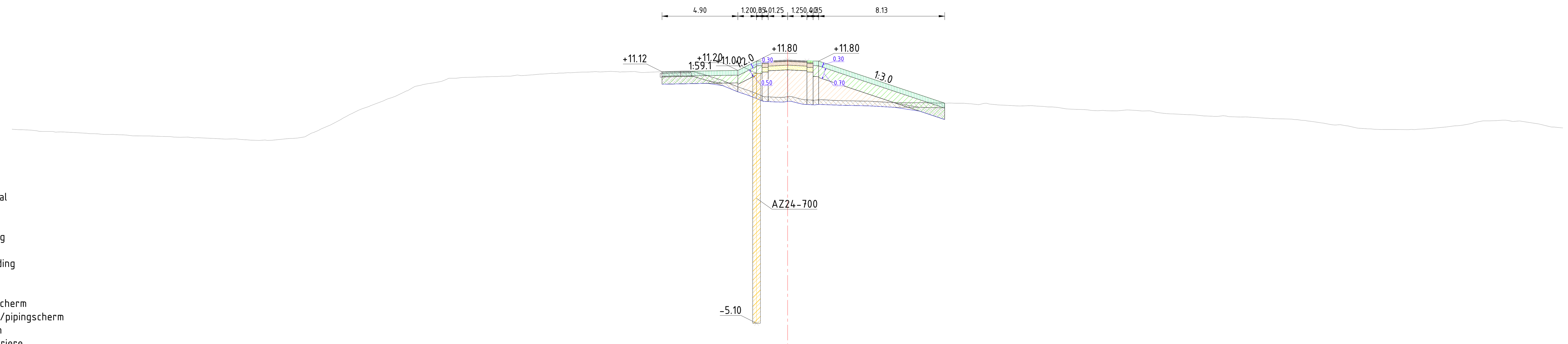

Legenda

- Aanbrengen klei C2
- Aanbrengen klei C3
- Aanbrengen kernmateriaal
- Aanbrengen teelaarde
- Aanbrengen verharding
- Aanbrengen wegfundering
- Aanbrengen zand
- Aanbrengen bermverharding
- Verwijderen teelaarde
- Verwijderen grond
- Aanbrengen stabiliteitsscherm
- Aanbrengen stabiliteits-/pipingscherm
- Aanbrengen pipingscherm
- Aanbrengen grofzandbarriere

Dwarsprofiel A397
Schaal 1:200

Afstand nieuwe situatie	Hoogte nieuwe situatie
-5.74	11.07
-3.21	11.20
-1.25	11.82
0.00	11.88
1.25	11.82
10.13	9.09

Afstand bestaande situatie	Hoogte bestaande situatie
-50.00	7.41
-49.28	7.38
-48.27	7.28
-47.21	7.22
-46.02	7.20
-44.70	7.12
-43.69	7.07
-42.66	7.04
-41.36	6.98
-40.31	6.94
-39.18	6.89
-38.10	6.87
-36.99	6.81
-35.89	6.78
-34.66	6.70
-33.19	6.71
-32.11	6.81
-31.10	6.93
-30.07	7.43
-28.67	8.13
-27.65	8.64
-26.63	9.02
-25.33	9.52
-24.25	10.04
-23.13	10.36
-22.01	10.61
-20.96	10.74
-19.86	10.78
-18.75	10.80
-17.47	10.90
-16.45	10.91
-15.45	10.99
-14.44	11.03
-13.25	11.09
-12.08	11.10
-10.96	11.12
-9.89	11.14
-8.75	11.09
-7.32	11.14
-5.80	11.09
-4.63	10.70
-3.51	10.25
-2.15	9.77
-1.00	9.48
0.00	9.51
1.04	9.31
2.29	9.33
3.62	9.25
5.01	9.22
6.12	9.15
7.18	9.12
8.45	9.12
9.58	9.10
10.81	9.08
11.82	9.05
12.83	9.09
14.23	8.95
15.71	8.93
16.79	8.85
17.97	8.72
19.10	8.68
20.33	8.63
21.88	8.65
23.29	8.59
24.43	8.41
25.49	8.37
26.87	8.27
28.08	8.28
29.23	8.19
30.87	8.12
31.93	8.07
33.15	7.99
34.44	7.82
35.63	7.71
36.70	7.50
37.82	7.41
39.25	7.39
40.44	7.38
41.80	7.49
43.01	7.63
44.16	7.79
45.21	7.95
46.32	7.99
47.37	7.92
48.46	7.74
49.64	7.53
50.00	7.49

Dwarsprofiel dijkpalen
Datum: 09/10/2023

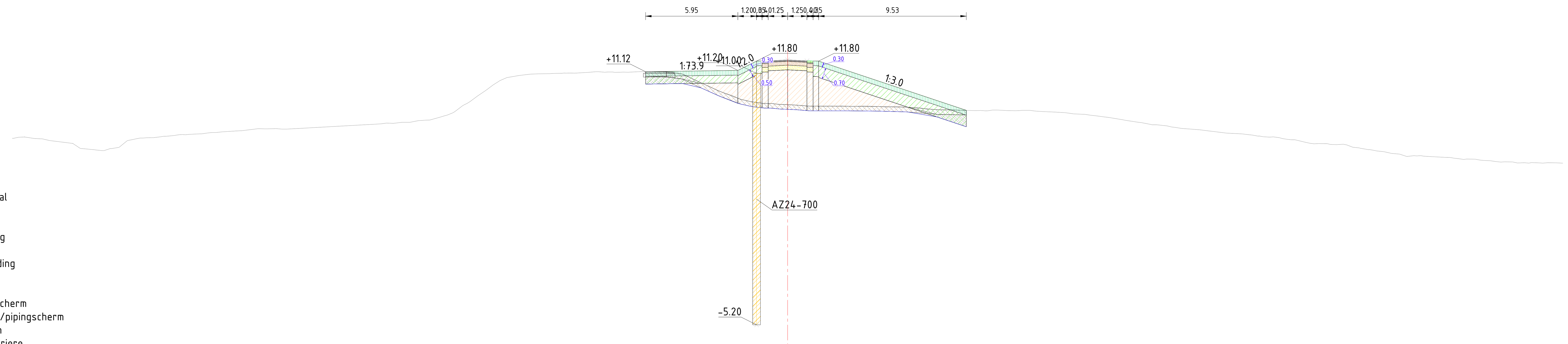

Legenda

- Aanbrengen klei C2
- Aanbrengen klei C3
- Aanbrengen kernmateriaal
- Aanbrengen teelaarde
- Aanbrengen verharding
- Aanbrengen wegfundering
- Aanbrengen zand
- Aanbrengen bermverharding
- Verwijderen teelaarde
- Verwijderen grond
- Aanbrengen stabiliteitsscherm
- Aanbrengen stabiliteits-/pipingscherm
- Aanbrengen pipingscherm
- Aanbrengen grofzandbarriere

Dwarsprofiel A398
Schaal 1:200

Hoogte nieuwe situatie	11.01	11.20	11.82	11.88	11.82	8.63
Afstand nieuwe situatie	-6.95	-3.20	-1.25	0.00	1.25	11.53

Afstand bestaande situatie	Hoogte bestaande situatie
-50.00	6.83
-49.21	6.91
-48.03	6.78
-46.85	6.59
-45.61	6.17
-44.60	6.07
-43.59	6.17
-42.55	6.68
-41.36	6.86
-40.02	6.96
-38.84	7.05
-37.79	7.11
-36.49	7.24
-34.98	7.34
-33.59	7.43
-32.30	7.42
-25.43	7.79
-24.34	7.86
-23.08	8.00
-21.57	8.47
-20.48	9.18
-19.44	9.92
-18.07	10.75
-16.52	10.96
-15.06	11.00
-13.72	11.03
-12.37	11.11
-11.30	11.10
-10.28	11.08
-8.67	11.11
-7.11	11.05
-5.88	10.54
-4.57	9.93
-3.57	9.58
-2.36	9.18
-1.07	9.08
0.00	8.99
1.43	8.90
2.51	8.89
3.68	8.90
4.84	8.91
5.85	8.88
6.96	8.86
8.44	8.80
9.52	8.68
11.11	8.64
12.14	8.61
13.21	8.64
14.71	8.60
16.00	8.57
17.20	8.52
18.45	8.40
19.53	8.31
20.75	8.16
21.85	7.98
23.45	7.71
24.46	7.62
25.54	7.45
26.57	7.37
27.61	7.25
28.94	7.13
29.95	7.04
31.09	6.90
32.19	6.76
33.45	6.56
34.81	6.48
35.84	6.44
36.87	6.20
37.91	6.03
38.95	5.85
39.96	5.65
41.02	5.68
42.24	5.60
43.33	5.51
44.35	5.47
45.35	5.38
46.76	5.30
47.81	5.23
49.01	5.25
50.00	5.22

Dwarsprofiel dijkpalen
Datum: 09/10/2023

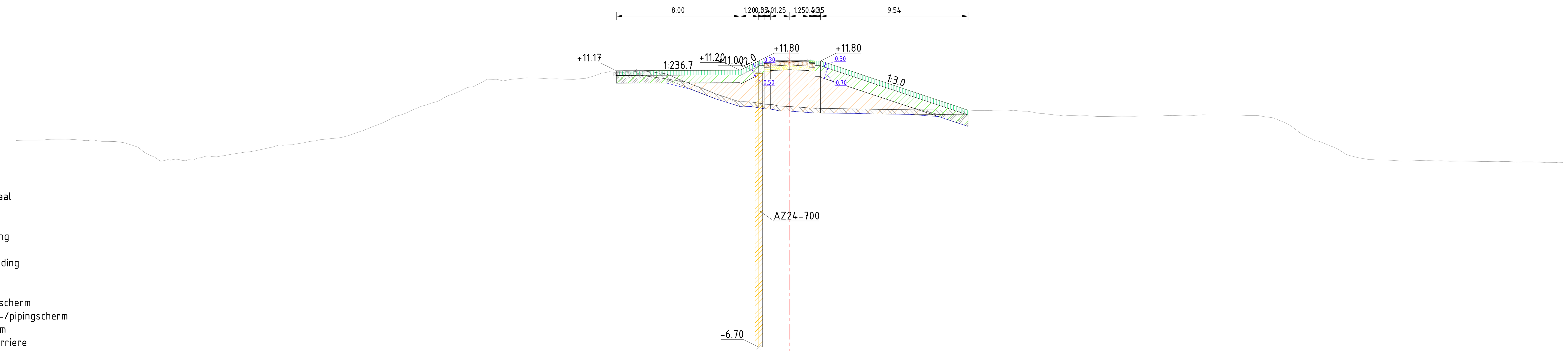

Legenda

- Aanbrengen klei C2
- Aanbrengen klei C3
- Aanbrengen kernmateriaal
- Aanbrengen teelaarde
- Aanbrengen verharding
- Aanbrengen wegfundering
- Aanbrengen zand
- Aanbrengen bermverharding
- Verwijderen teelaarde
- Verwijderen grond
- Aanbrengen stabiliteitsscherm
- Aanbrengen stabiliteits-/pipingscherm
- Aanbrengen pipingscherm
- Aanbrengen grofzandbarriere

Dwarsprofiel A399
Schaal 1:200

Afstand nieuwe situatie	Hoogte nieuwe situatie
-7.98	10.96
-3.20	11.20
-1.25	11.82
0.00	11.88
1.25	11.82
11.54	8.62

Afstand bestaande situatie	Hoogte bestaande situatie
-50.00	6.66
-49.77	6.67
-48.71	6.68
-47.60	6.74
-45.93	6.70
-44.73	6.63
-43.53	6.59
-42.10	6.20
-41.06	5.59
-40.06	5.39
-39.06	5.35
-38.06	5.55
-37.06	5.60
-35.86	5.81
-34.55	5.99
-33.06	6.36
-32.04	6.42
-30.59	6.66
-29.56	6.79
-28.29	7.06
-27.05	7.52
-25.68	8.14
-24.57	8.55
-23.42	8.99
-22.33	9.44
-21.09	9.98
-20.05	10.35
-19.05	10.62
-18.00	10.61
-16.99	10.71
-15.97	10.67
-14.61	10.63
-13.20	10.68
-12.04	11.02
-11.01	11.17
-9.82	11.17
-8.80	11.18
-7.70	10.87
-6.54	10.38
-5.54	10.01
-4.54	9.57
-3.49	9.16
-2.32	9.13
-1.04	8.97
0.00	8.86
1.50	8.75
2.72	8.71
3.98	8.71
5.36	8.67
6.53	8.67
7.59	8.66
8.78	8.64
9.90	8.64
11.10	8.63
12.38	8.60
13.40	8.57
14.44	8.62
15.85	8.47
17.28	8.29
18.73	8.26
19.84	8.21
21.46	8.23
22.54	8.24
23.98	8.24
25.27	8.29
26.55	8.31
27.85	8.30
29.03	8.32
30.11	8.28
31.27	8.13
32.28	7.69
33.53	6.86
34.70	6.43
35.73	5.93
36.86	5.53
37.96	5.40
39.45	5.34
40.49	5.36
41.82	5.34
43.36	5.34
44.79	5.30
45.80	5.31
46.99	5.27
48.06	5.28
49.56	5.24
50.00	5.23

Dwarsprofiel dijkpalen
Datum: 09/10/2023

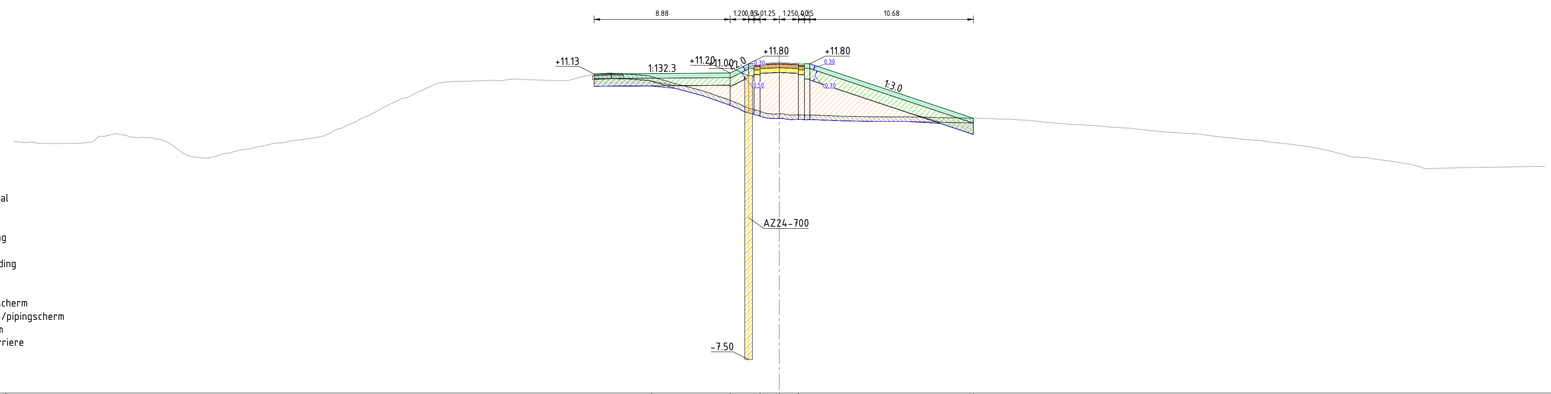

Legenda

- Aanbrengen klei C2
- Aanbrengen klei C3
- Aanbrengen kernmateriaal
- Aanbrengen teelaarde
- Aanbrengen verharding
- Aanbrengen wegfundering
- Aanbrengen zand
- Aanbrengen bermverharding
- Verwijderen teelaarde
- Verwijderen grond
- Aanbrengen stabiliteitsscherm
- Aanbrengen stabiliteits-/pipingscherm
- Aanbrengen pipingscherm
- Aanbrengen grofzandbarriere

Dwarsprofiel A400
Schaal 1:200

Hoogte nieuwe situatie	10.94 11.20 11.82 11.88 11.82 8.24
Afstand nieuwe situatie	-8.32 -3.20 -1.25 0.00 1.25 12.68
Hoogte bestaande situatie	6.76 6.69 6.60 6.59 6.66 7.10 7.16 7.01 6.87 6.28 5.73 5.12 5.97 6.22 6.40 6.63 6.83 6.98 7.47 7.91 8.45 9.15 9.59 10.07 10.53 10.66 10.69 10.72 10.81 10.75 10.71 10.84 11.16 11.20 11.16 11.07 10.79 10.50 10.20 9.85 9.49 8.97 8.62 8.53 8.47 8.46 8.39 8.36 8.32 8.32 8.34 8.35 8.28 8.27 8.25 8.21 8.16 8.08 7.95 7.86 7.78 7.65 7.52 7.40 7.31 7.24 7.12 7.09 6.89 6.81 6.66 6.52 6.33 6.04 5.74 5.66 5.45 5.20 4.94 5.02 5.18 5.18
Afstand bestaande situatie	-49.89 -49.85 -48.85 -47.82 -46.69 -45.12 -43.88 -42.88 -41.70 -40.37 -39.36 -38.31 -37.01 -36.00 -34.92 -33.86 -32.64 -31.43 -30.32 -29.02 -27.88 -26.77 -25.43 -24.35 -23.34 -22.33 -20.88 -19.76 -18.58 -17.22 -16.06 -14.40 -13.30 -11.97 -10.95 -9.91 -8.82 -7.77 -6.72 -5.60 -4.41 -3.37 -2.20 -1.07 0.00 1.39 2.63 3.64 4.93 5.93 7.10 8.11 9.32 10.73 11.86 12.92 14.09 15.46 16.61 17.78 19.19 20.35 21.99 23.58 24.76 25.92 27.00 28.03 29.14 30.18 31.21 32.35 33.55 34.98 36.22 37.29 38.43 39.90 41.25 42.29 44.85 49.45 50.00

Dwarsprofiel dijkpalen
Datum: 09/10/2023

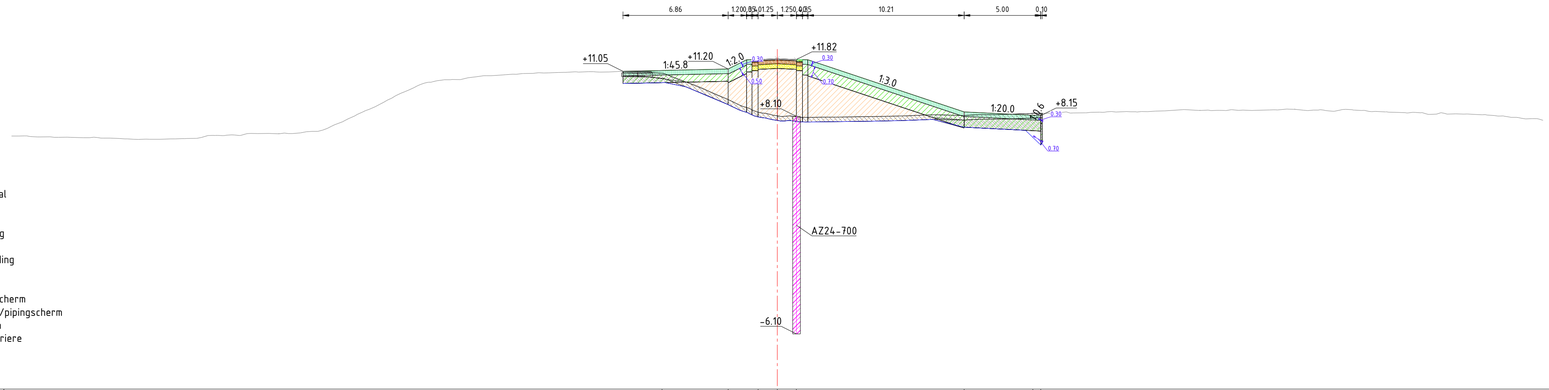

Legenda

- Aanbrengen klei C2
- Aanbrengen klei C3
- Aanbrengen kernmateriaal
- Aanbrengen teelaarde
- Aanbrengen verharding
- Aanbrengen wegfundering
- Aanbrengen zand
- Aanbrengen bermverharding
- Verwijderen teelaarde
- Verwijderen grond
- Aanbrengen stabiliteitsscherm
- Aanbrengen stabiliteits-/pipingscherm
- Aanbrengen pipingscherm
- Aanbrengen grofzandbarriere

Dwarsprofiel A401
Schaal 1:200

Hoogte nieuwe situatie	10.98 11.20 11.82 11.88 11.82 8.40 8.32 8.15
Afstand nieuwe situatie	-7.52 -3.21 -1.25 0.00 1.25 12.21 16.69 17.21
Hoogte bestaande situatie	6.82 6.82 6.76 6.74 6.74 6.74 6.69 6.65 6.61 6.64 6.67 6.85 6.86 6.86 6.86 6.99 7.02 7.03 7.13 7.56 8.15 8.64 9.18 9.72 10.20 10.43 10.52 10.63 10.76 10.83 10.91 10.96 10.97 11.00 11.00 11.00 11.04 11.03 11.01 10.53 10.13 9.63 9.24 8.75 8.36 8.15 8.11 8.04 8.06 8.10 8.10 8.14 8.17 8.22 8.17 8.22 8.22 8.24 8.27 8.31 8.40 8.34 8.38 8.42 8.42 8.47 8.54 8.49 8.50 8.52 8.50 8.53 8.58 8.51 8.54 8.53 8.50 8.41 8.34 8.26 8.27 8.23 8.16 8.06 7.94 7.85
Afstand bestaande situatie	-50.00 -39.54 -48.30 -47.22 -46.15 -44.63 -43.55 -42.04 -40.98 -39.59 -38.58 -37.08 -36.06 -35.03 -33.92 -32.18 -31.15 -30.00 -28.90 -27.57 -26.49 -25.44 -24.31 -23.28 -22.23 -21.23 -20.20 -19.00 -17.72 -16.56 -15.54 -14.28 -12.98 -11.59 -10.38 -9.24 -8.06 -6.57 -5.29 -4.28 -3.27 -2.23 -1.17 0.00 1.04 2.20 3.91 5.24 6.85 7.95 9.11 10.38 11.65 12.83 13.91 15.17 16.24 17.42 18.88 20.11 21.26 22.69 23.78 25.27 26.46 27.60 28.71 29.94 31.02 32.15 33.28 34.37 35.45 36.79 38.14 39.54 41.01 42.02 43.06 44.32 45.65 46.83 47.84 48.86 50.00

Dwarsprofiel dijkpalen
Datum: 09/10/2023

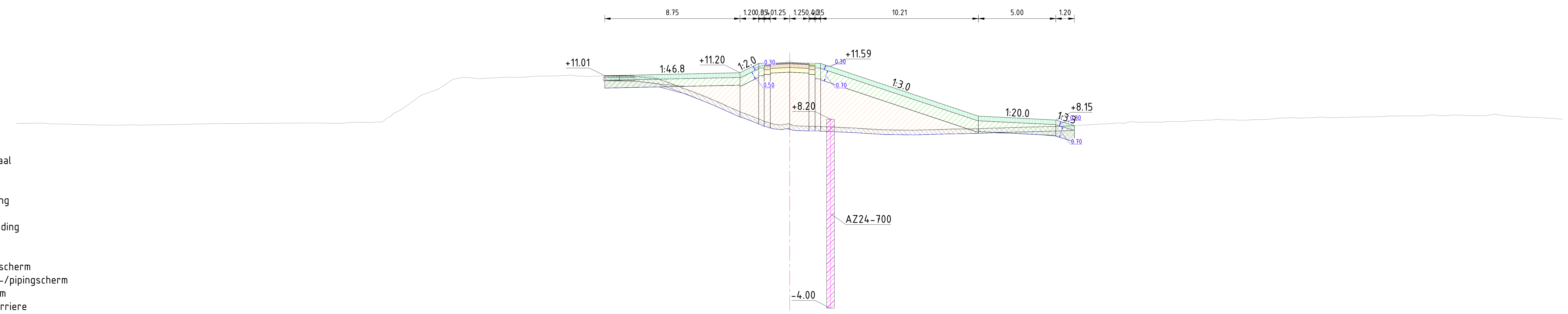

Legenda

- Aanbrengen klei C2
- Aanbrengen klei C3
- Aanbrengen kernmateriaal
- Aanbrengen teelaarde
- Aanbrengen verharding
- Aanbrengen wegfundering
- Aanbrengen zand
- Aanbrengen bermverharding
- Verwijderen teelaarde
- Verwijderen grond
- Aanbrengen stabiliteitsscherm
- Aanbrengen stabiliteits-/pipingscherm
- Aanbrengen pipingscherm
- Aanbrengen grofzandbarriere

Dwarsprofiel A402

Schaal 1:200

Afstand nieuwe situatie	Hoogte nieuwe situatie
-8.85	10.92
-3.20	11.20
-1.25	11.82
0.00	11.88
1.25	11.82
12.21	8.40
17.21	8.15
18.31	7.78

Afstand bestaande situatie	Hoogte bestaande situatie
-50.00	7.93
-48.21	7.95
-46.96	7.88
-45.88	7.85
-44.64	7.82
-42.69	7.84
-41.46	7.83
-40.00	7.85
-37.45	7.91
-30.71	7.96
-29.48	7.93
-28.08	8.01
-26.31	8.04
-25.21	8.77
-23.76	9.77
-22.65	10.18
-21.30	10.87
-20.06	10.83
-18.60	10.91
-17.32	10.91
-16.26	10.99
-15.17	10.99
-14.08	11.05
-13.06	10.96
-11.94	11.01
-10.86	11.02
-9.68	10.98
-8.59	10.85
-7.46	10.43
-6.39	10.05
-4.89	9.42
-3.74	8.93
-2.50	8.42
-1.05	7.88
0.00	7.89
1.08	7.75
2.70	7.72
3.75	7.63
4.76	7.57
6.06	7.52
7.25	7.48
8.37	7.51
9.71	7.52
11.60	7.56
12.72	7.61
13.77	7.62
15.29	7.69
16.35	7.72
17.36	7.74
18.85	7.82
20.13	7.88
21.26	7.97
22.28	8.03
23.61	8.02
24.62	8.05
25.65	8.07
27.10	8.14
28.13	8.16
29.47	8.14
30.67	8.18
31.74	8.28
32.77	8.28
33.92	8.31
34.99	8.31
36.18	8.32
37.86	8.35
39.25	8.41
40.28	8.41
41.38	8.48
42.73	8.46
43.86	8.44
45.12	8.44
46.53	8.40
48.29	8.31
49.33	8.25
50.00	8.21

Dwarsprofiel dijkpalen

Datum: 09/10/2023

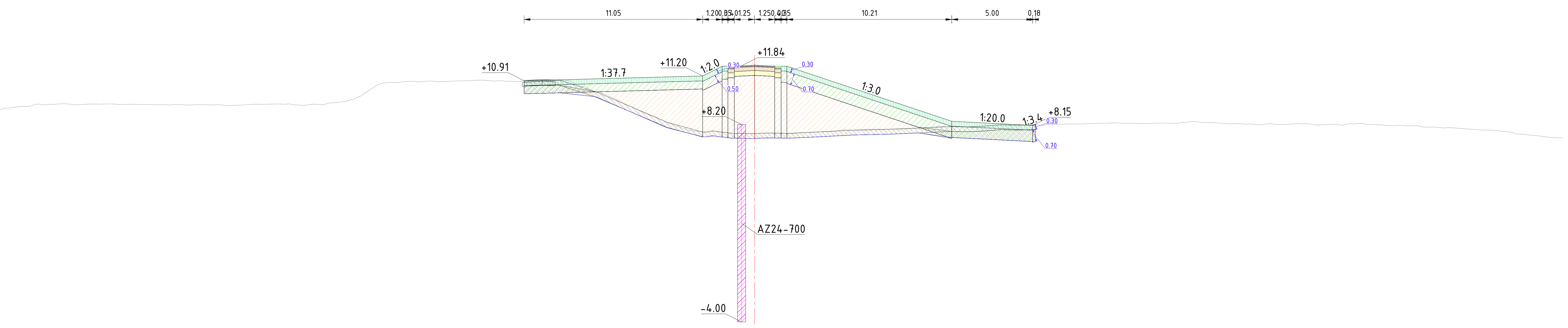

Legenda

- Aanbrengen klei C2
- Aanbrengen klei C3
- Aanbrengen kernmateriaal
- Aanbrengen teelaarde
- Aanbrengen verharding
- Aanbrengen wegfundering
- Aanbrengen zand
- Aanbrengen bermverharding
- Verwijderen teelaarde
- Verwijderen grond
- Aanbrengen stabiliteitsscherm
- Aanbrengen stabiliteits-/pipingscherm
- Aanbrengen pipingscherm
- Aanbrengen grofzandbarriere

Dwarsprofiel A403
Schaal 1:200

Afstand nieuwe situatie	Hoogte nieuwe situatie
-11.25	10.80
-3.20	11.20
-1.25	11.82
0.00	11.88
1.25	11.82
12.21	8.40
17.21 / [illegible]	8.18 / 8.15

Afstand bestaande situatie	Hoogte bestaande situatie
-50.00	8.09
-48.70	8.47
-47.56	8.84
-46.18	9.21
-44.88	9.33
-43.86	9.42
-42.63	9.48
-41.60	9.43
-40.46	9.46
-39.38	9.44
-38.34	9.45
-37.17	9.42
-36.14	9.41
-35.13	9.40
-34.09	9.44
-32.61	9.38
-31.57	9.41
-30.27	9.45
-28.81	9.48
-27.70	9.40
-26.63	9.43
-25.36	9.62
-24.33	9.99
-23.33	10.65
-22.27	10.79
-21.22	10.88
-20.10	10.89
-18.73	10.89
-17.37	10.93
-16.10	10.89
-15.09	10.88
-13.86	10.96
-12.79	10.97
-11.51	10.92
-10.46	10.53
-9.42	10.13
-8.39	9.67
-7.38	9.19
-6.23	8.71
-5.17	8.24
-3.61	7.78
-2.59	7.82
-1.29	7.65
0.00	7.65
1.10	7.67
2.40	7.63
3.44	7.70
4.46	7.76
5.49	7.89
6.79	7.89
8.20	7.90
9.59	7.95
10.66	8.02
11.66	8.08
12.76	8.05
13.93	8.09
15.20	8.18
16.50	8.16
17.61	8.17
18.70	8.21
19.79	8.23
20.82	8.26
21.85	8.28
23.06	8.29
24.42	8.27
25.58	8.29
26.62	8.34
27.69	8.33
28.81	8.29
30.09	8.25
31.19	8.19
32.30	8.21
33.50	8.26
34.74	8.17
35.90	8.22
37.23	8.24
38.77	8.17
39.92	8.16
40.96	8.13
42.03	8.04
43.03	8.02
44.41	7.90
45.65	7.85
46.74	7.74
47.86	7.56
48.88	7.45
50.00	7.37

Dwarsprofiel dijkpalen
Datum: 09/10/2023

Legenda

- Aanbrengen klei C2
- Aanbrengen klei C3
- Aanbrengen kernmateriaal
- Aanbrengen teelaarde
- Aanbrengen verharding
- Aanbrengen wegfundering
- Aanbrengen zand
- Aanbrengen bermverharding
- Verwijderen teelaarde
- Verwijderen grond
- Aanbrengen stabiliteitsscherm
- Aanbrengen stabiliteits-/pipingscherm
- Aanbrengen pipingscherm
- Aanbrengen grofzandbarriere

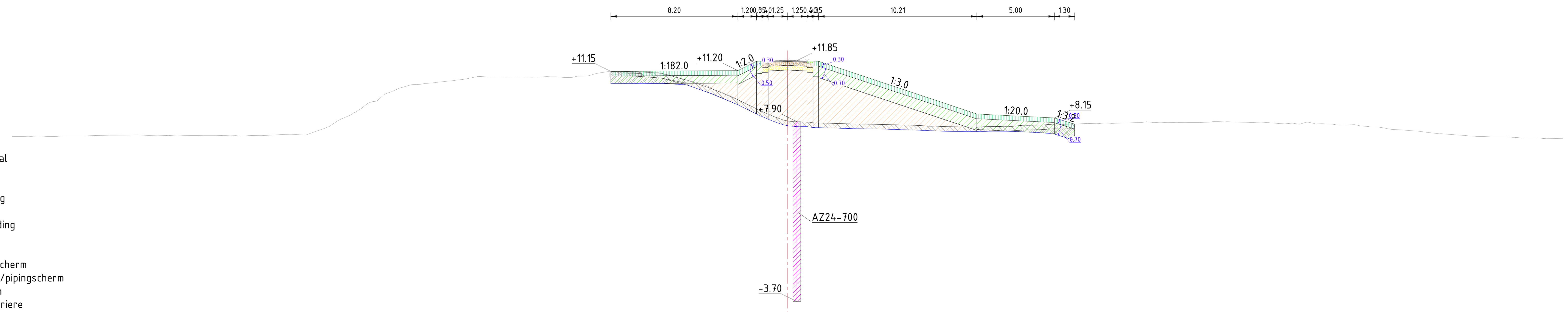

Dwarsprofiel A404
Schaal 1:200

Afstand nieuwe situatie	Hoogte nieuwe situatie
-7.84	10.97
-3.20	11.20
-1.25	11.82
0.00	11.88
1.25	11.82
12.21	8.40
17.21	8.15
18.41	7.75

Afstand bestaande situatie	Hoogte bestaande situatie
-50.00	6.95
-48.97	6.96
-47.80	6.95
-46.55	6.99
-45.14	6.99
-43.67	7.03
-42.44	7.04
-41.38	7.02
-40.37	7.02
-38.97	7.02
-37.67	7.02
-35.92	7.00
-34.70	7.01
-33.19	7.04
-32.03	7.06
-30.90	7.11
-29.79	7.50
-28.56	8.17
-27.52	8.74
-26.51	9.23
-25.47	9.87
-24.11	10.30
-22.96	10.40
-21.74	10.54
-20.31	10.76
-19.10	10.78
-17.82	10.79
-16.44	10.77
-15.33	10.81
-13.90	10.76
-12.88	10.86
-11.53	11.15
-10.12	11.12
-9.02	11.14
-7.89	10.98
-6.88	10.67
-5.85	10.44
-4.77	9.98
-3.61	9.52
-2.50	8.97
-1.45	8.48
0.00	7.96
1.24	7.89
2.35	7.82
3.46	7.78
4.81	7.74
5.83	7.73
7.05	7.71
8.06	7.67
9.37	7.59
10.46	7.58
11.51	7.57
12.68	7.59
13.87	7.62
14.93	7.66
16.25	7.68
17.25	7.75
18.28	7.75
19.33	7.79
20.43	7.82
21.87	7.82
23.14	7.91
24.50	7.84
25.67	7.84
26.99	7.87
28.20	7.89
29.75	7.86
31.20	7.82
32.54	7.81
33.56	7.87
34.97	7.75
36.57	7.72
37.59	7.57
38.77	7.44
39.78	7.36
41.24	7.21
42.72	7.08
44.55	6.95
45.58	6.92
46.66	6.90
48.22	6.86
49.61	6.82
50.00	6.81

Dwarsprofiel dijkpalen
Datum: 09/10/2023

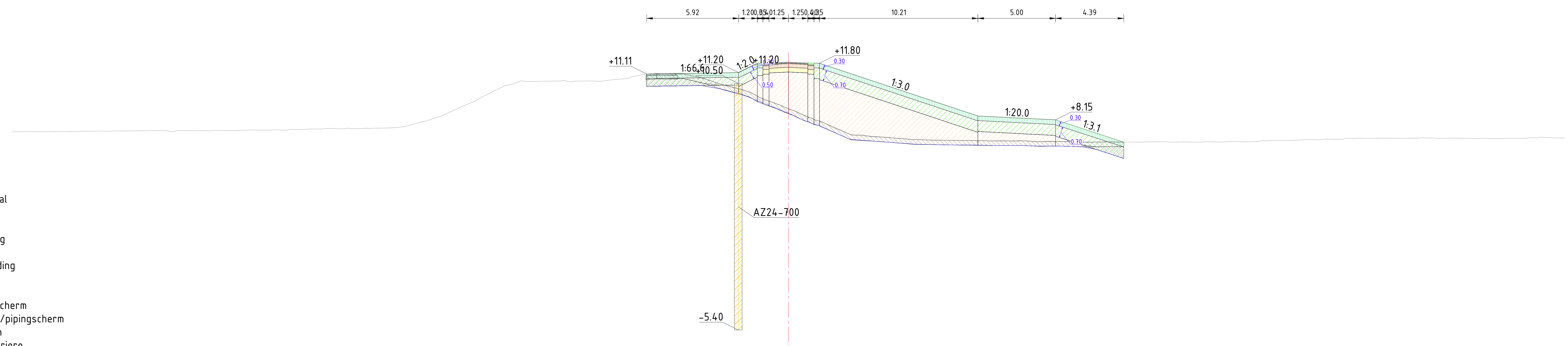

Legenda

- Aanbrengen klei C2
- Aanbrengen klei C3
- Aanbrengen kernmateriaal
- Aanbrengen teelaarde
- Aanbrengen verharding
- Aanbrengen wegfundering
- Aanbrengen zand
- Aanbrengen bermverharding
- Verwijderen teelaarde
- Verwijderen grond
- Aanbrengen stabiliteitsscherm
- Aanbrengen stabiliteits-/pipingscherm
- Aanbrengen pipingscherm
- Aanbrengen grofzandbarriere

Dwarsprofiel A405
Schaal 1:200

Hoogte nieuwe situatie	11.06 11.07 11.25 11.82 11.88 11.82 8.74 8.40 8.15 6.85 6.72
Afstand nieuwe situatie	-6.11 -5.80 -3.11 -1.15 0.00 1.13 11.19 12.20 17.20 21.09 21.50
Hoogte bestaande situatie	7.38 7.40 7.39 7.40 7.41 7.43 7.44 7.47 7.46 7.46 7.46 7.47 7.49 7.49 7.51 7.54 7.56 7.60 7.59 7.60 7.65 7.83 8.14 8.59 9.27 9.84 10.37 10.63 10.65 10.61 10.67 10.66 10.81 11.08 11.13 11.12 10.83 10.47 10.20 9.90 9.29 8.87 8.44 8.05 7.56 7.20 7.04 6.98 6.89 6.83 6.84 6.83 6.80 6.78 6.77 6.77 6.75 6.70 6.73 6.72 6.72 6.71 6.71 6.73 6.75 6.77 6.83 6.82 6.88 6.91 6.91 6.96 6.98 6.96 6.99 6.96 6.97 6.97 6.94 6.96 7.03 6.99 6.98
Afstand bestaande situatie	-50.00 -48.95 -47.39 -45.91 -44.81 -43.55 -42.26 -41.22 -40.15 -38.92 -37.50 -36.45 -35.20 -34.13 -33.11 -31.95 -30.77 -29.53 -28.14 -26.98 -25.42 -24.25 -23.17 -21.95 -20.40 -19.27 -18.21 -16.91 -15.73 -14.04 -12.98 -11.91 -10.55 -9.39 -8.23 -6.55 -5.51 -4.49 -3.47 -2.40 -1.03 0.00 1.01 2.13 3.16 4.67 5.72 6.81 7.92 9.33 10.62 11.78 12.99 14.46 15.70 17.04 18.30 19.53 20.79 22.20 23.55 24.56 26.01 27.40 28.82 30.18 31.27 32.41 33.44 34.54 35.68 37.17 38.56 39.76 40.87 42.04 43.40 44.82 45.93 47.15 48.41 49.49 50.00

Dwarsprofiel dijkpalen
Datum: 09/10/2023

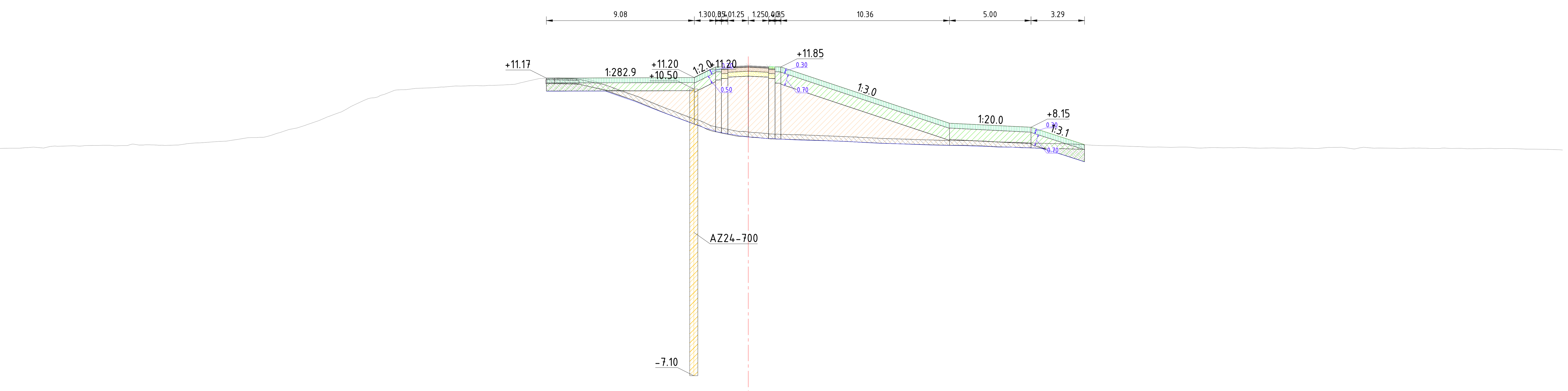

Legenda

- Aanbrengen klei C2
- Aanbrengen klei C3
- Aanbrengen kernmateriaal
- Aanbrengen teelaarde
- Aanbrengen verharding
- Aanbrengen wegfundering
- Aanbrengen zand
- Aanbrengen bermverharding
- Verwijderen teelaarde
- Verwijderen grond
- Aanbrengen stabiliteitsscherm
- Aanbrengen stabiliteits-/pipingscherm
- Aanbrengen pipingscherm
- Aanbrengen grofzandbarriere

Dwarsprofiel A406

Schaal 1:200

Afstand nieuwe situatie	Hoogte nieuwe situatie
-9.23	10.91
-6.03	11.07
-2.72	11.51
-1.28	11.87
0.00	11.93
1.22	11.87
6.63	10.30
12.32	8.40
14.90	8.27
17.32	8.15
18.93	7.61
20.55	7.07

Afstand bestaande situatie	Hoogte bestaande situatie
-50.00	6.82
-49.13	6.82
-47.39	6.82
-46.32	6.84
-45.17	6.87
-43.88	6.93
-42.41	6.98
-40.75	7.03
-39.59	7.04
-38.49	7.03
-37.14	7.06
-36.13	7.05
-35.00	7.06
-33.94	7.19
-32.75	7.27
-31.57	7.38
-30.50	7.52
-29.30	7.66
-28.19	8.02
-26.93	8.36
-25.77	8.81
-24.65	9.27
-23.59	9.81
-22.35	10.16
-20.98	10.47
-19.92	10.56
-18.46	10.64
-17.05	10.70
-15.99	10.72
-14.97	10.75
-13.55	10.98
-12.36	11.17
-11.31	11.16
-9.98	11.13
-8.67	10.71
-7.26	10.19
-6.26	9.80
-5.08	9.33
-3.52	8.73
-2.43	8.31
-1.43	8.06
0.00	7.87
1.29	7.75
2.40	7.70
3.64	7.67
4.68	7.63
6.03	7.57
7.59	7.50
9.10	7.44
10.46	7.39
11.54	7.35
12.69	7.34
13.81	7.33
15.60	7.25
16.73	7.23
18.40	7.17
19.65	7.14
21.18	7.05
22.57	7.02
23.84	6.97
25.08	6.94
26.46	6.94
27.51	6.89
28.63	6.91
29.82	6.89
30.86	6.89
32.17	6.88
33.23	6.86
34.26	6.87
35.62	6.91
36.99	6.85
38.42	6.87
39.44	6.87
40.86	6.88
41.86	6.85
43.01	6.86
44.14	6.83
45.60	6.86
46.85	6.85
48.22	6.81
49.77	6.77
50.00	6.76

Dwarsprofiel dijkpalen

Datum: 09/10/2023

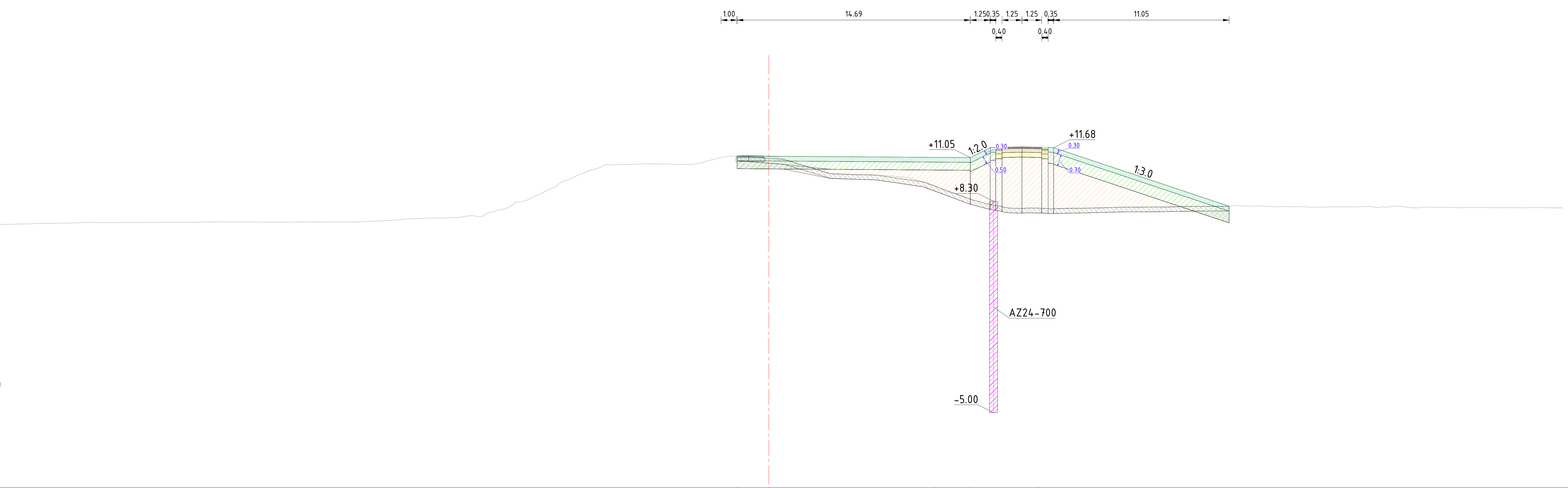

Legenda

- Aanbrengen klei C2
- Aanbrengen klei C3
- Aanbrengen kernmateriaal
- Aanbrengen teelaarde
- Aanbrengen verharding
- Aanbrengen wegfundering
- Aanbrengen zand
- Aanbrengen bermverharding
- Verwijderen teelaarde
- Verwijderen grond
- Aanbrengen stabiliteitsscherm
- Aanbrengen stabiliteits-/pipingscherm
- Aanbrengen pipingscherm
- Aanbrengen grofzandbarriere

Dwarsprofiel A407
Schaal 1:200

Afstand nieuwe situatie	Hoogte nieuwe situatie
-1.99	11.16
0.00	11.14
10.43	11.05
12.64	11.03
13.75	11.58
15.75	11.72
17.00	11.71
27.35	8.54
29.02	7.99

Afstand bestaande situatie	Hoogte bestaande situatie
-50.00	6.91
-49.15	6.89
-48.07	6.85
-46.73	6.88
-45.35	6.91
-43.87	6.93
-42.31	6.96
-41.25	6.96
-40.17	6.97
-38.19	6.98
-36.61	6.98
-35.39	7.00
-34.35	7.01
-33.20	7.01
-31.92	6.99
-30.84	6.98
-29.56	7.00
-28.42	7.00
-27.36	7.00
-25.68	7.01
-24.38	7.07
-22.99	7.18
-21.67	7.23
-20.16	7.27
-19.15	7.35
-18.03	7.34
-16.97	7.78
-15.90	8.25
-14.62	8.66
-13.55	9.17
-12.44	9.73
-11.30	10.24
-10.12	10.62
-8.86	10.62
-7.54	10.66
-6.48	10.65
-4.61	10.65
-3.50	10.93
-2.48	11.15
-1.39	11.17
0.00	11.11
1.08	10.90
2.47	10.46
3.55	10.12
4.74	9.99
5.93	9.97
6.98	9.92
8.16	9.85
9.36	9.62
10.45	9.28
11.73	8.79
12.80	8.40
13.84	8.12
14.90	7.90
16.10	7.86
17.16	7.87
18.37	7.86
19.56	7.87
20.60	7.87
22.00	7.93
23.03	7.92
24.46	7.95
25.53	7.94
26.65	7.99
27.84	7.98
28.91	7.99
30.06	8.01
31.60	7.97
32.87	7.96
33.99	7.94
35.39	7.95
36.86	7.95
38.02	7.96
39.06	7.94
40.12	7.93
41.25	7.94
42.69	7.92
43.96	7.91
45.38	7.91
46.69	7.90
47.96	7.90
49.04	7.89
50.00	7.89

Dwarsprofiel dijkpalen
Datum: 26/10/2023

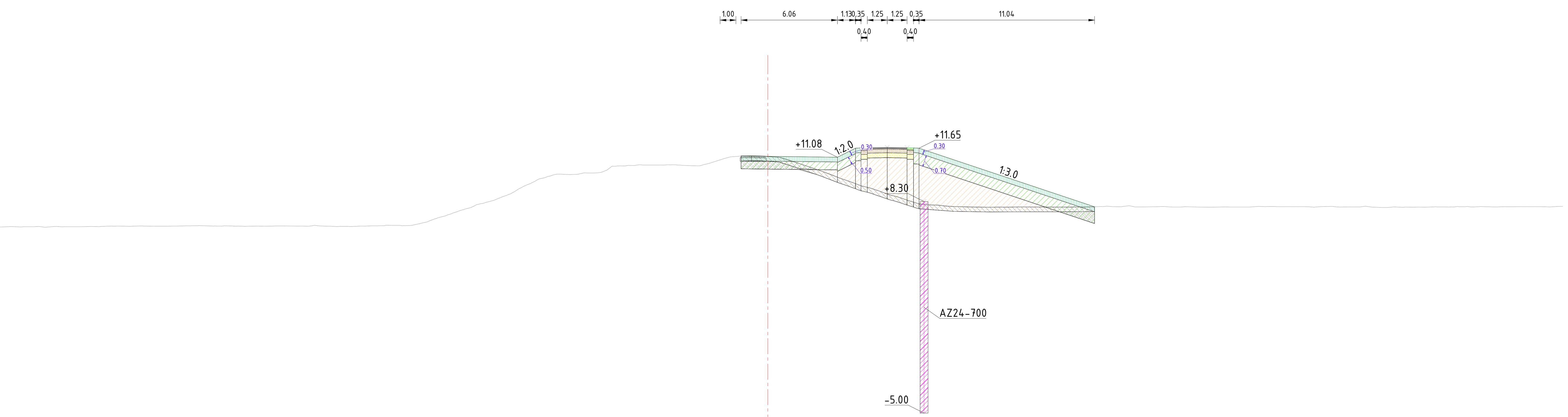

Legenda

- Aanbrengen klei C2
- Aanbrengen klei C3
- Aanbrengen kernmateriaal
- Aanbrengen teelaarde
- Aanbrengen verharding
- Aanbrengen wegfundering
- Aanbrengen zand
- Aanbrengen bermverharding
- Verwijderen teelaarde
- Verwijderen grond
- Aanbrengen stabiliteitsscherm
- Aanbrengen stabiliteits-/pipingscherm
- Aanbrengen pipingscherm
- Aanbrengen grofzandbarriere

Dwarsprofiel A408
Schaal 1:200

Hoogte nieuwe situatie	Afstand nieuwe situatie
11.16	-2.57
11.16	-1.68
11.14	0.00
11.08	4.38
11.65	5.51
11.70	7.51
11.68	8.76
7.97	20.55

Hoogte bestaande situatie	Afstand bestaande situatie
6.69	-50.00
6.71	-49.25
6.70	-48.23
6.71	-46.78
6.68	-45.50
6.71	-44.40
6.71	-43.20
6.71	-42.07
6.76	-40.98
6.75	-39.81
6.75	-38.59
6.76	-37.20
6.78	-35.86
6.76	-34.76
6.77	-33.71
6.75	-32.68
6.75	-31.68
6.76	-30.45
6.80	-28.55
6.74	-27.49
6.74	-26.47
6.75	-25.35
6.81	-23.99
6.79	-22.62
7.01	-21.46
7.36	-20.40
7.83	-19.02
8.18	-17.92
8.56	-16.79
9.08	-15.67
9.57	-14.65
9.96	-13.54
9.99	-12.51
10.09	-11.00
10.37	-9.99
10.54	-8.98
10.60	-7.87
10.59	-6.72
10.59	-5.55
10.54	-4.44
10.80	-3.36
11.11	-2.30
11.18	-1.26
11.13	0.00
10.96	1.22
10.58	2.28
9.98	4.04
9.55	5.17
9.16	6.37
8.73	7.63
8.39	8.74
8.04	10.04
8.01	11.07
7.97	12.24
7.93	13.38
7.96	14.59
7.96	15.65
7.95	16.68
7.94	18.09
7.94	19.13
7.97	20.43
7.97	21.67
8.03	22.70
7.97	24.27
7.95	25.29
7.97	26.33
7.94	27.77
7.95	28.77
7.95	29.95
7.99	31.09
7.98	32.56
7.97	33.76
7.98	34.78
7.96	35.79
7.96	36.85
7.94	38.03
7.94	39.22
7.94	40.47
7.95	41.88
7.96	43.02
7.95	44.26
7.95	45.64
7.97	47.25
7.97	48.27
7.98	49.78
8.00	50.00

Dwarsprofiel dijkpalen
Datum: 26/10/2023

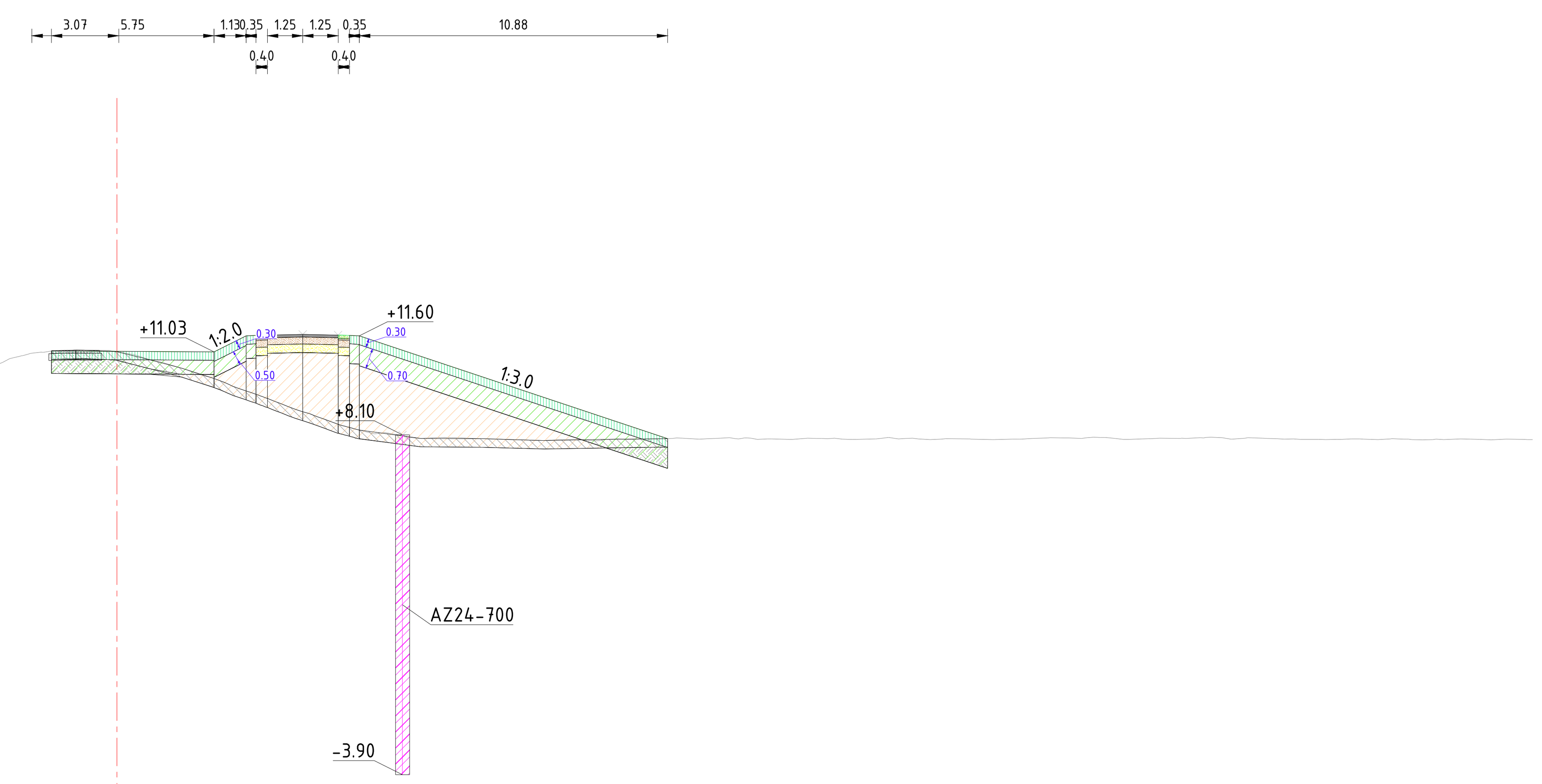

Legenda
- Aanbrengen klei C2
- Aanbrengen klei C3
- Aanbrengen kernmateriaal
- Aanbrengen teelaarde
- Aanbrengen verharding
- Aanbrengen wegfundering
- Aanbrengen zand
- Aanbrengen bermverharding
- Verwijderen teelaarde
- Verwijderen grond
- Aanbrengen stabiliteitsscherm
- Aanbrengen stabiliteits-/pipingscherm
- Aanbrengen pipingscherm
- Aanbrengen grofzandbarriere

Dwarsprofiel A409
Schaal 1:200

Afstand nieuwe situatie	Hoogte nieuwe situatie
-2.31	11.08
0.00	11.06
1.07	11.05
3.41	11.02
4.56	11.60
5.83	11.64
7.08	11.64
8.21	11.62
14.92	9.48
19.49	7.96

Afstand bestaande situatie	Hoogte bestaande situatie
-50.00	7.20
-49.52	7.19
-48.38	7.20
-46.99	7.28
-40.39	7.31
-38.46	7.22
-37.30	7.28
-31.69	7.19
-30.63	7.16
-29.63	7.19
-28.54	7.22
-27.39	7.17
-26.34	7.23
-25.33	7.27
-24.05	7.41
-22.96	7.75
-21.81	8.10
-20.50	8.63
-19.49	9.02
-18.32	9.42
-17.25	10.05
-16.18	10.32
-15.12	10.50
-13.90	10.59
-12.80	10.59
-11.63	10.62
-10.45	10.60
-9.06	10.54
-7.91	10.53
-6.90	10.46
-5.73	10.44
-4.44	10.51
-3.33	10.90
-2.30	11.07
-1.11	11.09
0.00	11.04
1.19	10.74
2.45	10.40
3.70	10.00
4.97	9.52
6.00	9.12
7.41	8.62
8.42	8.31
9.44	8.18
10.69	7.98
11.82	8.00
12.85	7.97
14.06	7.93
15.36	7.92
16.39	7.94
17.55	7.95
18.76	7.96
19.77	7.99
20.90	7.97
21.96	7.96
22.98	7.96
24.40	7.99
25.62	7.95
26.77	7.96
27.86	7.97
29.11	7.95
30.13	7.96
31.62	7.95
32.88	8.00
34.07	7.98
35.26	7.98
36.51	7.97
37.57	7.97
38.65	8.01
39.85	7.99
40.95	7.97
42.44	7.94
43.59	7.96
44.98	7.96
46.11	7.93
47.46	7.96
48.53	7.93
49.67	7.94
50.00	7.93

Dwarsprofiel dijkpalen
Datum: 26/10/2023

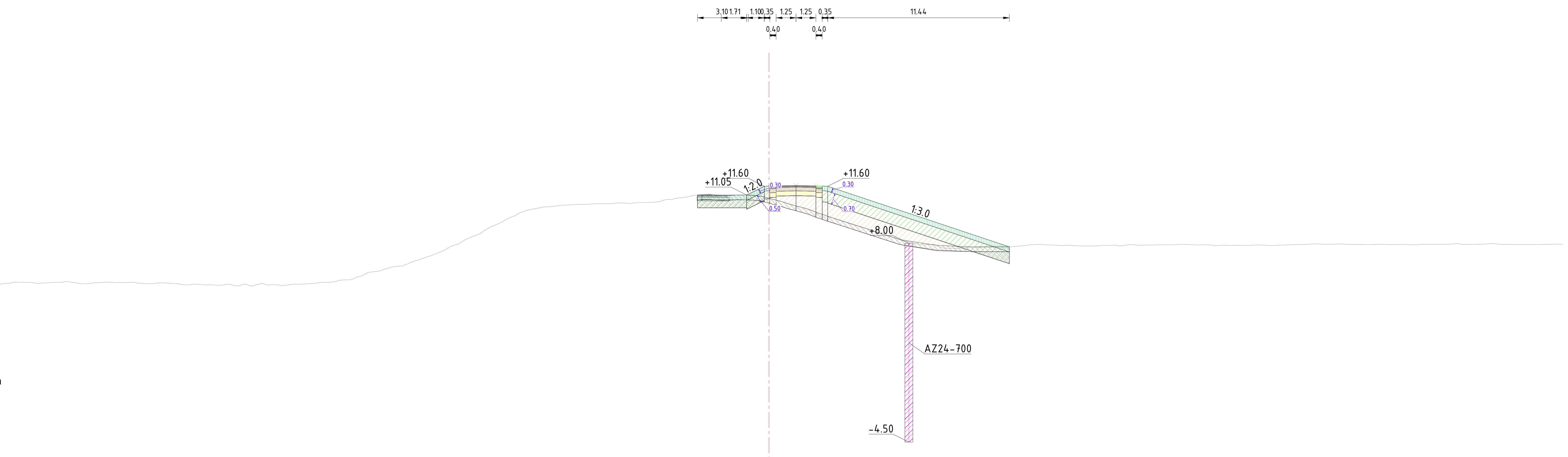

Legenda

- Aanbrengen klei C2
- Aanbrengen klei C3
- Aanbrengen kernmateriaal
- Aanbrengen teelaarde
- Aanbrengen verharding
- Aanbrengen wegfundering
- Aanbrengen zand
- Aanbrengen bermverharding
- Verwijderen teelaarde
- Verwijderen grond
- Aanbrengen stabiliteitsscherm
- Aanbrengen stabiliteits-/pipingscherm
- Aanbrengen pipingscherm
- Aanbrengen grofzandbarriere

Dwarsprofiel A410
Schaal 1:200

Hoogte nieuwe situatie	11.05	11.04	11.61	11.65	11.63	7.79
Afstand nieuwe situatie	-4.50	-1.30	0.00	1.71	2.96	15.14

Hoogte bestaande situatie	[illegible]	[illegible]	5.63	5.52	5.55	5.53	5.61	5.47	5.55	5.56	5.51	5.53	5.48	5.45	5.37	5.36
Afstand bestaande situatie	-50.00	[illegible]	-48.93	-47.76	-46.58	-45.45	-44.33	-43.29	-41.98	-40.91	-39.73	-38.27	-37.26	-36.11	-34.75	-33.72

Hoogte bestaande situatie	5.31	5.41	5.39	5.46	5.56	5.69	5.89	6.23	6.50	6.81	7.21	7.87	8.38	9.07	9.60	10.06
Afstand bestaande situatie	-32.58	-31.24	-30.18	-29.12	-28.06	-27.00	-25.94	-24.88	-23.79	-22.56	-21.34	-19.93	-18.83	-17.45	-16.39	-15.33

Hoogte bestaande situatie	10.30	10.40	10.46	10.50	10.56	10.57	10.66	10.85	11.04	11.10	11.02	11.04	10.85	10.49	10.16	9.81
Afstand bestaande situatie	-14.19	-13.07	-11.77	-10.37	-9.32	-8.27	-6.84	-5.79	-4.72	-3.65	-2.60	-1.26	0.00	1.24	2.45	3.46

Hoogte bestaande situatie	9.44	9.12	8.70	8.29	7.97	7.93	7.70	7.78	7.80	7.83	7.89	7.90	7.89	7.84	7.88	7.88
Afstand bestaande situatie	4.51	5.59	6.81	8.10	9.34	10.49	11.53	12.67	13.67	14.70	16.24	17.56	18.86	20.12	21.25	22.35

Hoogte bestaande situatie	7.89	7.91	7.93	7.92	7.89	7.89	7.88	7.89	7.91	7.93	7.95	7.96	7.93	7.94	7.94	7.95
Afstand bestaande situatie	23.36	24.39	25.69	26.86	28.05	29.11	30.27	31.49	32.70	33.74	35.08	36.28	37.61	38.84	39.93	41.14

Hoogte bestaande situatie	7.94	8.00	7.95	7.95	7.94	7.94	7.95
Afstand bestaande situatie	42.27	43.37	44.57	46.19	47.40	48.90	50.00

Dwarsprofiel dijkpalen
Datum: 26/10/2023

Legenda

- Aanbrengen klei C2
- Aanbrengen klei C3
- Aanbrengen kernmateriaal
- Aanbrengen teelaarde
- Aanbrengen verharding
- Aanbrengen wegfundering
- Aanbrengen zand
- Aanbrengen bermverharding
- Verwijderen teelaarde
- Verwijderen grond
- Aanbrengen stabiliteitsscherm
- Aanbrengen stabiliteits-/pipingscherm
- Aanbrengen pipingscherm
- Aanbrengen grofzandbarriere

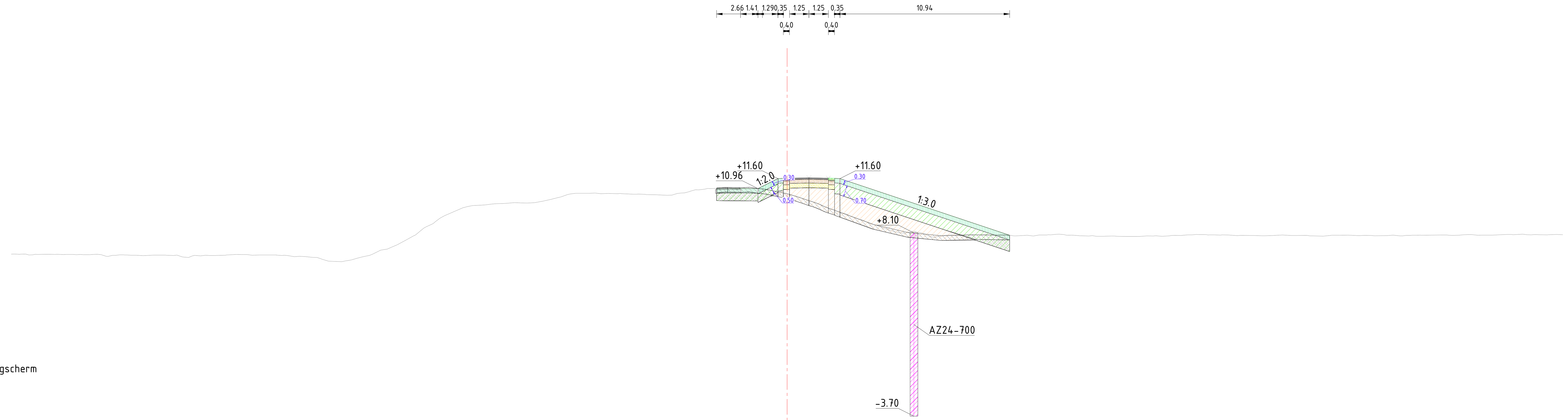

Dwarsprofiel A411
Schaal 1:200

Afstand nieuwe situatie	Hoogte nieuwe situatie
-4.54	10.98
-1.68	10.94
0.00	11.62
1.41	11.65
2.66	11.63
14.35	7.95

Afstand bestaande situatie	Hoogte bestaande situatie
-50.00	6.73
-49.15	6.74
-48.62	6.69
-47.60	6.73
-46.45	6.71
-45.33	6.70
-44.20	6.69
-43.01	6.69
-41.95	6.66
-40.64	6.67
-39.54	6.65
-38.35	6.61
-37.24	6.65
-36.14	6.68
-35.02	6.71
-33.88	6.68
-32.56	6.64
-31.42	6.60
-30.29	6.52
-29.15	6.27
-28.01	6.39
-26.73	6.72
-25.52	7.17
-24.47	7.69
-23.28	8.48
-22.05	9.23
-20.60	9.80
-19.44	9.91
-18.36	9.99
-17.33	10.04
-16.26	10.05
-15.08	10.30
-13.84	10.62
-12.75	10.65
-11.52	10.64
-10.24	10.61
-8.99	10.57
-7.43	10.53
-6.26	10.78
-5.11	10.96
-3.98	11.03
-2.40	11.04
-1.27	10.89
0.00	10.62
1.29	10.22
2.50	9.76
3.78	9.33
4.86	8.93
6.08	8.48
7.57	8.07
8.68	8.10
9.78	7.89
10.98	7.97
12.02	7.98
13.18	7.95
14.62	7.91
15.87	7.90
16.99	7.98
18.03	7.95
19.23	7.90
20.29	7.88
21.81	7.88
23.20	7.91
24.28	7.90
25.40	7.93
26.52	8.00
27.55	7.98
29.00	7.93
30.10	7.94
31.33	7.94
32.48	7.94
33.51	7.95
34.56	7.89
35.60	7.95
36.84	7.93
37.94	7.92
39.05	7.96
40.21	7.95
41.52	7.96
42.54	7.97
43.69	7.98
44.77	7.96
45.79	7.98
46.79	7.99
47.96	7.98
48.96	7.98
50.00	7.98

Dwarsprofiel dijkpalen
Datum: 26/10/2023

Legenda

- Aanbrengen klei C2
- Aanbrengen klei C3
- Aanbrengen kernmateriaal
- Aanbrengen teelaarde
- Aanbrengen verharding
- Aanbrengen wegfundering
- Aanbrengen zand
- Aanbrengen bermverharding
- Verwijderen teelaarde
- Verwijderen grond
- Aanbrengen stabiliteitsscherm
- Aanbrengen stabiliteits-/pipingscherm
- Aanbrengen pipingscherm
- Aanbrengen grofzandbarriere

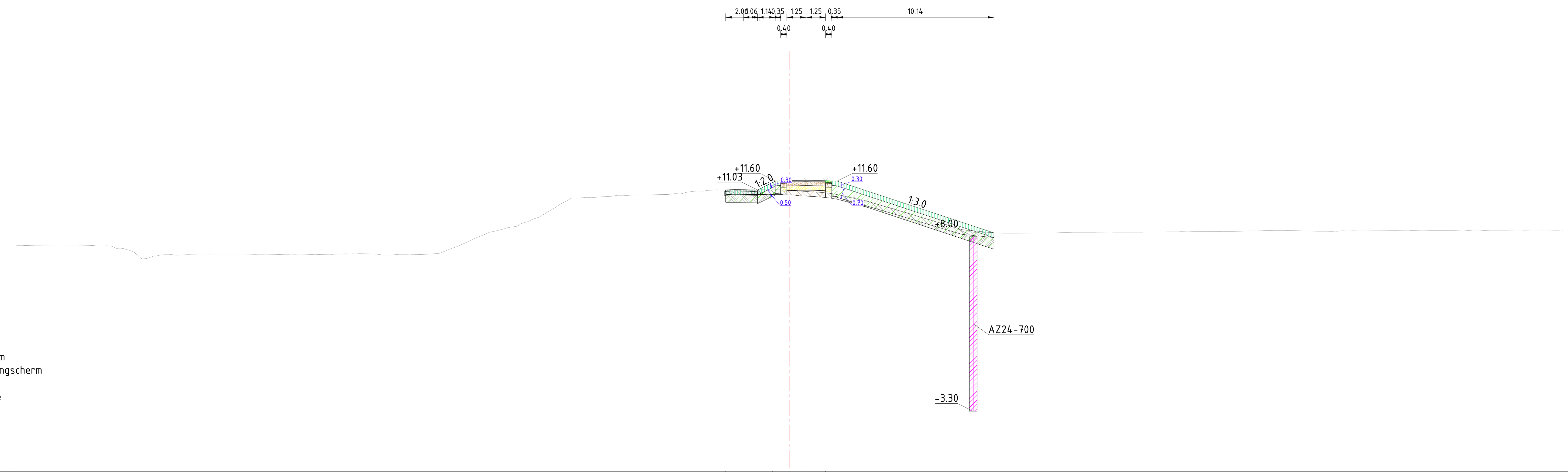

Dwarsprofiel A412
Schaal 1:200

Afstand nieuwe situatie	Hoogte nieuwe situatie
-4.14	11.02
-1.11	11.03
0.00	11.63
1.06	11.65
2.31	11.63
13.20	8.25

Afstand bestaande situatie	Hoogte bestaande situatie
-50.00	7.42
-49.67	7.42
-48.57	7.45
-47.37	7.46
-45.28	7.44
-44.16	7.42
-43.10	7.24
-42.04	6.67
-40.98	6.75
-39.97	6.84
-38.96	6.85
-37.48	6.87
-36.22	6.89
-35.20	6.87
-33.95	6.87
-32.66	6.83
-31.55	6.83
-30.20	6.85
-29.19	6.87
-27.84	6.90
-26.30	6.82
-25.23	6.84
-23.82	6.84
-22.58	6.94
-21.53	7.36
-20.46	7.85
-19.41	8.29
-18.36	8.55
-17.32	8.86
-16.21	9.27
-15.17	9.88
-14.11	10.50
-13.10	10.55
-11.94	10.60
-10.55	10.67
-9.55	10.70
-8.21	10.73
-7.04	10.77
-6.01	10.96
-4.73	11.03
-3.33	11.06
-2.27	11.03
-1.09	11.03
0.00	11.02
1.37	10.91
2.65	10.80
4.10	10.55
5.14	10.25
6.21	9.93
7.47	9.57
9.09	9.08
10.21	8.76
11.35	8.43
12.41	8.24
13.62	8.23
15.49	8.23
16.82	8.25
17.83	8.27
19.32	8.28
20.66	8.29
21.98	8.29
23.11	8.31
24.41	8.32
25.77	8.32
27.06	8.33
28.38	8.34
29.59	8.37
30.78	8.40
31.96	8.41
32.97	8.38
34.17	8.35
35.29	8.35
36.38	8.38
37.83	8.38
39.13	8.39
40.25	8.40
41.42	8.39
42.64	8.39
43.90	8.40
45.31	8.41
46.85	8.43
48.30	8.43
49.43	8.42
50.00	8.42

Dwarsprofiel dijkpalen
Datum: 26/10/2023

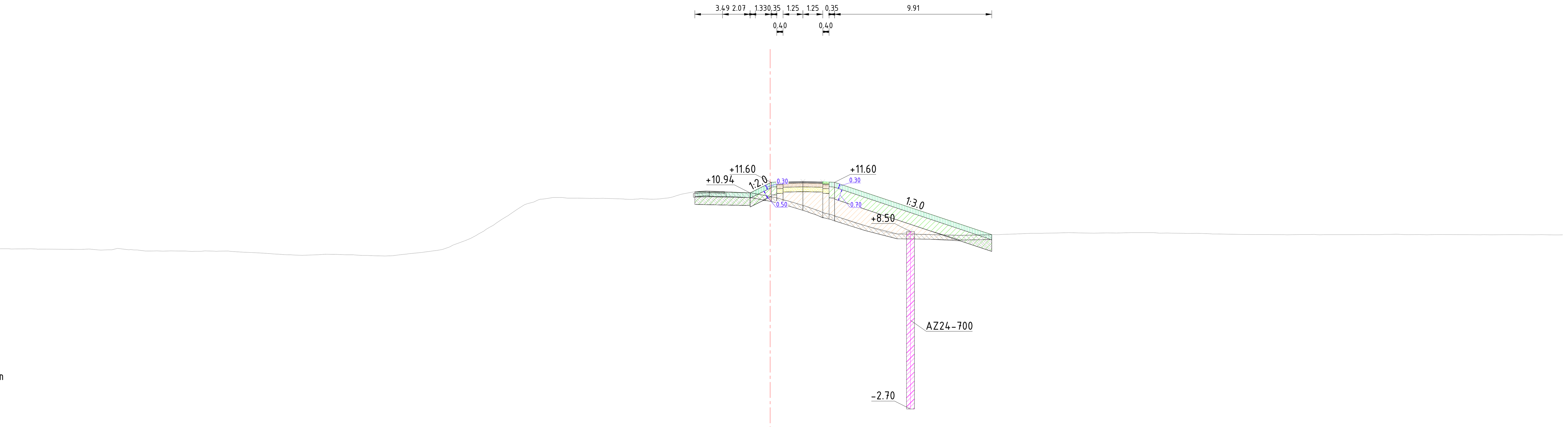

Legenda
- Aanbrengen klei C2
- Aanbrengen klei C3
- Aanbrengen kernmateriaal
- Aanbrengen teelaarde
- Aanbrengen verharding
- Aanbrengen wegfundering
- Aanbrengen zand
- Aanbrengen bermverharding
- Verwijderen teelaarde
- Verwijderen grond
- Aanbrengen stabiliteitsscherm
- Aanbrengen stabiliteits-/pipingscherm
- Aanbrengen pipingscherm
- Aanbrengen grofzandbarriere

Dwarsprofiel A413
Schaal 1:200

Afstand nieuwe situatie	Hoogte nieuwe situatie
-4.75	11.00
0.00	11.55
2.07	11.65
3.32	11.63
13.98	8.30

Afstand bestaande situatie	Hoogte bestaande situatie
-50.00	7.40
-49.74	7.40
-47.88	7.39
-46.64	7.41
-45.62	7.39
-44.45	7.38
-43.42	7.37
-42.20	7.33
-41.04	7.42
-39.93	7.33
-38.66	7.27
-37.33	7.27
-36.14	7.25
-34.90	7.25
-33.86	7.23
-32.72	7.17
-31.28	7.08
-30.02	7.01
-28.56	7.03
-27.38	7.05
-26.24	7.02
-25.02	6.97
-23.78	6.97
-22.77	7.10
-21.04	7.30
-19.99	7.64
-18.90	8.06
-17.69	8.76
-16.54	9.49
-15.49	10.18
-14.33	10.54
-13.31	10.64
-12.16	10.60
-10.32	10.59
-9.16	10.53
-8.01	10.56
-6.75	10.58
-5.57	10.86
-4.53	11.03
-3.43	10.99
-2.41	10.99
-1.08	10.92
0.00	10.71
1.10	10.43
2.27	10.09
3.29	9.71
4.46	9.36
5.89	8.89
6.96	8.55
8.05	8.34
9.28	8.33
10.37	8.29
11.66	8.26
12.89	8.27
14.11	8.31
15.52	8.34
16.52	8.38
17.99	8.40
19.45	8.40
21.23	8.41
22.75	8.43
23.97	8.43
25.08	8.40
26.09	8.38
27.24	8.37
29.04	8.33
30.29	8.31
31.49	8.30
32.60	8.29
34.09	8.31
35.44	8.30
36.78	8.30
37.97	8.30
39.12	8.31
40.29	8.30
41.42	8.29
43.57	8.30
44.82	8.29
46.53	8.29
48.11	8.29
49.38	8.28
50.00	8.29

Dwarsprofiel dijkpalen
Datum: 26/10/2023

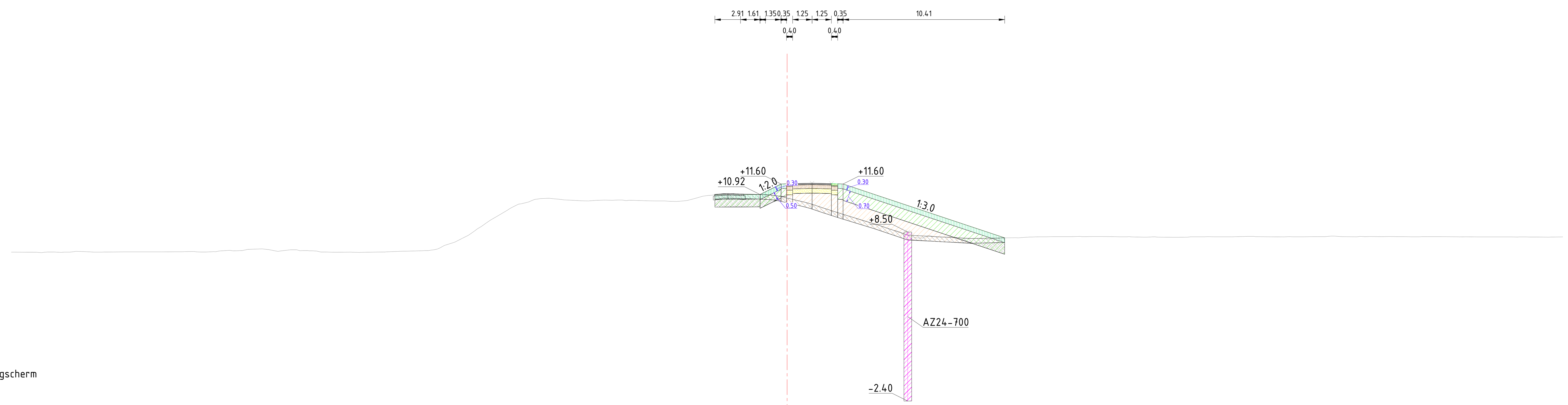

Legenda

- Aanbrengen klei C2
- Aanbrengen klei C3
- Aanbrengen kernmateriaal
- Aanbrengen teelaarde
- Aanbrengen verharding
- Aanbrengen wegfundering
- Aanbrengen zand
- Aanbrengen bermverharding
- Verwijderen teelaarde
- Verwijderen grond
- Aanbrengen stabiliteitsscherm
- Aanbrengen stabiliteits-/pipingscherm
- Aanbrengen pipingscherm
- Aanbrengen grofzandbarriere

Dwarsprofiel A414
Schaal 1:200

Afstand nieuwe situatie	Hoogte nieuwe situatie
-4.65	10.91
-1.39	10.91
0.00	11.62
1.61	11.65
2.86	11.63
14.02	8.13

Afstand bestaande situatie	Hoogte bestaande situatie
-50.00	7.21
-49.80	7.21
-47.61	7.22
-46.59	7.21
-45.48	7.25
-43.97	7.21
-42.81	7.22
-41.70	7.22
-40.31	7.23
-39.03	7.23
-37.76	7.22
-36.58	7.28
-35.11	7.31
-33.84	7.42
-32.59	7.29
-31.40	7.30
-30.31	7.27
-29.12	7.20
-27.58	7.19
-25.86	7.22
-24.78	7.26
-23.71	7.29
-22.52	7.41
-21.38	7.87
-20.13	8.58
-19.12	9.27
-18.08	9.89
-16.93	10.37
-15.89	10.66
-14.63	10.61
-13.51	10.54
-12.37	10.55
-11.24	10.55
-10.20	10.55
-8.99	10.52
-7.54	10.48
-6.19	10.60
-4.88	10.87
-3.85	10.99
-2.82	10.95
-1.01	10.89
0.00	10.70
1.15	10.42
2.45	10.01
3.99	9.52
5.01	9.20
6.09	8.88
7.12	8.56
8.39	8.12
9.68	8.18
10.71	8.17
11.72	8.09
12.83	8.05
13.87	8.14
14.92	8.13
15.98	8.19
17.14	8.20
18.28	8.20
19.71	8.21
21.07	8.21
22.21	8.19
23.22	8.17
24.82	8.16
25.83	8.18
26.91	8.20
28.54	8.20
29.73	8.22
31.15	8.20
32.38	8.20
33.88	8.20
35.05	8.24
36.73	8.20
38.30	8.21
39.43	8.21
40.76	8.20
41.93	8.20
43.27	8.19
44.45	8.19
46.19	8.19
47.63	8.19
48.97	8.17
50.00	8.19

Dwarsprofiel dijkpalen
Datum: 26/10/2023

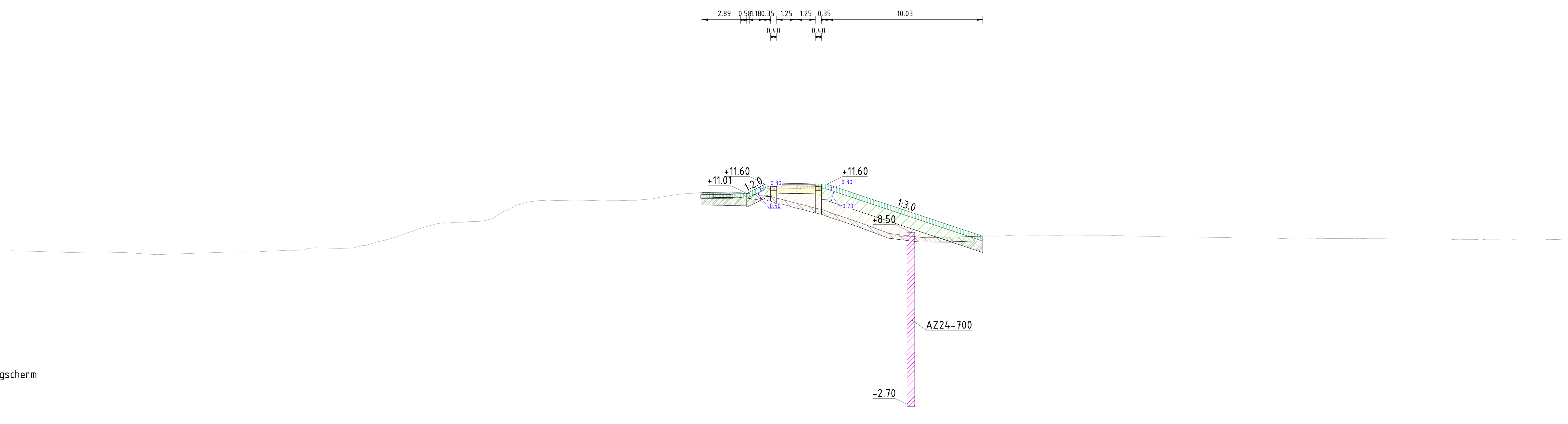

Legenda
- Aanbrengen klei C2
- Aanbrengen klei C3
- Aanbrengen kernmateriaal
- Aanbrengen teelaarde
- Aanbrengen verharding
- Aanbrengen wegfundering
- Aanbrengen zand
- Aanbrengen bermverharding
- Verwijderen teelaarde
- Verwijderen grond
- Aanbrengen stabiliteitsscherm
- Aanbrengen stabiliteits-/pipingscherm
- Aanbrengen pipingscherm
- Aanbrengen grofzandbarriere

Dwarsprofiel A415
Schaal 1:200

Afstand nieuwe situatie	Hoogte nieuwe situatie
-5.49	11.05
-3.68	11.04
-2.43	11.01
-1.08	11.62
0.00	11.64
1.34	11.64
2.44	11.61
8.63	9.58
12.62	8.25

Afstand bestaande situatie	Hoogte bestaande situatie
-50.00	7.33
-46.16	7.20
-44.32	7.24
-42.58	7.20
-40.60	7.07
-36.07	7.23
-34.31	7.24
-32.91	7.31
-31.82	7.35
-30.59	7.49
-29.59	7.49
-28.57	7.48
-27.34	7.66
-26.31	7.92
-25.29	8.18
-24.22	8.55
-23.08	8.92
-22.03	9.12
-21.00	9.15
-19.90	9.20
-18.90	9.45
-17.85	10.00
-16.54	10.48
-15.38	10.58
-14.29	10.55
-12.84	10.55
-11.52	10.57
-10.26	10.57
-9.13	10.62
-8.10	10.78
-6.90	10.97
-5.74	11.05
-4.72	11.05
-3.52	11.04
-2.30	10.97
-1.03	10.81
0.00	10.54
1.29	10.21
2.32	9.95
3.38	9.56
4.62	9.16
5.95	8.65
7.00	8.28
8.07	8.25
9.72	8.18
11.02	8.21
12.08	8.24
13.14	8.26
14.45	8.31
15.78	8.32
17.54	8.31
18.92	8.32
20.39	8.32
21.53	8.29
23.89	8.24
25.14	8.21
26.59	8.19
27.64	8.18
28.72	8.16
30.15	8.15
31.38	8.14
32.51	8.13
33.75	8.12
34.83	8.12
35.89	8.11
37.41	8.09
38.50	8.09
39.76	8.06
41.27	8.06
42.47	8.07
43.54	8.03
44.62	8.06
45.71	8.03
46.80	8.03
48.07	8.02
49.13	8.05
50.00	8.02

Dwarsprofiel dijkpalen
Datum: 26/10/2023

Legenda

- Aanbrengen klei C2
- Aanbrengen klei C3
- Aanbrengen kernmateriaal
- Aanbrengen teelaarde
- Aanbrengen verharding
- Aanbrengen wegfundering
- Aanbrengen zand
- Aanbrengen bermverharding
- Verwijderen teelaarde
- Verwijderen grond
- Aanbrengen stabiliteitsscherm
- Aanbrengen stabiliteits-/pipingscherm
- Aanbrengen pipingscherm
- Aanbrengen grofzandbarriere

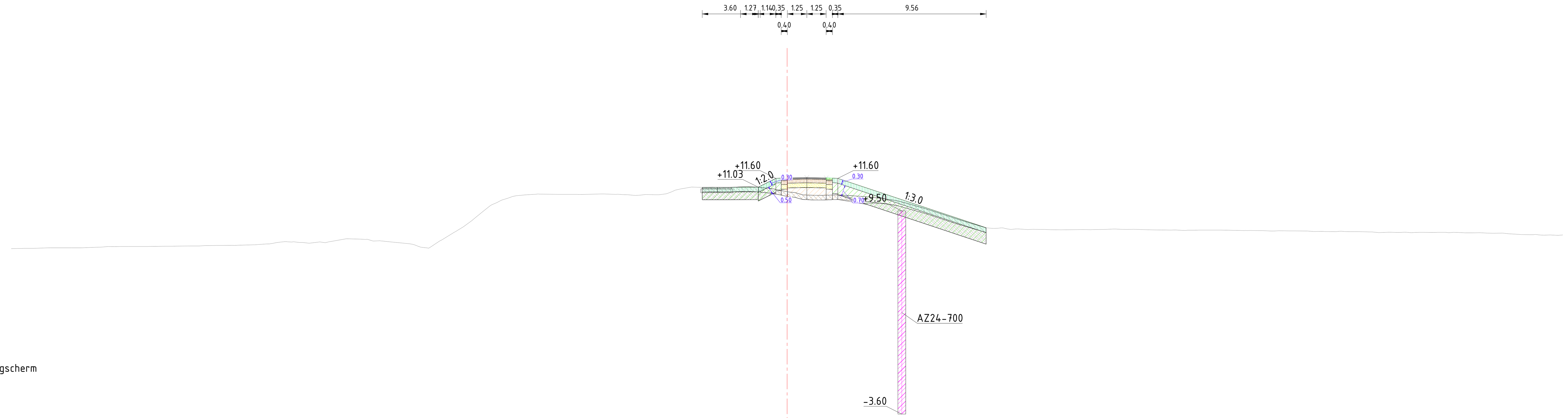

Dwarsprofiel A416
Schaal 1:200

Afstand nieuwe situatie	Hoogte nieuwe situatie
-5.47	11.02
-1.73	11.01
0.00	11.63
1.27	11.65
2.52	11.63
12.83	8.41

Afstand bestaande situatie	Hoogte bestaande situatie
-50.00	7.07
-49.58	7.08
-48.55	7.09
-47.02	7.12
-45.28	7.13
-43.76	7.21
-42.47	7.21
-41.31	7.21
-39.60	7.22
-38.51	7.24
-37.51	7.26
-36.38	7.28
-35.31	7.29
-34.11	7.33
-32.90	7.46
-31.81	7.51
-30.79	7.42
-29.55	7.50
-28.40	7.71
-27.05	7.67
-25.89	7.54
-23.61	7.16
-22.24	7.64
-20.88	8.47
-19.54	9.51
-18.38	10.21
-17.05	10.52
-15.97	10.59
-14.69	10.56
-13.32	10.56
-11.77	10.59
-10.54	10.55
-9.47	10.51
-8.28	10.54
-7.21	10.84
-6.01	11.03
-4.73	11.03
-3.70	11.01
-2.32	11.06
-1.06	10.95
0.00	10.74
1.48	10.52
2.57	10.52
3.74	10.52
4.84	10.43
6.25	10.30
7.54	10.06
8.67	9.72
10.04	9.29
11.09	8.94
12.27	8.57
13.30	8.37
14.43	8.31
15.52	8.30
16.59	8.30
17.63	8.28
19.02	8.29
20.50	8.30
21.87	8.31
23.44	8.28
24.74	8.27
25.82	8.25
27.05	8.26
28.44	8.25
29.46	8.23
30.63	8.23
31.71	8.22
32.71	8.21
33.95	8.17
35.35	8.17
36.55	8.17
37.70	8.14
38.83	8.13
39.84	8.13
41.00	8.12
42.45	8.12
43.75	8.09
45.12	8.07
46.14	8.07
47.33	7.98
48.49	7.95
49.51	7.93
50.00	7.95

Dwarsprofiel dijkpalen
Datum: 26/10/2023

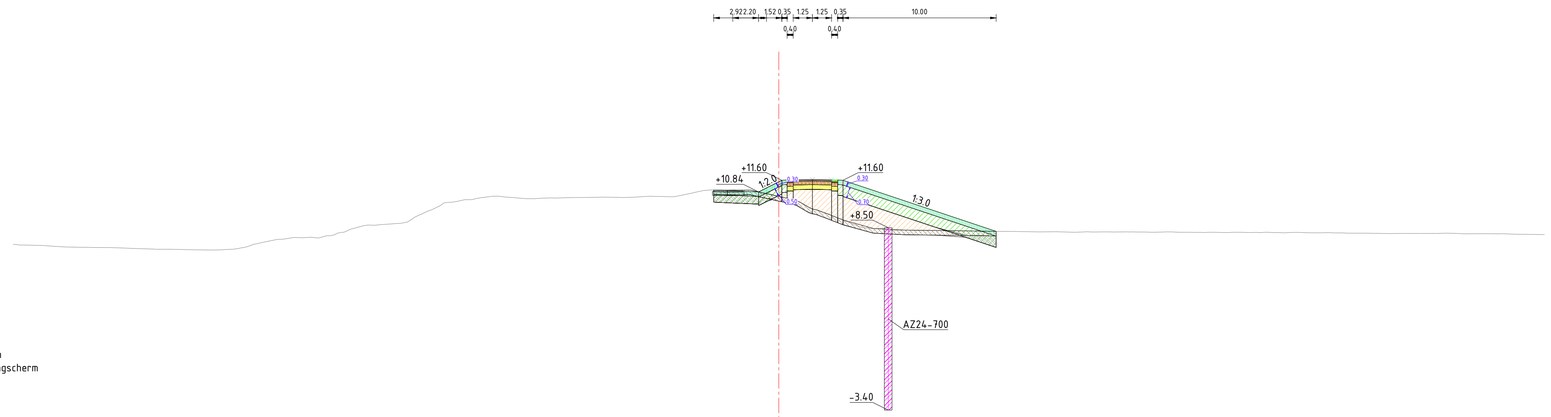

Legenda

- Aanbrengen klei C2
- Aanbrengen klei C3
- Aanbrengen kernmateriaal
- Aanbrengen teelaarde
- Aanbrengen verharding
- Aanbrengen wegfundering
- Aanbrengen zand
- Aanbrengen bermverharding
- Verwijderen teelaarde
- Verwijderen grond
- Aanbrengen stabiliteitsscherm
- Aanbrengen stabiliteits-/pipingscherm
- Aanbrengen pipingscherm
- Aanbrengen grofzandbarriere

Dwarsprofiel A417
Schaal 1:200

Hoogte nieuwe situatie	10.97 11.43 11.65 11.63 8.27
Afstand nieuwe situatie	-4.24 0.00 2.20 3.45 14.19
Hoogte bestaande situatie	7.42 7.37 7.29 7.24 7.22 7.20 7.16 7.19 7.01 7.08 7.22 7.55 7.75 7.85 7.83 8.05 8.14 8.68 8.73 9.20 9.67 10.16 10.34 10.47 10.57 10.44 10.46 10.44 10.48 10.50 10.48 10.56 10.52 10.67 10.93 10.96 10.95 10.82 10.55 10.26 9.71 9.31 8.60 8.45 8.34 8.34 8.32 8.30 8.30 8.27 8.26 8.25 8.24 8.21 8.21 8.23 8.23 8.23 8.22 8.22 8.21 8.21 8.21 8.20 8.19 8.20 8.17 8.19 8.17 8.16 8.15 8.13 8.13 8.13 8.13 8.14 8.11 8.10 8.08 8.06 8.06
Afstand bestaande situatie	-50.00 -48.99 -47.33 -46.33 -45.01 -43.70 -42.29 -40.64 -38.74 -36.15 -34.90 -33.66 -32.34 -31.05 -30.03 -29.00 -27.94 -26.80 -25.59 -23.75 -22.66 -21.63 -20.45 -19.42 -18.35 -16.97 -15.95 -14.61 -12.89 -11.63 -10.74 -8.37 -7.15 -6.12 -4.92 -3.87 -2.52 -1.20 0.00 1.23 2.26 3.43 5.20 6.35 7.51 8.53 9.81 10.95 12.41 13.62 15.08 16.24 18.00 19.32 20.52 21.60 22.64 23.82 25.12 26.14 27.42 28.48 29.67 30.68 31.74 32.94 34.02 35.47 36.83 38.23 39.39 40.68 41.81 43.00 44.10 45.60 47.04 48.17 49.52 50.00

Dwarsprofiel dijkpalen
Datum: 26/10/2023

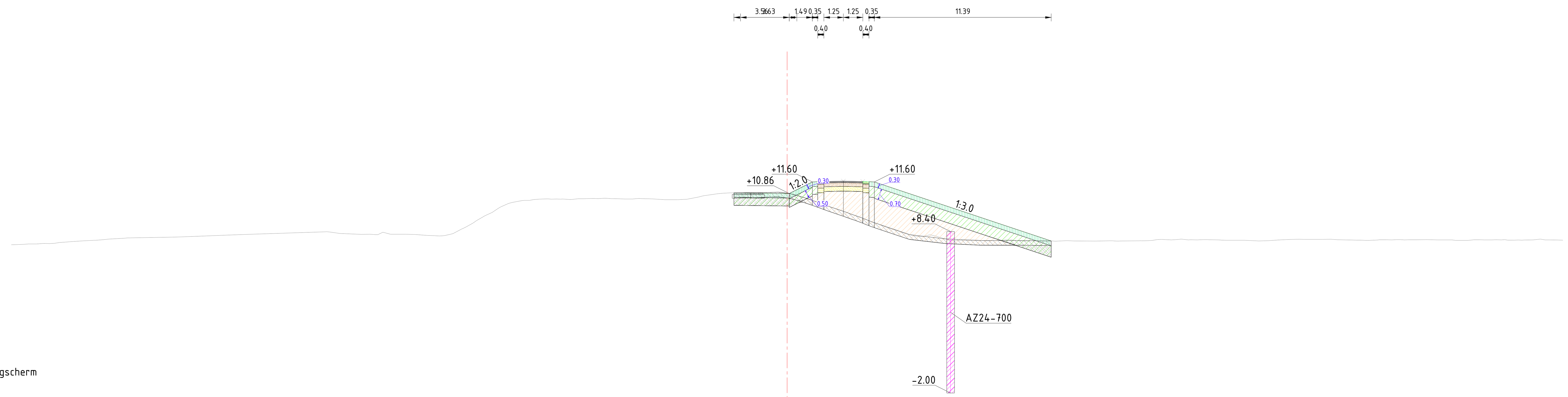

Legenda

- Aanbrengen klei C2
- Aanbrengen klei C3
- Aanbrengen kernmateriaal
- Aanbrengen teelaarde
- Aanbrengen verharding
- Aanbrengen wegfundering
- Aanbrengen zand
- Aanbrengen bermverharding
- Verwijderen teelaarde
- Verwijderen grond
- Aanbrengen stabiliteitsscherm
- Aanbrengen stabiliteits-/pipingscherm
- Aanbrengen pipingscherm
- Aanbrengen grofzandbarriere

Dwarsprofiel A418
Schaal 1:200

Afstand nieuwe situatie	Hoogte nieuwe situatie
-3.42	10.90
0.00	10.76
1.63	11.60
3.63	11.65
4.88	11.63
17.02	7.80

Afstand bestaande situatie	Hoogte bestaande situatie
-50.00	7.56
-49.51	7.57
-48.37	7.60
-47.22	7.64
-45.97	7.76
-44.76	7.83
-43.73	7.92
-42.51	7.99
-39.00	8.06
-35.30	8.21
-28.82	8.28
-27.43	8.23
-26.37	8.21
-25.22	8.23
-23.93	8.21
-22.71	8.14
-21.52	8.28
-20.01	9.11
-18.64	9.88
-17.62	10.30
-16.32	10.47
-15.19	10.49
-14.01	10.47
-12.95	10.53
-11.55	10.54
-10.46	10.50
-8.98	10.52
-7.74	10.46
-6.42	10.49
-5.33	10.72
-4.16	10.87
-3.03	10.90
-1.70	10.91
0.00	10.88
1.27	10.54
2.83	9.98
3.86	9.63
5.48	9.02
6.56	8.63
7.74	8.24
8.80	8.09
10.47	7.86
11.75	7.84
12.75	7.81
14.27	7.87
15.28	7.80
16.28	7.80
17.29	7.78
18.49	7.80
19.78	7.79
20.99	7.80
22.70	7.81
23.83	7.88
25.06	7.88
26.43	7.86
27.84	7.86
29.53	7.84
31.00	7.82
32.54	7.90
34.17	7.90
35.53	7.87
36.75	7.85
38.06	7.86
39.27	7.88
40.59	7.88
41.92	7.87
43.10	7.83
44.26	7.87
45.35	7.87
46.44	7.85
47.50	7.86
48.55	7.92
49.65	7.86
50.00	7.85

Dwarsprofiel dijkpalen
Datum: 26/10/2023

Legenda

- Aanbrengen klei C2
- Aanbrengen klei C3
- Aanbrengen kernmateriaal
- Aanbrengen teelaarde
- Aanbrengen verharding
- Aanbrengen wegfundering
- Aanbrengen zand
- Aanbrengen bermverharding
- Verwijderen teelaarde
- Verwijderen grond
- Aanbrengen stabiliteitsscherm
- Aanbrengen stabiliteits-/pipingscherm
- Aanbrengen pipingscherm
- Aanbrengen grofzandbarriere

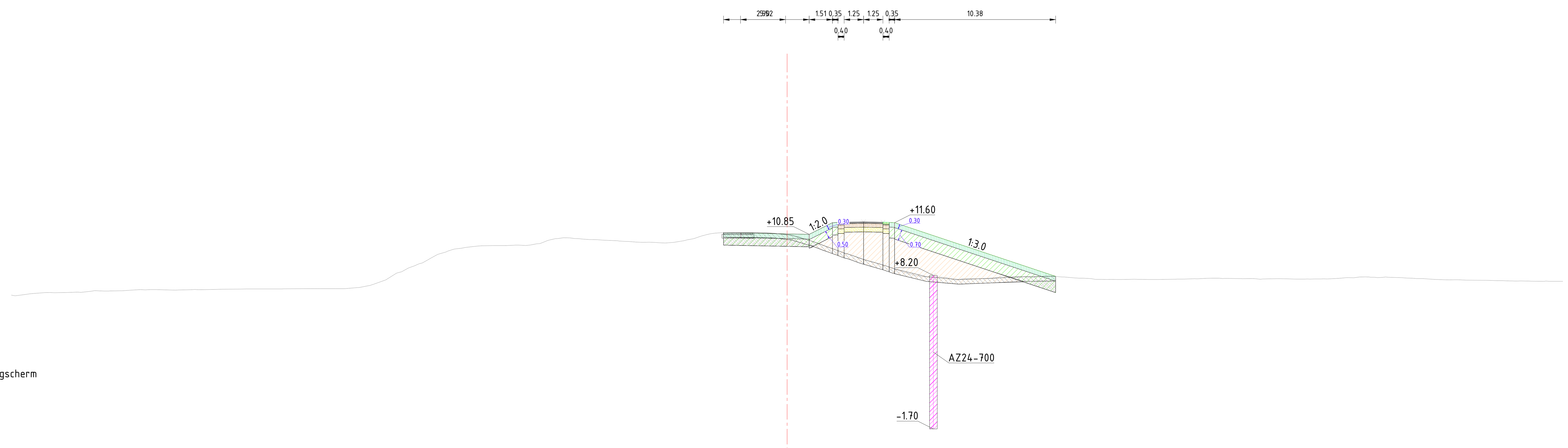

Dwarsprofiel A419
Schaal 1:200

Hoogte nieuwe situatie	10.96 10.94 10.87 10.84 11.60 11.65 11.63 8.41 8.09
Afstand nieuwe situatie	-4.08 -3.46 0.00 1.42 2.94 4.94 6.19 16.49 17.47
Hoogte bestaande situatie	6.93 6.89 7.04 7.09 7.11 7.19 7.21 7.29 7.29 7.26 7.28 7.31 7.32 7.33 7.34 7.34 7.37 7.55 7.91 8.44 9.01 9.56 9.95 10.10 10.12 10.15 10.16 10.45 10.63 10.55 10.48 10.42 10.35 10.32 10.33 10.57 10.93 10.96 10.94 10.95 10.84 10.53 10.09 9.62 9.28 8.96 8.62 8.19 8.10 7.91 7.98 8.02 8.12 8.07 8.17 8.04 8.00 7.94 7.95 7.94 7.94 7.96 8.02 8.00 8.00 7.96 7.99 7.96 7.97 8.00 8.05 8.08 8.08 8.03 7.99 7.92 7.89 7.88 7.86 7.84 7.83 7.82 7.82
Afstand bestaande situatie	-50.00 -49.16 -48.51 -46.84 -45.51 -44.03 -42.86 -41.68 -40.66 -39.24 -37.93 -36.42 -34.83 -33.54 -32.43 -30.11 -28.24 -26.87 -25.86 -24.84 -23.51 -22.50 -21.00 -19.91 -18.66 -17.61 -16.53 -15.43 -14.35 -13.18 -11.89 -10.84 -9.76 -8.46 -7.29 -6.02 -4.65 -3.47 -2.42 -1.23 0.00 1.19 2.46 3.75 4.77 5.88 6.94 8.29 9.61 10.77 12.07 13.16 14.73 15.86 16.91 18.54 19.58 20.63 22.04 23.26 24.37 25.56 27.04 28.08 29.24 30.50 31.60 32.74 33.97 35.45 36.52 37.62 38.73 39.92 40.96 42.34 43.76 44.85 45.86 46.95 47.95 49.12 50.00

Dwarsprofiel dijkpalen
Datum: 26/10/2023

Legenda

- Aanbrengen klei C2
- Aanbrengen klei C3
- Aanbrengen kernmateriaal
- Aanbrengen teelaarde
- Aanbrengen verharding
- Aanbrengen wegfundering
- Aanbrengen zand
- Aanbrengen bermverharding
- Verwijderen teelaarde
- Verwijderen grond
- Aanbrengen stabiliteitsscherm
- Aanbrengen stabiliteits-/pipingscherm
- Aanbrengen pipingscherm
- Aanbrengen grofzandbarriere

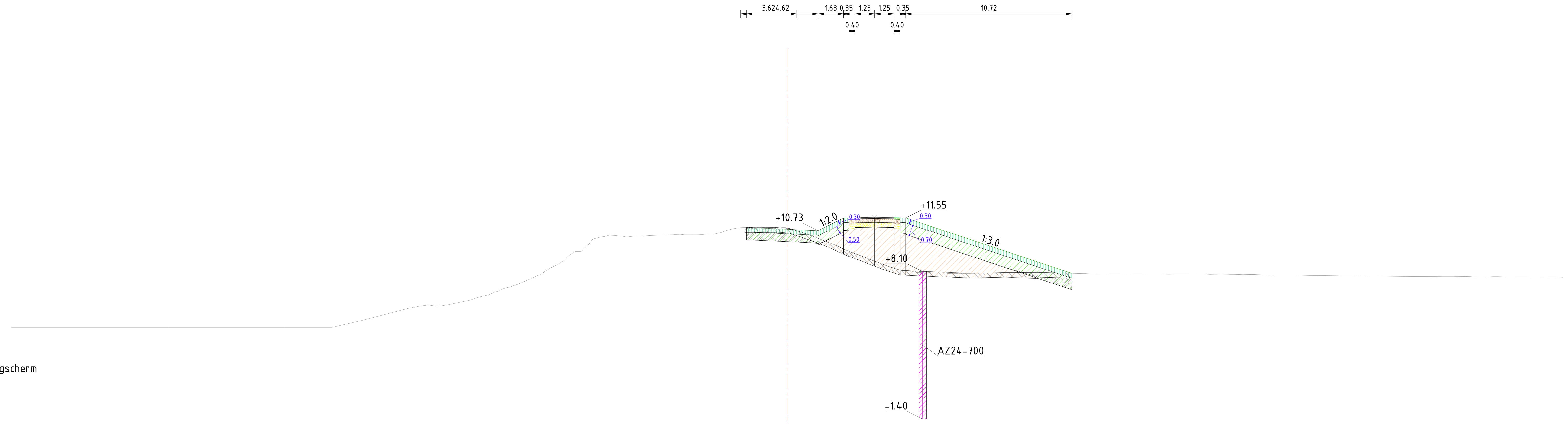

Dwarsprofiel A420
Schaal 1:200

Afstand nieuwe situatie	Hoogte nieuwe situatie
-2.62	10.95
0.00	10.83
2.01	10.73
3.64	11.55
5.64	11.60
6.89	11.58
18.36	7.98

Afstand bestaande situatie	Hoogte bestaande situatie
-50.00	4.50
-48.91	4.50
-44.47	4.50
-39.12	4.50
-36.41	4.50
-34.33	4.50
-32.40	4.50
-29.32	4.50
-27.77	4.85
-24.31	5.74
-23.24	5.93
-22.22	5.90
-21.21	6.09
-19.94	6.42
-18.30	6.99
-17.06	7.40
-15.83	7.96
-14.78	8.57
-13.60	9.39
-12.52	10.18
-11.45	10.44
-10.33	10.32
-9.32	10.39
-8.27	10.45
-6.87	10.47
-5.79	10.49
-4.61	10.53
-3.35	10.88
-2.23	10.96
-1.05	10.94
0.00	10.91
1.12	10.57
2.30	10.12
3.66	9.54
4.72	9.13
5.89	8.67
7.31	8.18
8.34	8.04
9.52	8.08
10.62	7.96
11.90	7.98
13.32	8.01
14.48	8.05
15.51	8.03
16.58	8.03
17.96	7.99
19.04	7.96
20.27	7.94
21.37	7.93
22.87	7.93
24.62	7.92
25.72	7.93
26.75	7.94
27.84	7.93
29.37	7.90
31.06	7.88
32.09	7.87
33.85	7.84
35.53	7.82
37.60	7.80
39.77	7.78
41.80	7.77
42.95	7.77
44.08	7.76
45.16	7.75
46.46	7.75
47.71	7.74
48.93	7.75
50.00	7.73

Dwarsprofiel dijkpalen
Datum: 26/10/2023

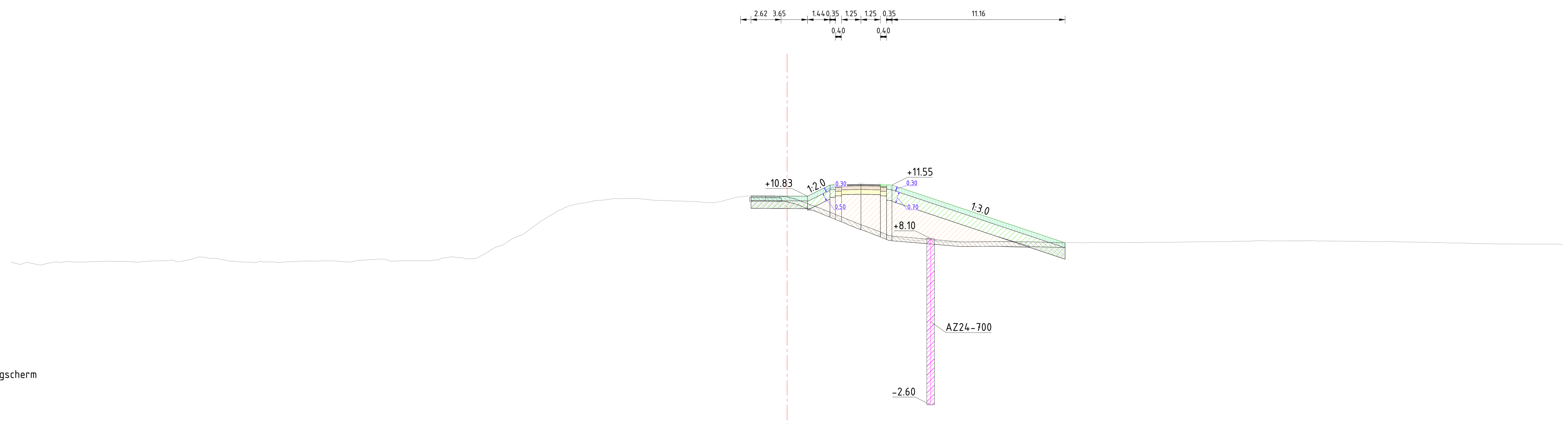

Legenda
- Aanbrengen klei C2
- Aanbrengen klei C3
- Aanbrengen kernmateriaal
- Aanbrengen teelaarde
- Aanbrengen verharding
- Aanbrengen wegfundering
- Aanbrengen zand
- Aanbrengen bermverharding
- Verwijderen teelaarde
- Verwijderen grond
- Aanbrengen stabiliteitsscherm
- Aanbrengen stabiliteits-/pipingscherm
- Aanbrengen pipingscherm
- Aanbrengen grofzandbarriere

Dwarsprofiel A421
Schaal 1:200

Afstand nieuwe situatie	Hoogte nieuwe situatie
-2.33	10.85
0.00	10.84
1.32	10.83
2.76	11.55
4.76	11.60
6.01	11.58
17.92	7.83

Afstand bestaande situatie	Hoogte bestaande situatie
-50.00	6.58
-48.91	6.55
-47.49	6.54
-46.37	6.63
-45.25	6.60
-44.13	6.63
-42.99	6.63
-41.83	6.59
-40.81	6.67
-39.62	6.72
-38.46	6.75
-37.29	6.84
-36.01	6.68
-34.93	6.59
-33.73	6.59
-32.49	6.58
-31.14	6.65
-29.81	6.67
-28.42	6.61
-27.11	6.74
-25.97	6.78
-24.62	6.67
-23.03	6.67
-22.02	6.87
-21.00	6.88
-19.98	6.85
-18.30	7.70
-17.02	8.37
-16.01	9.11
-14.88	9.83
-13.60	10.32
-12.33	10.56
-11.06	10.69
-10.03	10.68
-8.98	10.61
-7.72	10.55
-6.62	10.51
-5.23	10.42
-4.19	10.50
-3.17	10.78
-2.06	10.85
-1.02	10.85
0.00	10.79
1.03	10.47
2.07	10.08
3.49	9.51
4.68	9.02
5.79	8.62
7.02	8.21
8.04	7.99
9.07	8.09
10.08	7.87
11.20	7.88
12.81	7.89
14.40	7.91
15.45	7.89
16.50	7.88
17.62	7.84
18.69	7.84
20.06	7.84
21.23	7.84
23.57	7.86
25.46	7.88
26.67	7.90
28.25	7.91
29.57	7.93
30.61	7.98
31.93	7.95
33.21	7.96
34.28	7.95
36.02	7.94
37.28	7.92
38.78	7.91
40.08	7.88
41.18	7.87
42.26	7.84
43.63	7.82
44.85	7.78
46.81	7.76
48.24	7.75
49.31	7.75
50.00	7.74

Dwarsprofiel dijkpalen
Datum: 26/10/2023

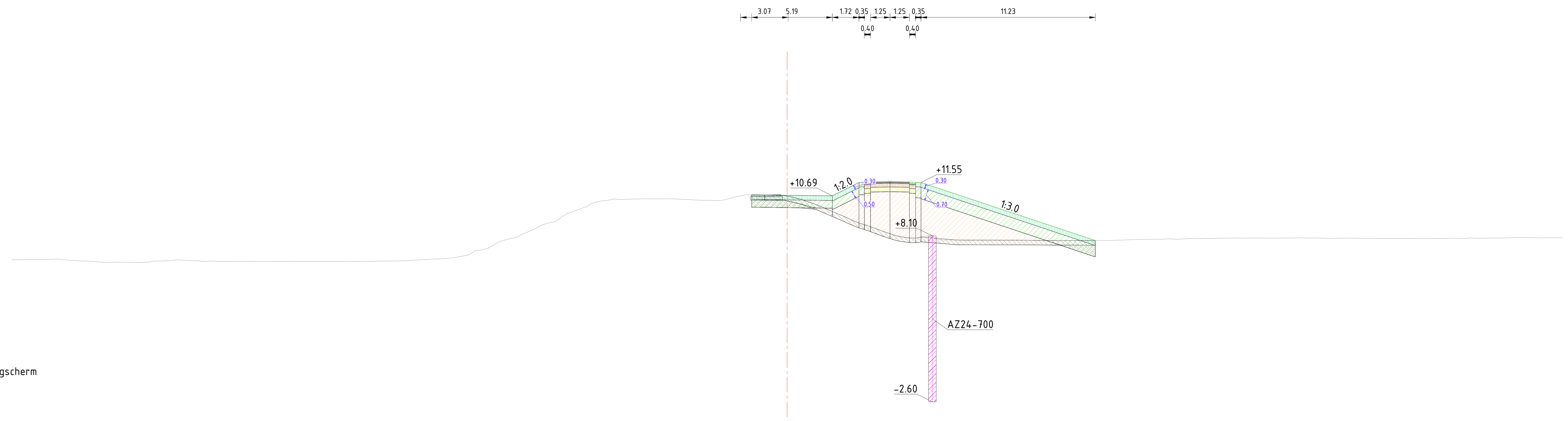

Legenda
- Aanbrengen klei C2
- Aanbrengen klei C3
- Aanbrengen kernmateriaal
- Aanbrengen teelaarde
- Aanbrengen verharding
- Aanbrengen wegfundering
- Aanbrengen zand
- Aanbrengen bermverharding
- Verwijderen teelaarde
- Verwijderen grond
- Aanbrengen stabiliteitsscherm
- Aanbrengen stabiliteits-/pipingscherm
- Aanbrengen pipingscherm
- Aanbrengen grofzandbarriere

Dwarsprofiel A422
Schaal 1:200

Afstand nieuwe situatie	Hoogte nieuwe situatie
-2.28	10.76
0.00	10.73
2.31	10.71
4.44	11.45
6.49	11.60
7.74	11.58
18.51	8.26
19.83	7.82

Afstand bestaande situatie	Hoogte bestaande situatie
-50.00	6.55
-49.58	6.57
-48.36	6.58
-46.68	6.57
-45.65	6.51
-44.28	6.42
-43.10	6.41
-41.99	6.40
-40.68	6.48
-39.59	6.52
-38.57	6.52
-36.44	6.46
-35.25	6.47
-33.97	6.45
-30.96	6.46
-28.39	6.46
-27.37	6.46
-25.86	6.49
-23.88	6.54
-22.76	6.60
-21.42	6.71
-19.69	7.20
-18.50	7.75
-17.10	8.20
-15.69	8.84
-14.39	9.42
-13.35	9.83
-12.29	10.29
-11.17	10.48
-9.88	10.48
-8.47	10.49
-7.27	10.49
-6.18	10.44
-4.97	10.40
-3.70	10.53
-2.62	10.76
-1.19	10.73
0.00	10.70
1.26	10.35
2.55	9.84
3.67	9.36
4.68	8.91
6.09	8.43
7.23	8.08
8.33	7.97
9.50	7.96
10.63	7.85
11.96	7.83
13.73	7.83
15.45	7.82
16.91	7.83
18.17	7.81
19.20	7.81
20.46	7.81
21.78	7.84
22.86	7.88
24.07	7.89
25.15	7.90
26.48	7.93
27.80	7.95
28.86	7.97
30.36	7.96
31.40	7.96
32.87	7.98
34.00	7.98
35.32	7.95
36.70	7.96
37.80	7.95
39.37	7.95
41.05	7.94
42.22	7.94
43.40	7.95
45.04	7.96
46.48	7.97
47.56	7.99
48.97	7.98
50.00	7.98

Dwarsprofiel dijkpalen
Datum: 26/10/2023

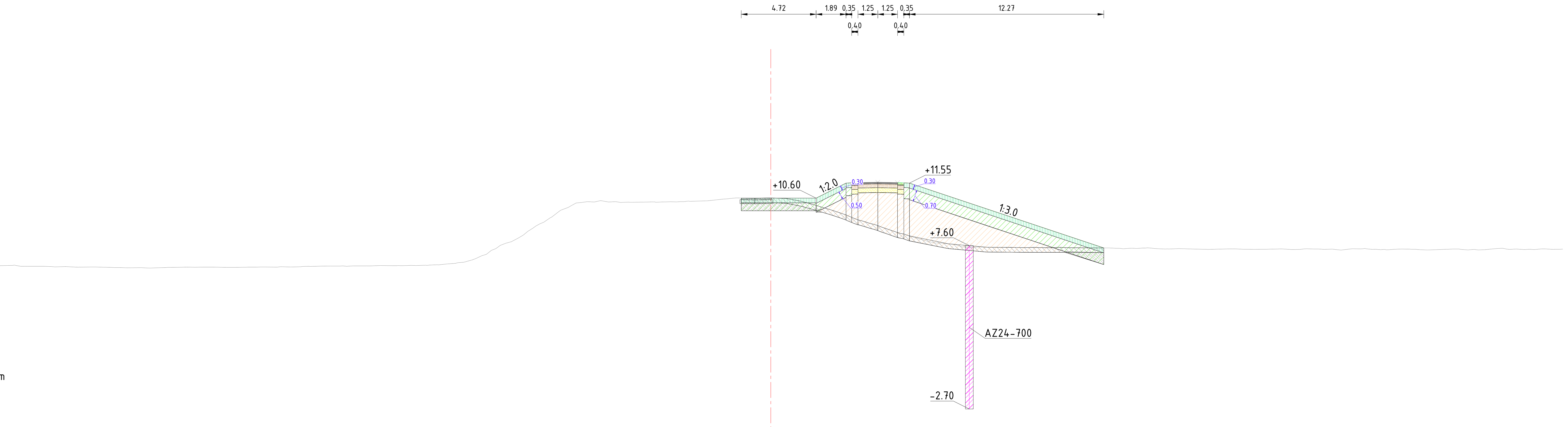

Legenda

- Aanbrengen klei C2
- Aanbrengen klei C3
- Aanbrengen kernmateriaal
- Aanbrengen teelaarde
- Aanbrengen verharding
- Aanbrengen wegfundering
- Aanbrengen zand
- Aanbrengen bermverharding
- Verwijderen teelaarde
- Verwijderen grond
- Aanbrengen stabiliteitsscherm
- Aanbrengen stabiliteits-/pipingscherm
- Aanbrengen pipingscherm
- Aanbrengen grofzandbarriere

Dwarsprofiel A423
Schaal 1:200

Afstand nieuwe situatie	Hoogte nieuwe situatie
-1.86	10.60
0.00	10.60
2.86	10.60
4.76	11.55
6.76	11.60
8.01	11.58
21.02	7.46

Afstand bestaande situatie	Hoogte bestaande situatie
-50.00	6.33
-48.70	6.34
-46.91	6.30
-45.89	6.30
-44.47	6.28
-42.86	6.26
-41.67	6.23
-40.64	6.20
-39.17	6.19
-37.91	6.23
-36.89	6.25
-35.83	6.25
-34.36	6.23
-33.00	6.25
-31.95	6.26
-30.28	6.26
-29.08	6.29
-27.79	6.32
-26.34	6.32
-25.31	6.32
-23.85	6.34
-22.69	6.36
-21.57	6.37
-20.40	6.45
-19.32	6.57
-17.96	7.05
-16.73	7.75
-15.62	8.28
-14.58	8.98
-13.33	9.79
-12.28	10.30
-11.14	10.36
-9.80	10.38
-8.74	10.34
-7.41	10.36
-6.32	10.37
-5.13	10.39
-4.01	10.44
-2.52	10.58
-1.13	10.59
0.00	10.61
1.00	10.58
2.42	10.28
4.02	9.79
5.24	9.34
6.25	9.01
7.48	8.61
8.74	8.22
9.95	7.86
11.17	7.73
12.43	7.52
13.43	7.51
14.98	7.50
16.03	7.48
17.17	7.47
18.17	7.52
20.29	7.46
21.35	7.46
22.48	7.43
23.49	7.45
24.50	7.41
25.53	7.41
26.63	7.39
27.67	7.37
28.97	7.40
30.17	7.37
31.27	7.38
32.89	7.36
34.29	7.39
35.46	7.38
36.70	7.41
38.00	7.37
39.05	7.35
40.33	7.38
41.39	7.34
42.65	7.38
44.03	7.34
45.10	7.35
46.12	7.44
47.28	7.38
48.34	7.36
49.39	7.37
50.00	7.38

Dwarsprofiel dijkpalen
Datum: 26/10/2023

Legenda

- Aanbrengen klei C2
- Aanbrengen klei C3
- Aanbrengen kernmateriaal
- Aanbrengen teelaarde
- Aanbrengen verharding
- Aanbrengen wegfundering
- Aanbrengen zand
- Aanbrengen bermverharding
- Verwijderen teelaarde
- Verwijderen grond
- Aanbrengen stabiliteitsscherm
- Aanbrengen stabiliteits-/pipingscherm
- Aanbrengen pipingscherm
- Aanbrengen grofzandbarriere

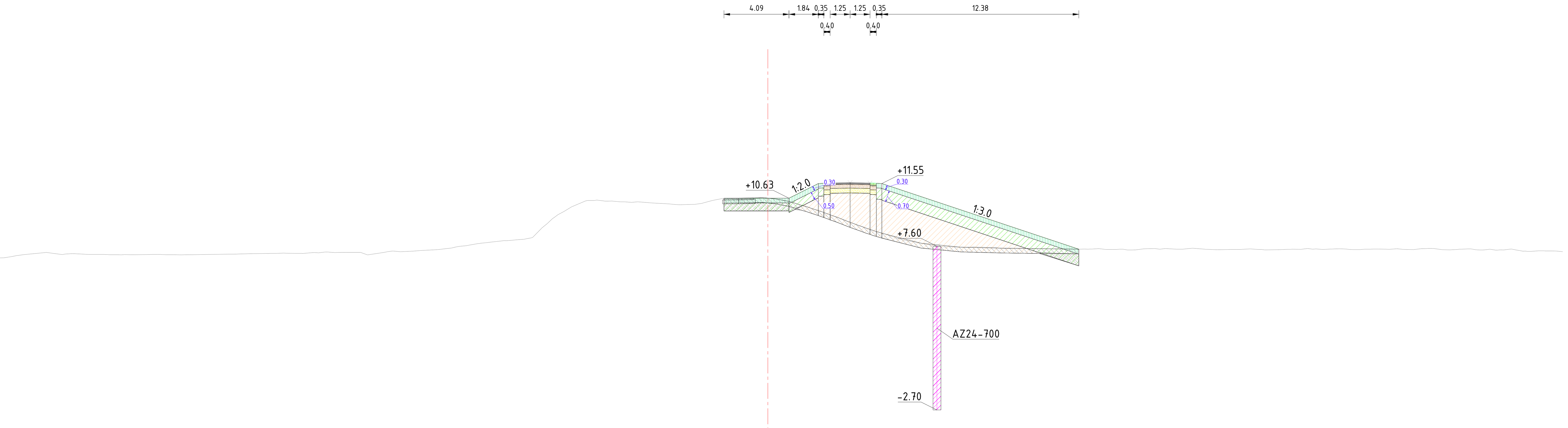

Dwarsprofiel A424
Schaal 1:200

Afstand nieuwe situatie	Hoogte nieuwe situatie
-2.76	10.62
0.00	10.62
1.33	10.63
3.18	11.55
5.18	11.60
6.43	11.58
19.56	7.42

Afstand bestaande situatie	Hoogte bestaande situatie
-50.00	6.84
-49.30	6.84
-48.05	6.88
-46.84	7.07
-45.07	7.17
-43.72	7.14
-42.26	7.09
-40.91	7.07
-39.82	7.07
-38.40	7.08
-37.35	7.07
-36.22	7.07
-35.15	7.08
-33.57	7.10
-32.35	7.14
-30.87	7.16
-29.77	7.15
-28.68	7.20
-27.67	7.24
-26.52	7.22
-25.15	7.06
-24.14	7.22
-23.10	7.26
-21.85	7.33
-19.88	7.50
-18.74	7.68
-17.40	7.87
-15.96	7.99
-14.89	8.13
-13.86	9.03
-12.82	9.79
-11.34	10.48
-10.10	10.44
-8.98	10.39
-7.93	10.38
-6.71	10.29
-5.62	10.22
-4.61	10.23
-3.49	10.48
-2.48	10.62
-1.01	10.63
0.00	10.63
1.03	10.50
2.08	10.19
3.41	9.77
5.03	9.16
6.15	8.76
7.29	8.39
8.69	7.97
9.99	7.73
10.99	7.57
12.15	7.55
13.30	7.54
14.33	7.53
15.48	7.47
16.75	7.46
18.30	7.43
19.65	7.42
20.81	7.45
21.95	7.40
23.14	7.37
24.34	7.46
25.41	7.43
26.60	7.47
27.63	7.41
28.74	7.39
29.75	7.40
30.85	7.40
32.06	7.38
33.53	7.41
34.91	7.40
35.99	7.44
37.25	7.39
38.28	7.42
39.56	7.44
40.62	7.39
41.68	7.47
42.92	7.38
44.03	7.44
45.24	7.40
46.27	7.37
47.33	7.33
48.47	7.31
49.61	7.30
50.00	7.26

Dwarsprofiel dijkpalen
Datum: 26/10/2023

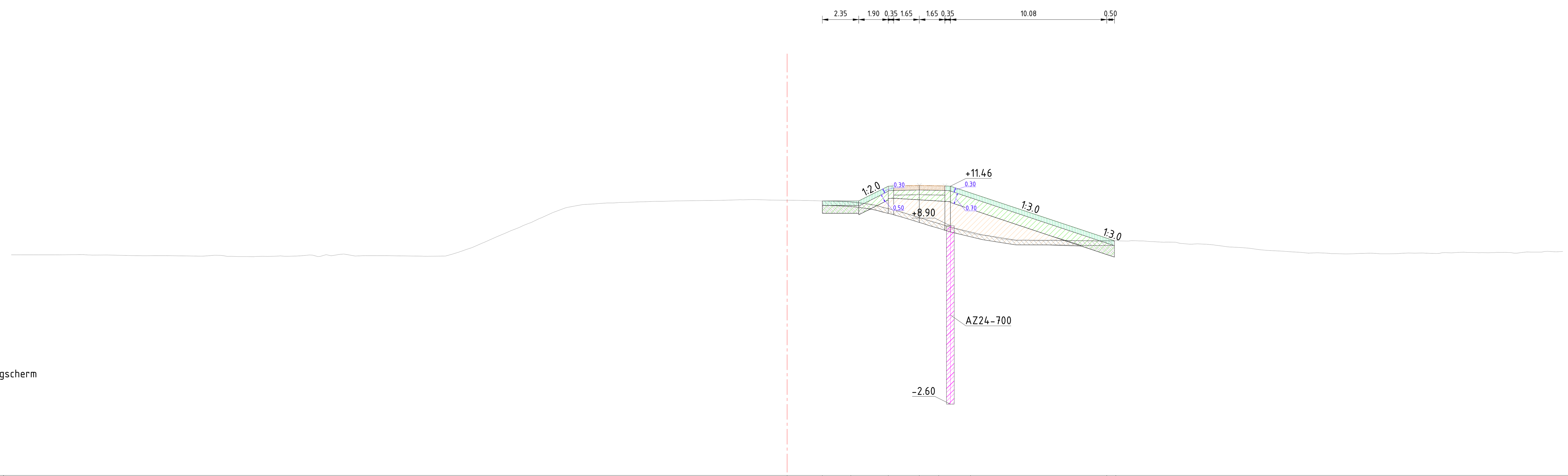

Legenda

- Aanbrengen klei C2
- Aanbrengen klei C3
- Aanbrengen kernmateriaal
- Aanbrengen teelaarde
- Aanbrengen verharding
- Aanbrengen wegfundering
- Aanbrengen zand
- Aanbrengen bermverharding
- Verwijderen teelaarde
- Verwijderen grond
- Aanbrengen stabiliteitsscherm
- Aanbrengen stabiliteits-/pipingscherm
- Aanbrengen pipingscherm
- Aanbrengen grofzandbarriere

Dwarsprofiel A425
Schaal 1:200

Afstand nieuwe situatie	Hoogte nieuwe situatie
2.27	10.51
4.11	10.51
6.52	11.45
8.52	11.51
9.77	11.49
11.82	11.02
20.60	8.09
21.18	7.91

Afstand bestaande situatie	Hoogte bestaande situatie
-50.00	7.02
-49.38	7.03
-48.24	7.03
-47.18	7.03
-45.97	7.03
-44.91	7.02
-43.83	7.02
-42.47	6.99
-41.45	6.97
-40.07	6.98
-37.66	6.94
-36.08	6.92
-34.85	6.92
-33.47	6.92
-32.17	6.94
-30.79	7.02
-29.69	7.03
-28.55	7.08
-27.02	6.98
-25.91	6.97
-24.83	6.96
-23.39	6.94
-22.01	6.96
-20.67	7.38
-19.51	7.84
-17.82	8.58
-16.48	9.12
-15.08	9.76
-13.68	10.18
-12.22	10.33
-11.21	10.37
-10.03	10.42
-8.69	10.47
-7.44	10.50
-6.33	10.52
-4.28	10.55
-3.16	10.58
-2.11	10.59
-1.00	10.56
0.00	10.55
1.29	10.53
2.33	10.50
3.33	10.49
5.06	10.33
6.08	10.11
7.17	9.84
8.21	9.53
9.39	9.15
10.63	8.79
11.83	8.44
12.87	8.29
14.22	8.01
15.34	7.98
16.59	7.93
17.65	7.94
18.72	7.95
20.04	7.88
21.12	7.94
22.18	7.94
23.43	7.88
24.60	7.85
25.87	7.73
27.00	7.71
28.29	7.56
29.64	7.47
30.76	7.33
31.94	7.26
33.11	7.19
34.16	7.16
35.37	7.11
36.48	7.10
37.63	7.13
38.81	7.09
40.04	7.14
41.12	7.14
42.20	7.16
43.33	7.19
44.47	7.17
45.62	7.18
46.67	7.17
47.68	7.21
48.84	7.25
50.00	7.25

Dwarsprofiel dijkpalen
Datum: 26/10/2023

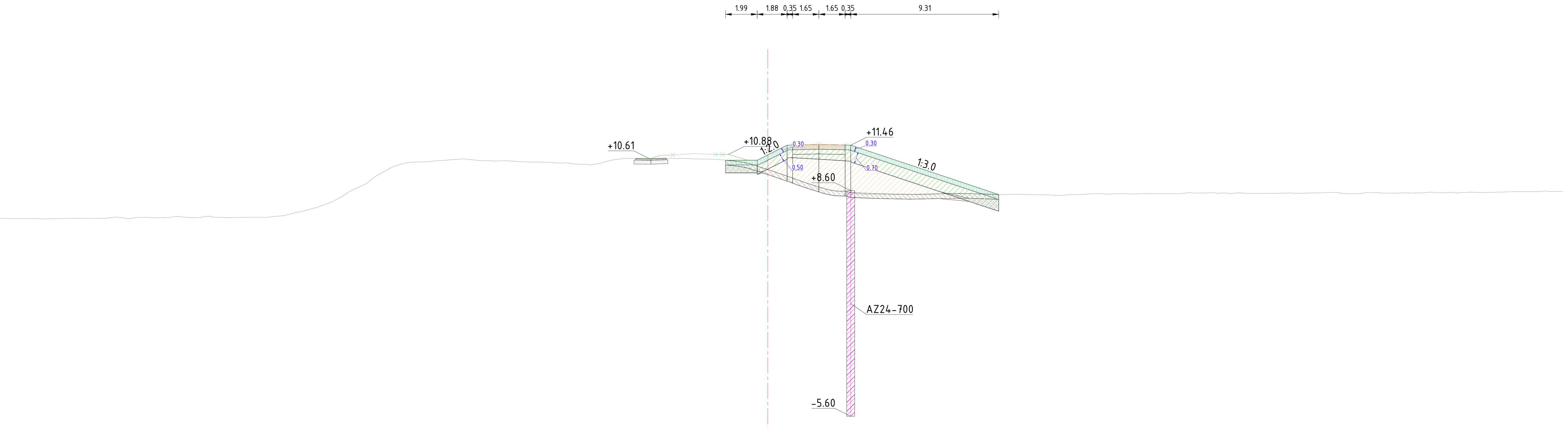

Legenda

- Aanbrengen klei C2
- Aanbrengen klei C3
- Aanbrengen kernmateriaal
- Aanbrengen teelaarde
- Aanbrengen verharding
- Aanbrengen wegfundering
- Aanbrengen zand
- Aanbrengen bermverharding
- Verwijderen teelaarde
- Verwijderen grond
- Aanbrengen stabiliteitsscherm
- Aanbrengen stabiliteits-/pipingscherm
- Aanbrengen pipingscherm
- Aanbrengen grofzandbarriere

Dwarsprofiel A426
Schaal 1:200

Afstand nieuwe situatie	Hoogte nieuwe situatie
-7.43	10.61
-7.06	10.73
-5.97	10.85
-4.18	10.91
-2.48	10.88
-1.27	10.52
0.00	10.84
1.18	11.43
3.21	11.51
4.47	11.49
5.22	11.45

Afstand bestaande situatie	Hoogte bestaande situatie
-50.00	6.85
-49.92	6.85
-48.92	6.84
-47.66	6.84
-46.61	6.85
-45.39	6.82
-44.06	6.85
-42.96	6.86
-41.78	6.85
-40.71	6.93
-39.69	6.92
-38.66	6.90
-37.64	6.92
-36.30	6.91
-35.11	6.99
-34.04	6.90
-32.84	6.92
-31.48	6.92
-30.35	7.05
-29.29	7.31
-28.26	7.58
-27.03	8.10
-25.94	8.73
-24.88	9.36
-23.79	10.01
-22.77	10.35
-21.41	10.42
-20.14	10.53
-19.11	10.61
-17.76	10.49
-16.54	10.48
-15.36	10.41
-13.78	10.37
-12.18	10.28
-11.10	10.23
-10.04	10.47
-8.96	10.63
-7.93	10.61
-6.29	10.63
-5.18	10.63
-3.99	10.59
-2.71	10.53
-1.49	10.38
0.00	9.94
1.54	9.40
2.67	9.00
3.72	8.67
4.92	8.57
6.20	8.36
7.30	8.41
8.51	8.39
10.12	8.37
11.60	8.44
12.66	8.41
13.67	8.40
14.78	8.35
15.79	8.38
16.97	8.34
18.02	8.33
19.11	8.36
20.27	8.40
21.33	8.38
22.39	8.41
23.59	8.42
24.91	8.41
25.95	8.40
27.55	8.46
28.74	8.46
30.03	8.44
31.67	8.43
32.91	8.46
34.15	8.46
35.76	8.49
37.14	8.42
38.26	8.47
39.46	8.44
40.59	8.45
41.76	8.51
42.90	8.49
44.19	8.50
45.38	8.49
46.69	8.54
48.07	8.53
49.24	8.55
50.00	8.56

Dwarsprofiel dijkpalen
Datum: 26/10/2023

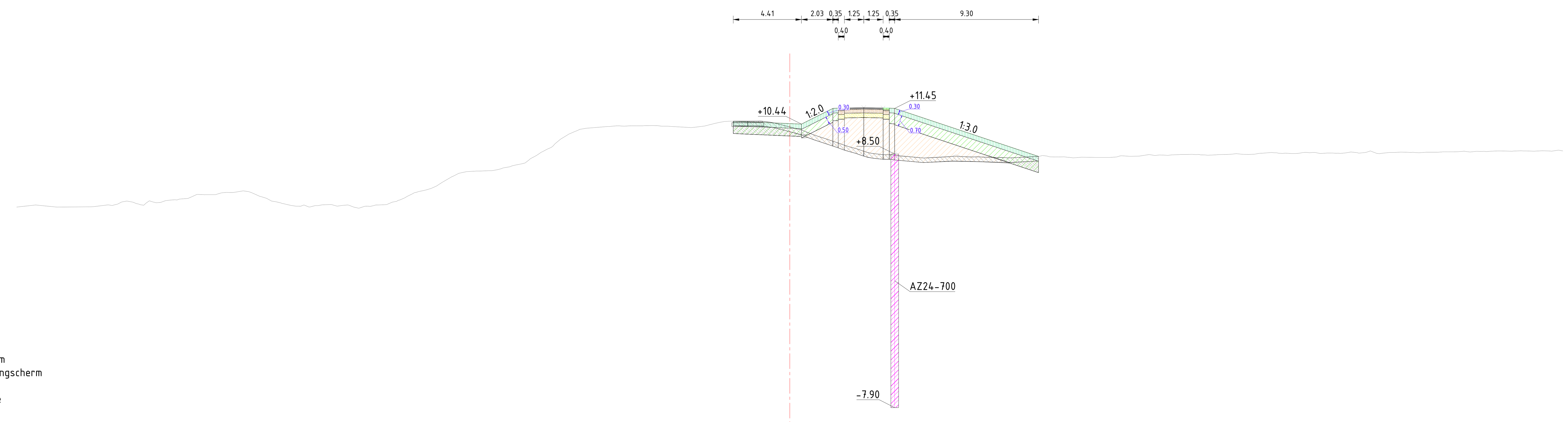

Legenda
- Aanbrengen klei C2
- Aanbrengen klei C3
- Aanbrengen kernmateriaal
- Aanbrengen teelaarde
- Aanbrengen verharding
- Aanbrengen wegfundering
- Aanbrengen zand
- Aanbrengen bermverharding
- Verwijderen teelaarde
- Verwijderen grond
- Aanbrengen stabiliteitsscherm
- Aanbrengen stabiliteits-/pipingscherm
- Aanbrengen pipingscherm
- Aanbrengen grofzandbarriere

Dwarsprofiel A427
Schaal 1:200

Afstand nieuwe situatie	Hoogte nieuwe situatie
-3.66	10.63
0.00	10.47
2.79	11.45
4.79	11.50
6.04	11.48
16.08	8.35
16.29	8.28

Afstand bestaande situatie	Hoogte bestaande situatie
-50.00	5.07
-48.77	5.21
-47.40	5.07
-45.21	5.09
-44.08	5.21
-42.83	5.45
-41.78	5.19
-40.71	5.36
-39.48	5.59
-38.34	5.89
-37.13	5.87
-36.01	6.01
-34.91	6.04
-33.84	5.63
-32.78	5.30
-31.64	5.12
-30.51	5.16
-29.27	5.13
-28.20	5.07
-27.14	5.11
-26.04	5.24
-24.72	5.77
-23.54	6.17
-22.48	6.67
-21.40	7.25
-20.09	7.39
-18.54	7.60
-17.12	7.92
-16.03	8.63
-14.82	9.47
-13.75	10.01
-12.75	10.20
-11.02	10.32
-9.90	10.33
-8.53	10.33
-7.36	10.27
-5.73	10.28
-4.54	10.55
-3.39	10.63
-2.37	10.62
-1.33	10.59
0.00	10.26
1.33	9.82
2.45	9.45
3.72	9.00
4.92	8.64
6.03	8.46
7.15	8.33
8.24	8.27
9.37	8.27
10.40	8.31
11.51	8.29
12.55	8.28
13.76	8.28
14.86	8.30
16.11	8.35
17.15	8.31
18.34	8.26
19.46	8.29
20.62	8.28
21.95	8.36
23.23	8.46
24.33	8.42
25.72	8.47
26.88	8.44
28.18	8.47
29.22	8.49
30.34	8.54
31.48	8.58
32.75	8.53
33.79	8.60
35.04	8.56
36.12	8.60
37.18	8.59
38.29	8.55
39.50	8.63
40.69	8.58
41.87	8.62
42.92	8.64
44.00	8.63
45.04	8.66
46.63	8.69
47.64	8.70
48.66	8.71
49.71	8.75
50.00	8.70

Dwarsprofiel dijkpalen
Datum: 26/10/2023

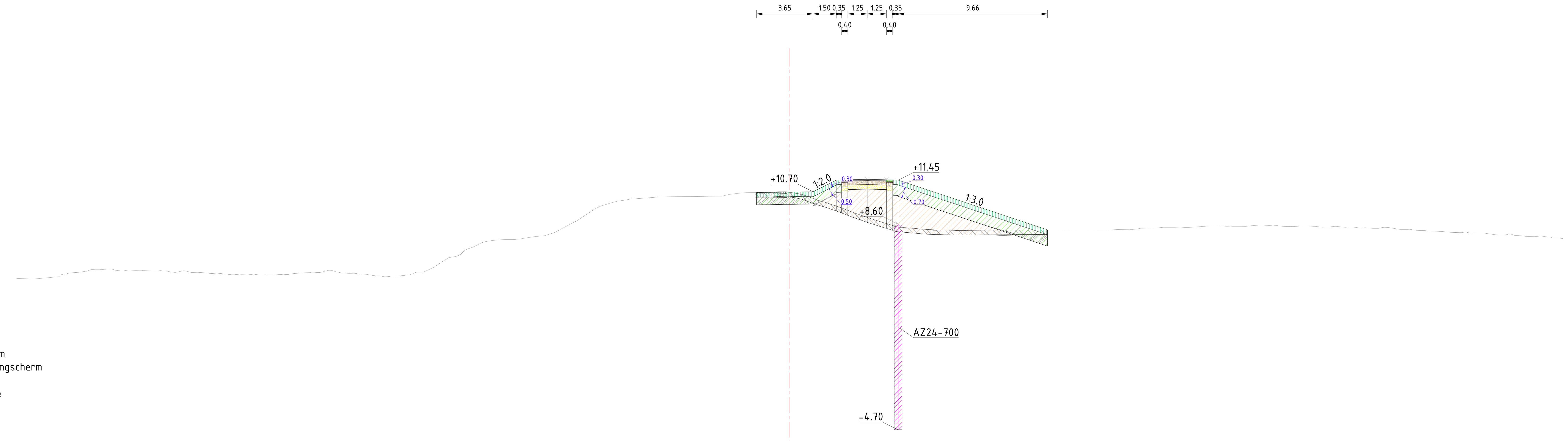

Legenda

- Aanbrengen klei C2
- Aanbrengen klei C3
- Aanbrengen kernmateriaal
- Aanbrengen teelaarde
- Aanbrengen verharding
- Aanbrengen wegfundering
- Aanbrengen zand
- Aanbrengen bermverharding
- Verwijderen teelaarde
- Verwijderen grond
- Aanbrengen stabiliteitsscherm
- Aanbrengen stabiliteits-/pipingscherm
- Aanbrengen pipingscherm
- Aanbrengen grofzandbarriere

Dwarsprofiel A428
Schaal 1:200

Afstand nieuwe situatie	Hoogte nieuwe situatie
-3.14	10.65
-2.15	10.65
0.00	10.68
1.50	10.70
3.01	11.45
5.01	11.50
6.26	11.48
16.66	8.23

Afstand bestaande situatie	Hoogte bestaande situatie
-50.00	5.09
-48.92	5.05
-47.02	5.35
-45.96	5.48
-44.95	5.65
-43.82	5.69
-42.73	5.63
-41.52	5.58
-40.18	5.53
-39.09	5.58
-38.00	5.46
-36.80	5.40
-35.58	5.36
-34.54	5.34
-33.44	5.38
-32.42	5.35
-31.41	5.45
-30.09	5.55
-28.99	5.45
-27.79	5.37
-26.57	5.25
-25.36	5.24
-24.13	5.49
-22.93	5.86
-21.55	6.52
-20.40	7.16
-19.09	7.56
-17.87	7.59
-16.50	7.79
-15.26	8.04
-14.24	8.57
-13.21	9.18
-12.17	9.79
-11.13	10.09
-10.03	10.24
-8.88	10.32
-7.58	10.37
-6.40	10.38
-4.32	10.42
-3.32	10.59
-2.10	10.65
-1.03	10.66
0.00	10.66
1.54	10.25
2.59	9.91
3.75	9.49
5.07	9.01
6.65	8.51
7.93	8.34
9.05	8.23
10.14	8.16
11.27	8.19
12.79	8.21
13.88	8.22
15.24	8.22
16.51	8.23
17.95	8.23
19.30	8.23
20.49	8.22
21.99	8.27
23.13	8.35
24.17	8.39
25.28	8.41
26.34	8.42
27.51	8.48
28.55	8.46
29.62	8.46
31.00	8.51
32.06	8.45
33.16	8.48
34.44	8.40
35.94	8.39
37.02	8.34
38.08	8.32
39.42	8.27
40.54	8.20
41.81	8.14
43.28	8.05
44.54	8.02
45.68	7.91
46.89	7.87
48.17	7.79
49.19	7.75
50.00	7.66

Dwarsprofiel dijkpalen
Datum: 26/10/2023

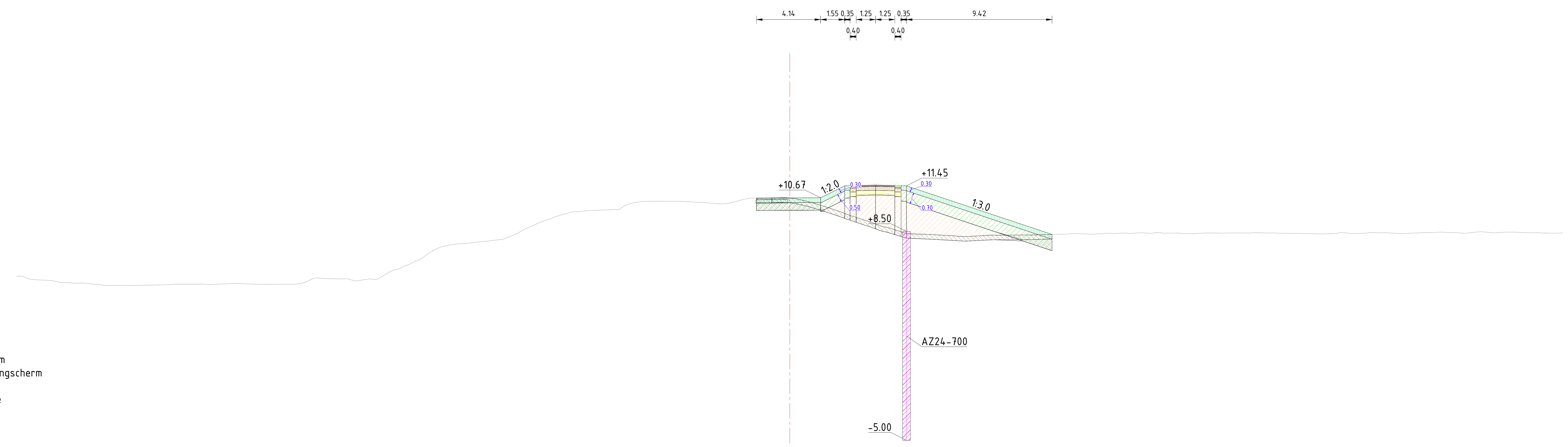

Legenda

- Aanbrengen klei C2
- Aanbrengen klei C3
- Aanbrengen kernmateriaal
- Aanbrengen teelaarde
- Aanbrengen verharding
- Aanbrengen wegfundering
- Aanbrengen zand
- Aanbrengen bermverharding
- Verwijderen teelaarde
- Verwijderen grond
- Aanbrengen stabiliteitsscherm
- Aanbrengen stabiliteits-/pipingscherm
- Aanbrengen pipingscherm
- Aanbrengen grofzandbarriere

Dwarsprofiel A429
Schaal 1:200

Afstand nieuwe situatie	Hoogte nieuwe situatie
-2.15	10.66
0.00	10.67
2.00	10.67
3.55	11.45
5.55	11.50
6.80	11.48
16.97	8.31

Afstand bestaande situatie	Hoogte bestaande situatie
-50.00	5.61
-49.64	5.62
-48.59	5.37
-47.17	5.20
-46.15	5.16
-44.97	5.09
-43.83	5.02
-42.64	5.00
-39.74	5.09
-37.56	5.06
-35.89	5.15
-34.32	5.08
-31.64	5.14
-30.61	5.51
-29.52	5.44
-28.03	5.30
-26.60	5.46
-25.59	6.02
-24.55	6.40
-23.48	7.00
-22.40	7.54
-21.23	7.71
-19.73	7.86
-18.43	8.04
-17.34	8.55
-16.25	9.05
-15.08	9.47
-14.07	9.77
-12.99	9.85
-11.88	9.89
-10.55	10.23
-9.55	10.44
-8.02	10.45
-6.83	10.44
-5.66	10.38
-4.54	10.29
-3.47	10.44
-2.39	10.66
-1.25	10.67
0.00	10.68
1.13	10.45
2.16	10.15
3.48	9.70
4.56	9.32
5.91	8.84
6.99	8.55
8.16	8.28
9.21	8.30
10.50	8.23
11.83	8.19
13.00	8.28
14.17	8.27
15.59	8.25
17.15	8.32
18.27	8.36
19.31	8.33
20.53	8.39
21.53	8.40
22.54	8.41
23.54	8.41
24.76	8.39
26.25	8.37
27.64	8.40
28.77	8.41
30.08	8.42
31.31	8.41
32.55	8.37
33.56	8.37
34.58	8.34
35.83	8.42
37.07	8.38
38.60	8.42
39.61	8.36
41.04	8.43
42.09	8.46
43.29	8.41
44.56	8.48
45.61	8.41
46.78	8.46
47.82	8.41
49.20	8.39
50.00	8.41

Dwarsprofiel dijkpalen
Datum: 26/10/2023

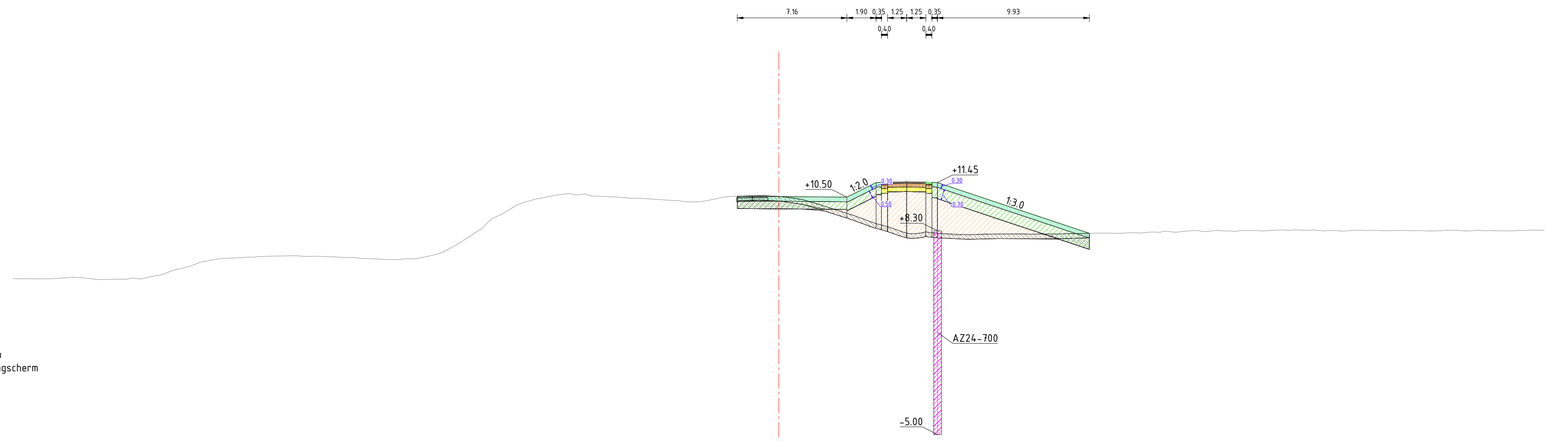

Legenda

- Aanbrengen klei C2
- Aanbrengen klei C3
- Aanbrengen kernmateriaal
- Aanbrengen teelaarde
- Aanbrengen verharding
- Aanbrengen wegfundering
- Aanbrengen zand
- Aanbrengen bermverharding
- Verwijderen teelaarde
- Verwijderen grond
- Aanbrengen stabiliteitsscherm
- Aanbrengen stabiliteits-/pipingscherm
- Aanbrengen pipingscherm
- Aanbrengen grofzandbarriere

Dwarsprofiel A430
Schaal 1:200

Hoogte nieuwe situatie	10.55 10.52 10.50 11.45 11.49 11.42 11.45
Afstand nieuwe situatie	-2.64 0.00 4.48 6.38 7.61 8.86 10.57 10.71
Hoogte bestaande situatie	5.17 5.16 5.24 5.12 5.15 5.16 5.36 5.07 5.93 6.33 6.49 6.56 6.61 6.65 6.67 6.64 6.60 6.55 6.49 6.44 6.44 6.49 6.73 7.28 8.03 8.92 9.50 10.13 10.42 10.65 10.63 10.56 10.54 10.44 10.41 10.29 10.18 10.27 10.52 10.57 10.61 10.55 10.43 10.13 9.52 9.14 8.75 8.38 8.11 8.19 8.10 8.05 8.09 8.11 8.11 8.10 8.09 8.12 8.14 8.14 8.18 8.21 8.28 8.29 8.25 8.32 8.27 8.32 8.34 8.33 8.33 8.32 8.29 8.32 8.31 8.33 8.29 8.33 8.30 8.31 8.30 8.32 8.31
Afstand bestaande situatie	-50.00 -47.55 -45.78 -44.44 -42.97 -41.78 -40.71 -39.69 -38.65 -37.30 -36.24 -35.01 -33.94 -32.77 -31.52 -30.35 -29.30 -27.92 -26.86 -25.80 -24.68 -23.59 -22.30 -21.25 -20.03 -18.91 -17.90 -16.68 -15.62 -14.41 -13.26 -12.19 -11.15 -9.93 -8.78 -6.99 -5.83 -4.68 -3.48 -2.22 -1.14 0.00 1.16 2.33 4.20 5.34 6.43 7.65 8.74 9.88 10.90 11.94 13.28 14.54 15.55 17.02 18.23 19.41 20.43 22.03 23.17 24.19 25.23 26.64 27.73 28.80 29.83 30.94 32.24 33.13 34.58 35.83 36.98 38.41 39.54 40.60 41.81 42.84 43.94 45.22 46.26 47.27 48.37 49.38 50.08

Dwarsprofiel dijkpalen
Datum: 26/10/2023

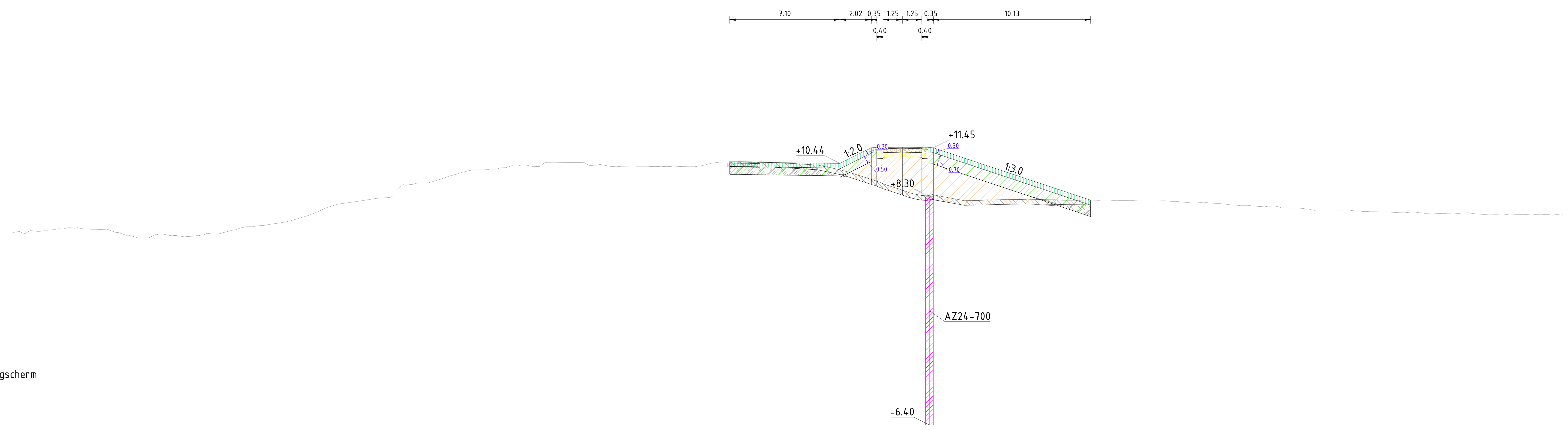

Legenda
- Aanbrengen klei C2
- Aanbrengen klei C3
- Aanbrengen kernmateriaal
- Aanbrengen teelaarde
- Aanbrengen verharding
- Aanbrengen wegfundering
- Aanbrengen zand
- Aanbrengen bermverharding
- Verwijderen teelaarde
- Verwijderen grond
- Aanbrengen stabiliteitsscherm
- Aanbrengen stabiliteits-/pipingscherm
- Aanbrengen pipingscherm
- Aanbrengen grofzandbarriere

Dwarsprofiel A431
Schaal 1:200

Afstand nieuwe situatie	Hoogte nieuwe situatie
3.41	10.44
5.43	11.45
7.43	11.50
8.68	11.48
19.56	8.07

Afstand bestaande situatie	Hoogte bestaande situatie
-50.00	6.03
-49.84	5.99
-48.64	6.11
-47.61	6.14
-46.27	6.29
-45.20	6.20
-44.13	6.18
-43.10	5.98
-41.64	5.65
-40.40	5.91
-39.39	5.79
-38.07	5.79
-36.99	5.90
-35.93	6.09
-34.86	6.37
-33.85	6.44
-32.83	6.59
-31.79	6.81
-30.72	7.14
-29.68	7.58
-28.64	7.85
-26.71	8.15
-25.56	8.26
-24.16	9.09
-23.07	9.20
-21.28	9.75
-20.27	10.02
-19.16	10.07
-18.06	10.18
-17.03	10.35
-15.95	10.23
-14.94	10.51
-13.89	10.50
-12.74	10.31
-11.72	10.32
-10.43	10.25
-9.33	10.25
-8.18	10.25
-7.17	10.25
-5.78	10.25
-4.77	10.46
-3.54	10.54
-2.07	10.53
-1.05	10.51
0.00	10.44
1.50	10.35
2.57	10.24
3.82	9.92
4.95	9.56
6.30	9.08
7.41	8.72
8.46	8.42
9.63	8.33
10.81	8.04
11.87	8.08
12.87	8.10
13.88	8.12
14.94	8.12
16.08	8.12
17.14	8.10
18.58	8.06
19.88	8.07
20.90	8.07
22.12	8.04
23.53	8.01
24.67	8.00
25.85	7.92
26.86	7.94
27.90	7.85
29.05	7.74
30.16	7.68
31.16	7.68
32.22	7.57
33.28	7.53
34.35	7.44
35.42	7.43
36.62	7.38
37.62	7.33
38.69	7.31
39.82	7.26
40.96	7.25
42.33	7.22
43.49	7.24
44.78	7.16
46.10	7.12
47.24	7.16
48.61	7.14
49.88	7.18
50.00	7.18

Dwarsprofiel dijkpalen
Datum: 26/10/2023

Legenda

- Aanbrengen klei C2
- Aanbrengen klei C3
- Aanbrengen kernmateriaal
- Aanbrengen teelaarde
- Aanbrengen verharding
- Aanbrengen wegfundering
- Aanbrengen zand
- Aanbrengen bermverharding
- Verwijderen teelaarde
- Verwijderen grond
- Aanbrengen stabiliteitsscherm
- Aanbrengen stabiliteits-/pipingscherm
- Aanbrengen pipingscherm
- Aanbrengen grofzandbarriere

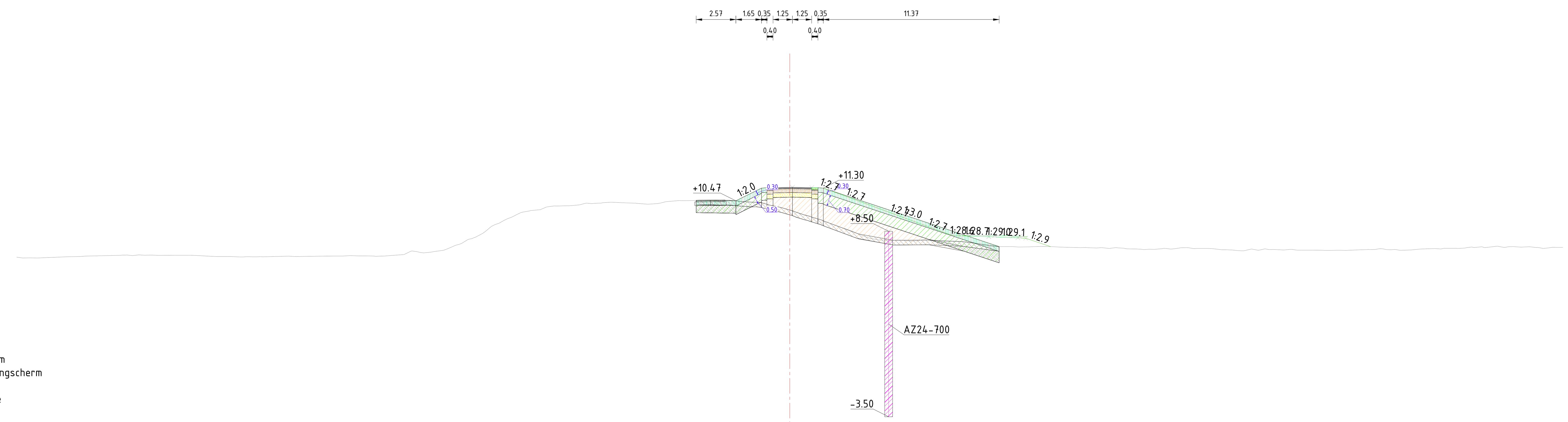

Dwarsprofiel A432
Schaal 1:200

Afstand nieuwe situatie	Hoogte nieuwe situatie
-3.49	10.47
-2.69	10.87
-1.08	11.33
0.00	11.35
1.42	11.33
7.29	9.59
13.35	7.57

Afstand bestaande situatie	Hoogte bestaande situatie
-50.00	6.83
-49.69	6.78
-48.60	6.78
-47.21	6.83
-45.97	6.87
-44.54	6.92
-42.88	6.97
-41.86	6.96
-40.80	6.94
-39.78	6.95
-38.36	6.94
-37.20	6.87
-36.13	6.87
-35.12	6.86
-34.07	6.85
-32.82	6.88
-31.55	6.88
-29.47	6.90
-28.42	6.92
-26.91	6.90
-25.88	6.93
-24.10	7.18
-22.94	7.20
-21.59	7.60
-20.56	8.03
-19.30	8.81
-18.28	9.30
-17.26	9.75
-16.14	9.90
-15.08	10.13
-13.94	10.18
-12.80	10.29
-11.62	10.38
-10.59	10.34
-9.19	10.26
-8.03	10.41
-7.01	10.49
-5.83	10.51
-4.41	10.49
-3.13	10.43
-2.13	10.38
-1.11	10.16
0.00	9.88
1.06	9.53
2.24	9.15
3.38	8.73
4.44	8.33
5.68	7.96
7.04	7.93
8.15	7.88
9.37	7.88
10.62	7.86
11.73	7.77
13.03	7.53
14.20	7.51
15.44	7.50
16.84	7.51
18.15	7.46
19.37	7.43
20.65	7.39
21.81	7.37
22.92	7.32
24.07	7.38
25.26	7.43
26.31	7.39
27.38	7.38
28.62	7.29
29.88	7.35
31.00	7.32
32.04	7.30
33.08	7.28
34.43	7.27
35.66	7.27
36.76	7.30
37.86	7.32
38.87	7.31
40.10	7.29
41.16	7.37
42.32	7.40
43.53	7.41
44.76	7.50
45.78	7.53
46.81	7.51
47.83	7.51
49.08	7.43
50.00	7.46

Dwarsprofiel dijkpalen
Datum: 26/10/2023

Legenda

- Aanbrengen klei C2
- Aanbrengen klei C3
- Aanbrengen kernmateriaal
- Aanbrengen teelaarde
- Aanbrengen verharding
- Aanbrengen wegfundering
- Aanbrengen zand
- Aanbrengen bermverharding
- Verwijderen teelaarde
- Verwijderen grond
- Aanbrengen stabiliteitsscherm
- Aanbrengen stabiliteits-/pipingscherm
- Aanbrengen pipingscherm
- Aanbrengen grofzandbarriere

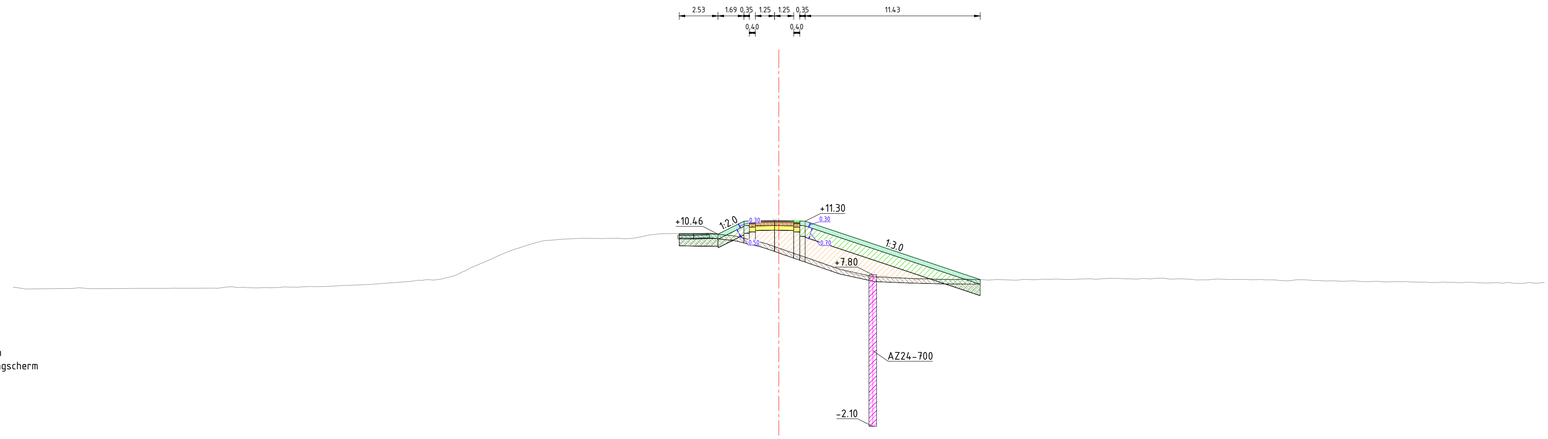

Dwarsprofiel A433
Schaal 1:200

Hoogte nieuwe situatie	10.49 10.46 11.33 11.34 11.32 7.49
Afstand nieuwe situatie	-6.50 -3.97 -1.53 0.00 1.37 13.15
Hoogte bestaande situatie	6.97 6.87 6.89 6.91 6.89 6.90 6.91 6.91 6.92 6.92 6.92 6.96 6.94 6.95 6.99 7.03 7.04 7.11 7.21 7.37 7.48 7.53 7.81 8.38 8.86 9.38 9.73 10.05 10.12 10.18 10.16 10.20 10.19 10.42 10.50 10.48 10.48 10.30 9.99 9.55 9.02 8.63 8.27 7.91 7.68 7.68 7.56 7.54 7.49 7.54 7.49 7.49 7.44 7.48 7.50 7.49 7.54 7.53 7.54 7.58 7.54 7.46 7.52 7.49 7.47 7.47 7.45 7.48 7.39 7.38 7.35 7.34 7.35 7.31 7.31 7.30 7.30 7.27 7.30 7.29 **7.28**
Afstand bestaande situatie	-50.00 -49.95 -49.90 -44.99 -44.88 -43.88 -42.74 -41.10 -39.34 -38.16 -36.63 -35.32 -34.21 -33.08 -31.91 -30.54 -29.53 -28.15 -26.20 -24.03 -23.02 -22.01 -21.00 -19.80 -18.70 -17.51 -16.42 -15.16 -14.13 -12.87 -11.58 -10.49 -9.44 -8.24 -6.95 -5.78 -4.56 -2.71 -1.44 0.00 1.51 2.61 3.64 4.73 5.91 7.03 8.40 9.44 10.83 11.95 13.04 14.22 15.48 16.51 17.83 19.17 20.41 21.55 22.75 23.76 24.88 26.27 27.31 28.60 29.63 30.86 31.99 33.04 34.17 35.77 36.86 38.10 39.52 40.71 42.01 43.18 44.22 45.34 46.58 47.69 48.85 **50.00**

Dwarsprofiel dijkpalen
Datum: 26/10/2023

Legenda

- Aanbrengen klei C2
- Aanbrengen klei C3
- Aanbrengen kernmateriaal
- Aanbrengen teelaarde
- Aanbrengen verharding
- Aanbrengen wegfundering
- Aanbrengen zand
- Aanbrengen bermverharding
- Verwijderen teelaarde
- Verwijderen grond
- Aanbrengen stabiliteitsscherm
- Aanbrengen stabiliteits-/pipingscherm
- Aanbrengen pipingscherm
- Aanbrengen grofzandbarriere

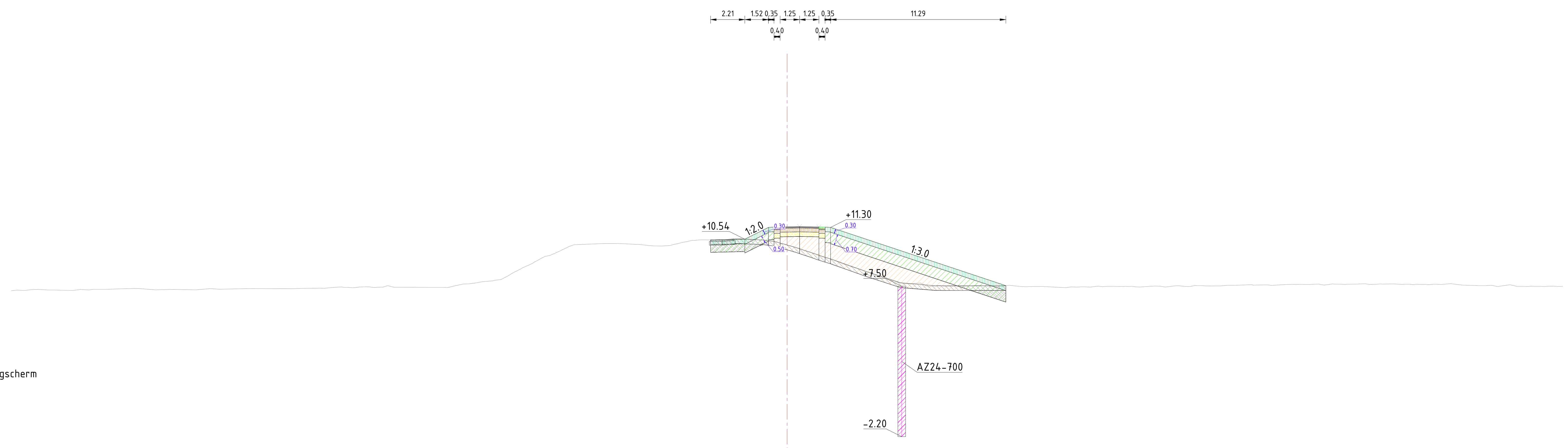

Dwarsprofiel A434
Schaal 1:200

Afstand nieuwe situatie	Hoogte nieuwe situatie
-4.93	10.49
-2.72	10.54
-1.20	11.30
0.00	11.33
2.05	11.33
14.10	7.54

Afstand bestaande situatie	Hoogte bestaande situatie
-50.00	7.22
-49.11	7.24
-47.67	7.26
-46.61	7.24
-45.46	7.29
-44.12	7.30
-42.95	7.33
-41.81	7.36
-40.72	7.27
-39.57	7.29
-37.15	7.35
-35.78	7.32
-34.32	7.35
-31.54	7.36
-29.84	7.37
-28.71	7.45
-27.56	7.45
-26.05	7.45
-24.85	7.44
-23.08	7.43
-21.90	7.41
-20.88	7.64
-19.53	7.80
-18.01	8.16
-16.75	8.82
-15.60	9.42
-14.51	9.84
-13.38	10.19
-11.81	10.25
-10.60	10.25
-9.42	10.18
-8.08	10.10
-6.74	10.33
-5.53	10.49
-4.40	10.51
-3.36	10.55
-2.36	10.52
-1.29	10.46
0.00	10.17
1.05	9.84
2.26	9.43
3.59	8.96
4.71	8.59
5.97	8.14
6.99	7.80
8.06	7.65
9.12	7.47
10.19	7.51
11.55	7.51
12.65	7.53
13.84	7.50
14.85	7.50
15.89	7.48
17.26	7.44
18.31	7.46
19.52	7.44
20.63	7.49
21.84	7.49
23.22	7.49
24.37	7.45
25.58	7.50
26.73	7.54
27.96	7.53
29.80	7.59
30.97	7.59
32.12	7.61
33.65	7.61
34.76	7.60
35.95	7.62
37.15	7.66
38.24	7.65
39.62	7.62
40.76	7.62
41.88	7.63
43.44	7.59
44.57	7.54
45.64	7.51
47.03	7.50
48.13	7.50
49.36	7.50
50.00	7.50

Dwarsprofiel dijkpalen
Datum: 26/10/2023

Legenda

- Aanbrengen klei C2
- Aanbrengen klei C3
- Aanbrengen kernmateriaal
- Aanbrengen teelaarde
- Aanbrengen verharding
- Aanbrengen wegfundering
- Aanbrengen zand
- Aanbrengen bermverharding
- Verwijderen teelaarde
- Verwijderen grond
- Aanbrengen stabiliteitsscherm
- Aanbrengen stabiliteits-/pipingscherm
- Aanbrengen pipingscherm
- Aanbrengen grofzandbarriere

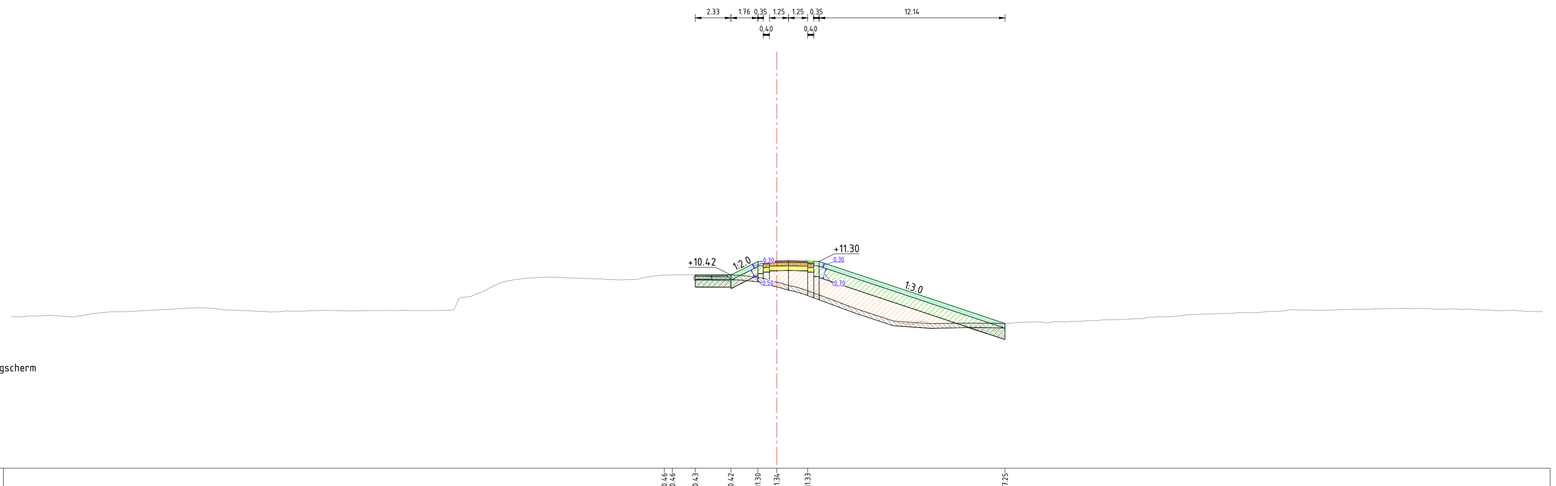

Dwarsprofiel A435
Schaal 1:200

Hoogte nieuwe situatie	10.46 10.46 10.43 10.42 11.30 11.34 11.33 7.25
Afstand nieuwe situatie	-7.34 -4.82 -5.32 -2.99 -1.23 0.00 2.02 14.91
Hoogte bestaande situatie	7.70 7.68 7.73 7.76 7.67 7.90 8.01 8.27 8.15 8.07 8.02 8.05 8.08 8.10 8.08 8.09 8.08 8.09 8.09 8.31 9.02 9.55 10.04 10.22 10.26 10.24 10.20 10.12 10.12 10.29 10.40 10.43 10.43 10.43 10.38 10.27 9.95 9.63 9.16 8.76 8.31 7.94 7.59 7.26 7.37 7.26 7.28 7.28 7.28 7.25 7.34 7.36 7.33 7.39 7.45 7.49 7.52 7.56 7.68 7.72 7.85 7.88 7.91 7.97 8.02 8.08 8.12 8.12 8.17 8.18 8.20 8.23 8.23 8.18 8.20 8.19 8.13 8.12 8.04 8.03
Afstand bestaande situatie	-50.00 -49.23 -48.23 -47.16 -45.98 -44.57 -42.64 -33.37 -34.07 -34.17 -32.59 -31.53 -30.42 -29.08 -28.02 -26.57 -24.93 -23.80 -22.51 -21.01 -19.98 -18.87 -17.52 -16.20 -14.98 -13.91 -12.70 -10.93 -9.53 -8.48 -7.48 -6.45 -4.74 -3.27 -2.25 -1.18 0.00 1.27 2.64 3.77 4.92 6.00 7.08 8.24 9.26 10.39 11.46 12.53 13.60 14.90 16.16 17.19 18.19 19.20 20.42 21.72 22.76 23.76 24.82 25.98 27.02 28.53 29.74 30.91 32.06 33.17 34.99 36.08 37.08 38.43 39.48 40.55 41.91 43.12 44.17 45.28 46.62 48.09 49.22 50.00

Dwarsprofiel dijkpalen
Datum: 26/10/2023

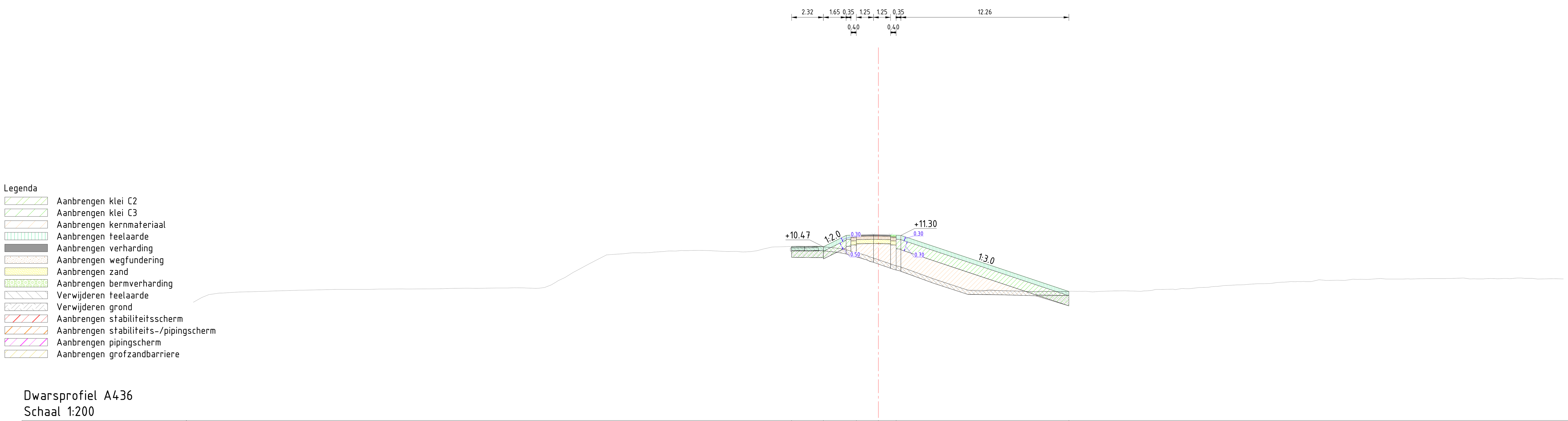

Dwarsprofiel A436
Schaal 1:200

Afstand nieuwe situatie	Hoogte nieuwe situatie
-6.33	10.50
-4.01	10.47
-1.60	11.33
0.00	11.34
1.30	11.32
13.91	7.21

Afstand bestaande situatie	Hoogte bestaande situatie
-50.00	6.43
-48.78	6.99
-47.55	7.11
-46.45	7.17
-45.24	7.21
-44.22	7.24
-42.00	7.31
-39.54	7.36
-38.11	7.37
-37.10	7.36
-35.85	7.39
-34.40	7.39
-33.31	7.40
-32.08	7.41
-30.90	7.44
-29.87	7.44
-28.47	7.46
-27.05	7.46
-25.75	7.47
-24.36	7.50
-23.36	7.99
-22.27	8.60
-21.22	9.16
-19.84	9.87
-18.59	9.96
-17.51	10.03
-16.39	10.08
-15.23	10.17
-14.21	10.19
-13.09	10.21
-12.06	10.17
-11.01	10.13
-9.86	10.09
-8.79	10.20
-7.40	10.46
-6.36	10.50
-4.86	10.48
-3.73	10.45
-2.35	10.25
-1.08	9.89
0.00	9.53
1.24	9.10
2.56	8.68
3.61	8.27
4.65	7.92
5.68	7.58
7.15	7.23
8.15	7.36
9.32	7.26
10.64	7.23
11.71	7.22
12.84	7.22
14.05	7.22
15.15	7.22
16.15	7.22
17.20	7.25
18.39	7.24
19.39	7.25
20.53	7.36
21.66	7.34
22.66	7.41
24.09	7.52
25.16	7.63
26.20	7.69
27.45	7.76
28.63	7.80
29.94	7.92
31.06	7.94
32.16	8.07
33.53	8.03
34.62	8.11
35.63	8.09
36.65	8.16
37.71	8.12
38.83	8.12
40.14	8.15
41.38	8.15
42.67	8.19
43.69	8.12
44.99	8.15
46.07	8.15
47.09	8.18
48.11	8.11
49.24	8.14
50.00	8.12

Dwarsprofiel dijkpalen
Datum: 26/10/2023

Legenda
- Aanbrengen klei C2
- Aanbrengen klei C3
- Aanbrengen kernmateriaal
- Aanbrengen teelaarde
- Aanbrengen verharding
- Aanbrengen wegfundering
- Aanbrengen zand
- Aanbrengen bermverharding
- Verwijderen teelaarde
- Verwijderen grond
- Aanbrengen stabiliteitsscherm
- Aanbrengen stabiliteits-/pipingscherm
- Aanbrengen pipingscherm
- Aanbrengen grofzandbarriere

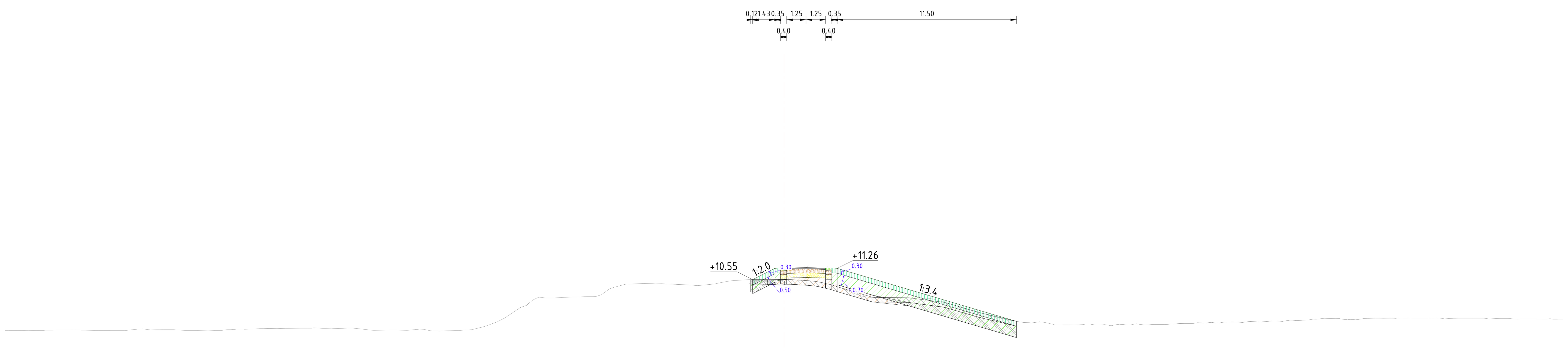

Dwarsprofiel A437
Schaal 1:200

Afstand nieuwe situatie	Hoogte nieuwe situatie
-0.23	11.28
0.00	11.29
1.42	11.31
2.67	11.29
9.15	9.35
10.17	9.14
11.40	8.88
12.66	8.62
14.21	8.30

Afstand bestaande situatie	Hoogte bestaande situatie
-50.00	7.27
-49.18	7.28
-48.48	7.29
-47.24	7.30
-46.15	7.31
-44.85	7.30
-43.69	7.28
-42.50	7.28
-41.49	7.37
-40.43	7.33
-38.98	7.31
-37.95	7.29
-36.92	7.30
-35.74	7.34
-34.63	7.37
-33.07	7.42
-32.01	7.42
-30.19	7.45
-28.91	7.42
-27.69	7.44
-26.35	7.30
-24.21	7.29
-23.14	7.36
-22.14	7.25
-20.74	7.29
-19.54	7.46
-18.39	7.85
-16.92	8.76
-15.57	9.41
-14.34	9.39
-13.25	9.43
-11.73	9.57
-10.69	10.11
-9.63	10.28
-8.27	10.28
-6.89	10.24
-5.59	10.15
-4.44	10.26
-3.39	10.47
-2.22	10.55
-1.05	10.54
0.00	10.55
1.14	10.50
2.33	10.38
3.68	10.01
4.86	9.53
5.99	9.40
7.05	9.40
8.39	9.37
9.62	9.30
10.66	8.98
12.44	8.46
13.62	8.14
14.81	7.89
15.87	7.77
16.91	7.77
17.96	7.65
19.18	7.66
20.20	7.62
21.44	7.68
22.56	7.71
23.67	7.67
25.33	7.73
26.55	7.79
27.81	7.75
29.06	7.83
30.31	7.84
31.48	7.90
32.53	7.95
33.69	7.97
34.71	8.06
35.85	8.01
37.22	8.05
38.46	8.07
39.58	8.09
40.99	8.08
42.02	8.09
43.12	8.07
44.18	8.08
45.27	8.03
46.49	8.05
47.94	8.04
48.94	8.02
50.00	8.02

Dwarsprofiel dijkpalen
Datum: 26/10/2023

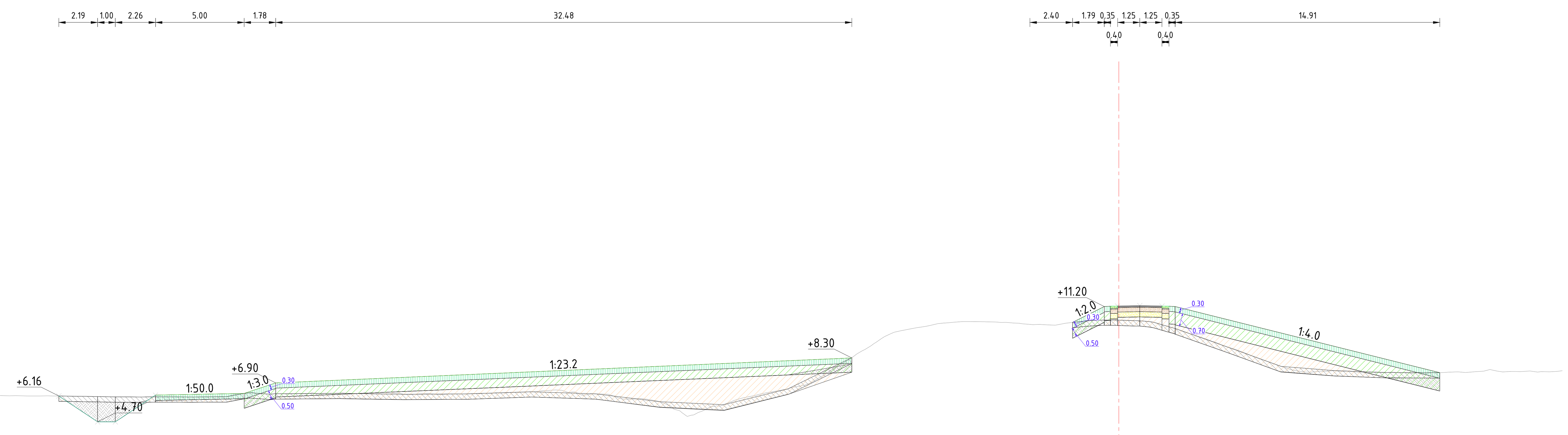

Legenda

- Aanbrengen klei C2
- Aanbrengen klei C3
- Aanbrengen kernmateriaal
- Aanbrengen teelaarde
- Aanbrengen verharding
- Aanbrengen wegfundering
- Aanbrengen zand
- Aanbrengen bermverharding
- Verwijderen teelaarde
- Verwijderen grond
- Aanbrengen stabiliteitsscherm
- Aanbrengen stabiliteits-/pipingscherm
- Aanbrengen pipingscherm
- Aanbrengen grofzandbarriere

Dwarsprofiel A438
Schaal 1:200

Afstand nieuwe situatie	Hoogte nieuwe situatie
-59.76	6.16
-57.57	4.70
-56.57	4.70
-54.31	6.21
-49.31	6.31
-47.54	6.90
-29.18	7.64
-15.06	8.30
-2.61	10.31
0.00	11.23
1.17	11.25
2.42	11.23
18.09	7.47

Afstand bestaande situatie	Hoogte bestaande situatie
-88.15	6.24
-87.19	6.24
-86.12	6.24
-85.03	6.24
-84.02	6.25
-82.94	6.25
-81.83	6.25
-80.72	6.27
-78.75	6.25
-77.44	6.22
-76.12	6.24
-74.74	6.23
-73.73	6.23
-72.34	6.20
-71.30	6.18
-69.78	6.17
-68.40	6.17
-67.34	6.17
-65.86	6.16
-64.28	6.19
-63.24	6.20
-62.18	6.18
-60.81	6.16
-59.59	6.17
-58.55	6.14
-57.43	6.12
-56.28	6.11
-54.83	6.11
-53.13	6.11
-51.35	6.11
-50.31	6.12
-48.86	6.35
-47.83	6.26
-46.79	6.27
-45.49	6.33
-44.37	6.27
-43.18	6.29
-42.15	6.27
-41.11	6.28
-39.68	6.27
-38.47	6.25
-37.29	6.28
-36.07	6.32
-34.73	6.34
-33.60	6.38
-32.50	6.46
-31.33	6.46
-30.24	6.21
-29.16	6.27
-28.04	6.00
-26.97	6.02
-25.94	5.86
-24.67	5.25
-23.54	5.29
-22.37	5.63
-21.24	6.04
-20.14	6.29
-19.12	6.47
-17.72	6.76
-16.53	7.40
-15.39	8.10
-14.32	8.77
-13.21	9.50
-12.07	9.88
-10.89	10.08
-9.88	10.26
-8.80	10.36
-7.70	10.34
-6.63	10.30
-5.43	10.22
-4.35	10.19
-3.00	10.26
-1.26	10.43
0.00	10.43
1.19	10.40
2.51	10.15
3.57	9.81
4.73	9.43
6.13	8.91
7.20	8.54
8.23	8.16
9.74	7.63
10.79	7.50
11.91	7.56
12.96	7.56
14.38	7.49
15.40	7.50
16.42	7.44
17.55	7.47
18.99	7.52
20.03	7.52
21.30	7.57
22.36	7.54
23.61	7.51
24.76	7.55
25.00	7.58

Dwarsprofiel dijkpalen
Datum: 26/10/2023

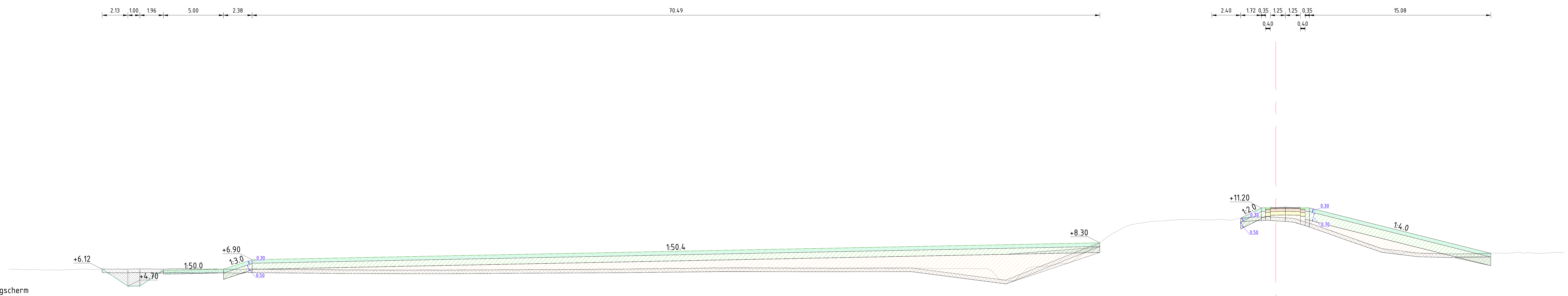

Legenda
- Aanbrengen klei C2
- Aanbrengen klei C3
- Aanbrengen kernmateriaal
- Aanbrengen teelaarde
- Aanbrengen verharding
- Aanbrengen wegfundering
- Aanbrengen zand
- Aanbrengen bermverharding
- Verwijderen teelaarde
- Verwijderen grond
- Aanbrengen stabiliteitsscherm
- Aanbrengen stabiliteits-/pipingscherm
- Aanbrengen pipingscherm
- Aanbrengen grofzandbarriere

Dwarsprofiel A439
Schaal 1:200

Afstand nieuwe situatie	Hoogte nieuwe situatie
-97.59	6.12
-95.46	4.70
-94.46	4.70
-92.51	6.01
-87.51	6.11
-85.12	6.90
-14.63	8.30
-2.92	10.34
-1.20	11.20
0.00	11.23
2.05	11.23
17.88	7.43

Afstand bestaande situatie	Hoogte bestaande situatie
-105.37 / [illegible]	6.10 / [illegible]
-104.03	6.07
-102.87	6.07
-101.58	6.05
-100.53	6.07
-99.45	6.12
-98.45	6.10
-97.43	6.13
-96.10	6.12
-94.93	6.13
-93.92	6.13
-92.83	6.11
-91.45	6.15
-90.13	6.10
-89.07	6.11
-87.88	6.10
-86.51	6.08
-85.15	6.12
-84.08	6.09
-83.05	6.09
-81.97	6.10
-80.85	6.05
-79.65	6.10
-78.40	6.10
-77.32	6.04
-76.15	6.10
-75.14	6.03
-74.06	6.05
-72.95	6.05
-71.42	6.03
-70.07	6.06
-68.97	6.04
-67.92	6.06
-66.70	6.06
-65.30	6.05
-64.21	6.08
-63.02	6.04
-62.02	6.09
-60.65	6.05
-59.42	6.07
-58.06	6.08
-57.02	6.07
-55.93	6.13
-54.80	6.10
-53.75	6.12
-52.67	6.15
-51.58	6.21
-50.49	6.21
-49.40	6.14
-48.33	6.20
-47.23	6.20
-46.14	6.19
-45.05	6.26
-43.94	6.25
-42.83	6.24
-41.49	6.23
-40.35	6.18
-39.19	6.18
-38.12	6.20
-37.02	6.13
-35.51	6.17
-34.46	6.18
-33.39	6.19
-32.31	6.17
-31.30	6.20
-30.03	6.20
-28.95	6.20
-27.89	6.14
-26.83	6.17
-25.81	6.19
-24.71	6.15
-23.65	6.02
-22.10	5.16
-21.09	5.78
-20.03	6.32
-18.98	6.37
-17.96	6.57
-16.85	6.82
-15.81	7.54
-14.71	8.25
-13.53	9.09
-12.49	9.66
-11.16	9.95
-9.85	10.11
-8.77	10.18
-7.73	10.24
-6.53	10.23
-5.18	10.21
-3.85	10.18
-2.77	10.36
-1.02	10.45
0.00	10.42
1.05	10.36
2.47	10.03
3.69	9.62
4.92	9.20
5.98	8.81
7.17	8.38
8.61	7.89
9.75	7.53
10.79	7.54
11.89	7.44
12.96	7.39
14.06	7.37
15.07	7.35
16.16	7.36
17.29	7.38
18.48	7.46
19.76	7.47
20.84	7.49
22.03	7.41
23.13	7.50
23.98	7.51

Dwarsprofiel dijkpalen
Datum: 26/10/2023

Legenda

- Aanbrengen klei C2
- Aanbrengen klei C3
- Aanbrengen kernmateriaal
- Aanbrengen teelaarde
- Aanbrengen verharding
- Aanbrengen wegfundering
- Aanbrengen zand
- Aanbrengen bermverharding
- Verwijderen teelaarde
- Verwijderen grond
- Aanbrengen stabiliteitsscherm
- Aanbrengen stabiliteits-/pipingscherm
- Aanbrengen pipingscherm
- Aanbrengen grofzandbarriere

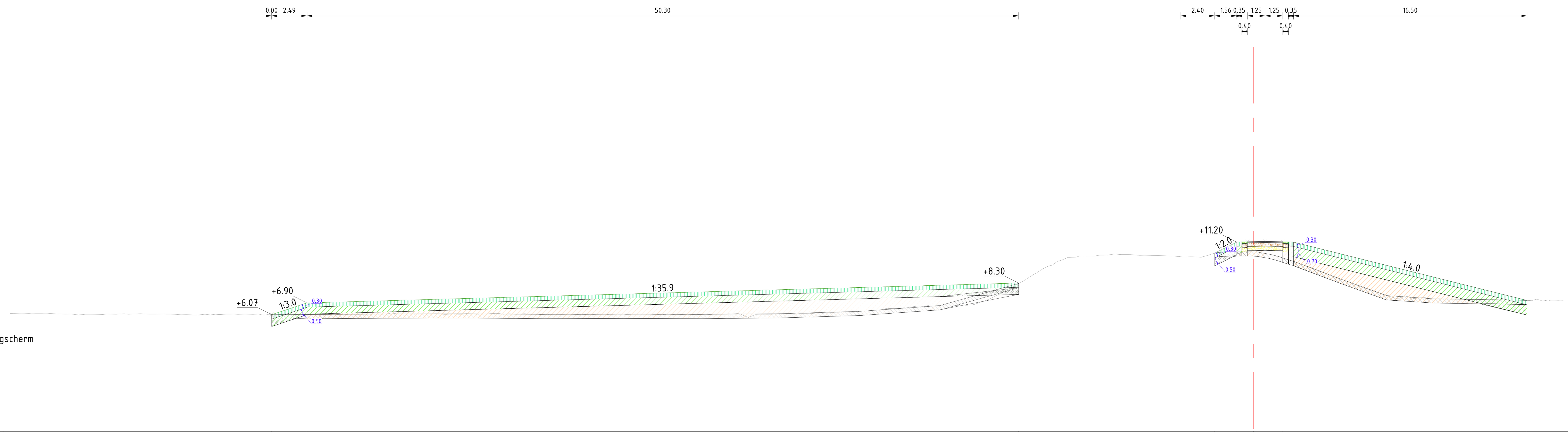

Dwarsprofiel A440
Schaal 1:200

Afstand nieuwe situatie	Hoogte nieuwe situatie
-69.38	6.07
-66.89	6.90
-16.59	8.30
-2.73	10.42
-1.17	11.20
0.00	11.23
2.08	11.23
19.33	7.07

Afstand bestaande situatie	Hoogte bestaande situatie
-87.85	6.15
-87.62	6.15
-86.08	6.13
-85.05	6.15
-83.89	6.10
-82.59	6.09
-81.58	6.09
-80.36	6.10
-79.22	6.11
-78.06	6.10
-76.86	6.10
-75.78	6.06
-74.52	6.05
-73.34	6.09
-72.26	6.10
-71.20	6.10
-70.15	6.07
-68.96	6.06
-67.94	6.07
-66.50	6.08
-65.40	6.07
-64.21	6.06
-63.06	6.09
-61.66	6.10
-60.48	6.13
-59.12	6.12
-57.76	6.13
-56.65	6.11
-55.59	6.14
-54.47	6.12
-53.40	6.15
-52.33	6.11
-51.11	6.09
-49.82	6.09
-48.72	6.09
-47.49	6.06
-46.40	6.07
-44.97	6.10
-43.93	6.06
-42.84	6.04
-41.76	6.09
-40.66	6.07
-39.38	6.07
-38.13	6.11
-37.09	6.13
-36.06	6.02
-34.88	6.09
-33.44	6.13
-32.40	6.11
-31.27	6.14
-30.04	6.19
-28.98	6.26
-27.83	6.30
-26.56	6.39
-25.39	6.50
-24.30	6.60
-23.18	6.65
-22.04	6.69
-20.80	6.74
-19.70	6.79
-18.49	7.26
-17.39	7.83
-16.39	8.38
-15.33	9.01
-14.18	9.59
-13.00	10.11
-11.59	10.22
-10.42	10.28
-9.36	10.33
-8.13	10.26
-7.12	10.25
-5.92	10.22
-4.75	10.14
-3.60	10.15
-2.59	10.46
-1.57	10.51
0.00	10.50
1.13	10.35
2.32	10.00
3.34	9.65
4.57	9.20
5.59	8.79
6.83	8.35
7.85	7.96
8.97	7.57
10.07	7.22
11.17	7.24
12.27	7.23
13.33	7.19
14.53	7.16
15.71	7.11
16.77	7.12
17.78	7.09
18.87	7.09
19.99	7.15
21.00	7.05
21.90	7.06

Dwarsprofiel dijkpalen
Datum: 26/10/2023

Legenda

- Aanbrengen klei C2
- Aanbrengen klei C3
- Aanbrengen kernmateriaal
- Aanbrengen teelaarde
- Aanbrengen verharding
- Aanbrengen wegfundering
- Aanbrengen zand
- Aanbrengen bermverharding
- Verwijderen teelaarde
- Verwijderen grond
- Aanbrengen stabiliteitsscherm
- Aanbrengen stabiliteits-/pipingscherm
- Aanbrengen pipingscherm
- Aanbrengen grofzandbarriere

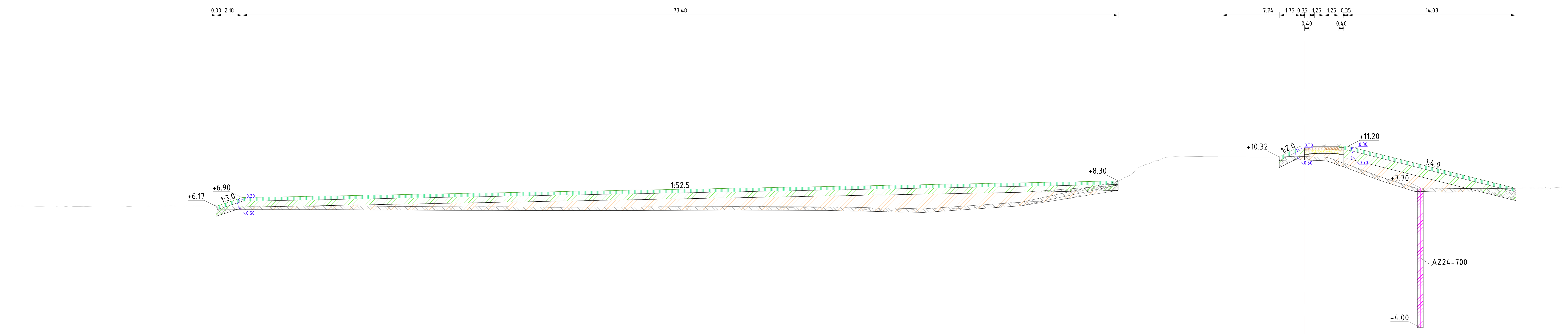

Dwarsprofiel A441
Schaal 1:200

Afstand nieuwe situatie	Hoogte nieuwe situatie
-91.22	6.21
-89.15	6.90
-62.39	7.39
-51.12	7.61
-37.92	7.86
-26.06	8.09
-17.55	8.26
-15.66	8.30
-1.97	10.42
0.00	11.22
1.60	11.25
2.85	11.23
5.12	10.82
17.70	7.68

Afstand bestaande situatie	Hoogte bestaande situatie
-109.10	6.18
-108.51	6.20
-107.32	6.19
-105.92	6.17
-104.32	6.19
-103.30	6.16
-102.26	6.17
-100.96	6.19
-99.88	6.19
-98.23	6.18
-97.03	6.19
-95.64	6.20
-94.45	6.19
-93.38	6.19
-92.32	6.20
-91.09	6.19
-89.98	6.19
-88.66	6.17
-87.32	6.18
-86.24	6.16
-85.11	6.18
-83.59	6.17
-82.23	6.19
-81.04	6.20
-79.64	6.22
-78.59	6.20
-77.28	6.19
-76.00	6.16
-74.98	6.17
-73.59	6.15
-72.57	6.13
-71.43	6.15
-70.38	6.12
-69.30	6.15
-68.26	6.15
-67.21	6.14
-66.13	6.13
-65.04	6.10
-63.96	6.11
-62.95	6.08
-61.81	6.11
-60.67	6.09
-59.33	6.12
-58.16	6.10
-57.01	6.12
-55.78	6.13
-54.45	6.10
-53.35	6.15
-52.16	6.13
-51.06	6.15
-49.99	6.10
-48.87	6.11
-47.79	6.16
-46.74	6.11
-45.57	6.17
-44.19	6.09
-43.13	6.07
-42.07	6.09
-41.01	6.08
-39.92	6.08
-38.83	6.03
-37.82	6.02
-36.68	5.93
-35.47	5.90
-34.46	5.87
-32.87	5.91
-31.80	5.97
-30.67	5.96
-29.33	6.00
-28.22	6.05
-27.19	6.20
-25.79	6.04
-24.67	6.50
-23.66	6.54
-22.43	6.58
-20.96	6.65
-19.78	6.82
-18.71	7.10
-17.65	7.47
-16.23	7.87
-15.17	8.57
-14.11	9.34
-12.99	9.79
-11.99	10.18
-10.85	10.34
-9.54	10.34
-8.22	10.33
-6.62	10.32
-5.46	10.32
-4.38	10.32
-3.04	10.32
-1.32	10.35
0.00	10.34
1.39	10.31
2.82	9.92
3.94	9.53
5.09	9.07
6.16	8.66
7.63	8.19
8.96	7.75
10.13	7.72
11.23	7.68
12.39	7.69
13.44	7.65
14.64	7.67
15.64	7.66
16.68	7.62
17.88	7.71
18.93	7.71
19.96	7.70
21.08	7.74
21.73	7.69

Dwarsprofiel dijkpalen
Datum: 26/10/2023

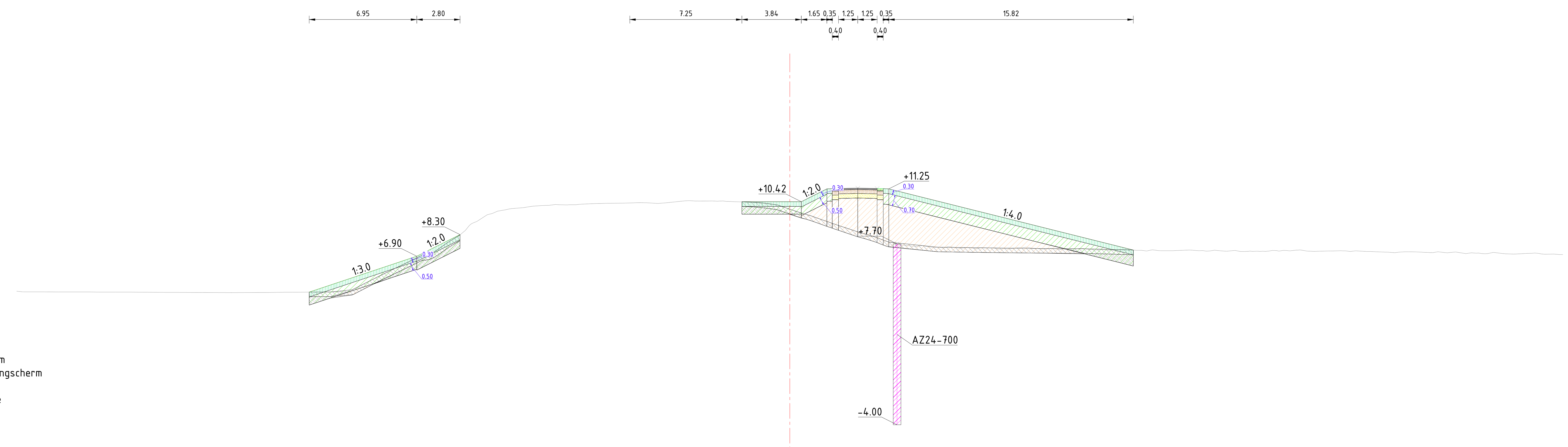

Legenda

- Aanbrengen klei C2
- Aanbrengen klei C3
- Aanbrengen kernmateriaal
- Aanbrengen teelaarde
- Aanbrengen verharding
- Aanbrengen wegfundering
- Aanbrengen zand
- Aanbrengen bermverharding
- Verwijderen teelaarde
- Verwijderen grond
- Aanbrengen stabiliteitsscherm
- Aanbrengen stabiliteits-/pipingscherm
- Aanbrengen pipingscherm
- Aanbrengen grofzandbarriere

Dwarsprofiel A442
Schaal 1:200

Afstand nieuwe situatie	Hoogte nieuwe situatie
[illegible]	[illegible]
-24.19	7.04
-21.36	8.30
-3.13	10.41
-1.15	10.41
0.00	10.41
1.58	10.85
2.72	11.27
3.78	11.29
5.03	11.29
6.20	11.26
12.78	9.64
22.12	7.31

Afstand bestaande situatie	Hoogte bestaande situatie
-50.00	4.64
-49.39	4.60
-48.33	4.60
-46.99	4.59
-45.29	4.59
-44.20	4.58
-42.72	4.58
-41.53	4.57
-39.73	4.56
-37.96	4.56
-36.11	4.55
-33.86	4.56
-32.17	4.57
-31.02	4.58
-28.55	4.60
-25.70	6.03
-24.21	6.75
-23.02	7.17
-21.70	8.05
-20.62	8.97
-19.56	9.58
-18.48	9.88
-17.19	10.04
-16.01	10.17
-14.92	10.23
-13.62	10.26
-12.55	10.31
-10.82	10.33
-9.25	10.36
-8.06	10.35
-6.91	10.47
-5.81	10.47
-4.70	10.46
-3.57	10.43
-2.35	10.38
-1.28	10.29
0.00	9.94
1.10	9.59
2.17	9.23
3.27	8.85
4.44	8.46
5.69	8.08
7.04	7.66
8.09	7.54
9.18	7.48
10.21	7.50
11.32	7.44
12.40	7.46
13.40	7.39
14.45	7.41
15.64	7.42
16.83	7.41
17.89	7.37
19.18	7.37
20.36	7.33
21.58	7.34
22.75	7.28
23.81	7.26
24.90	7.27
25.90	7.30
26.92	7.23
28.11	7.23
29.15	7.21
30.21	7.23
31.49	7.27
32.72	7.29
33.90	7.21
34.96	7.24
36.25	7.20
37.31	7.21
38.58	7.17
39.83	7.19
40.88	7.16
41.92	7.19
43.03	7.17
44.09	7.12
45.14	7.07
46.36	7.05
47.58	7.08
48.62	7.04
49.76	7.01
50.00	7.01

Dwarsprofiel dijkpalen
Datum: 26/10/2023

Legenda

- Aanbrengen klei C2
- Aanbrengen klei C3
- Aanbrengen kernmateriaal
- Aanbrengen teelaarde
- Aanbrengen verharding
- Aanbrengen wegfundering
- Aanbrengen zand
- Aanbrengen bermverharding
- Verwijderen teelaarde
- Verwijderen grond
- Aanbrengen stabiliteitsscherm
- Aanbrengen stabiliteits-/pipingscherm
- Aanbrengen pipingscherm
- Aanbrengen grofzandbarriere

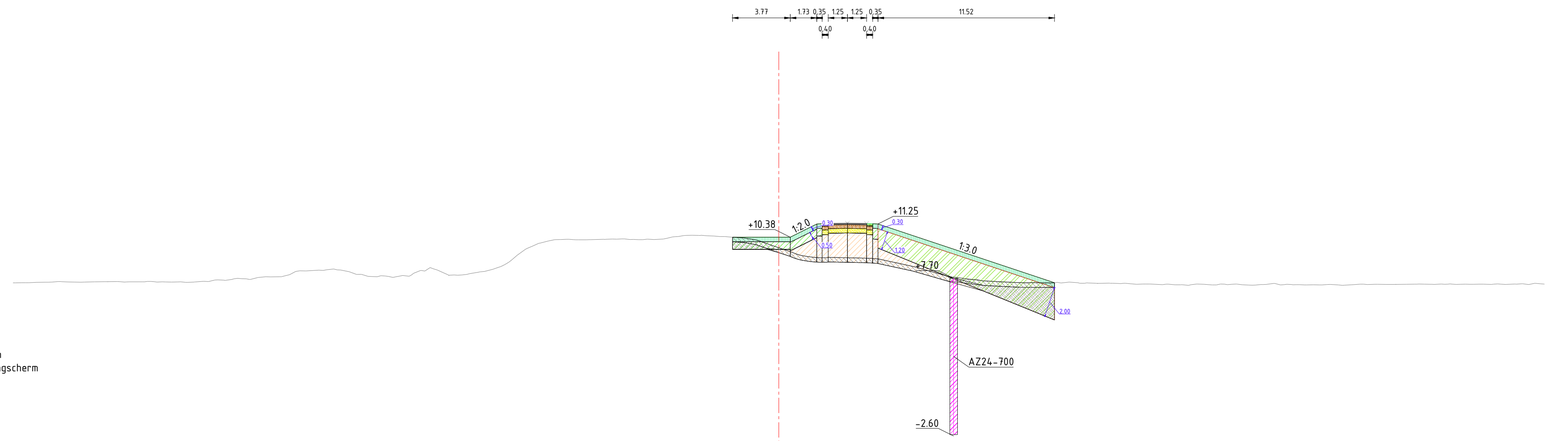

Dwarsprofiel A443
Schaal 1:200

Hoogte nieuwe situatie	10.38 10.38 11.25 11.30 11.28 7.41
Afstand nieuwe situatie	-3.02 0.00 2.48 4.48 5.73 18.00
Hoogte bestaande situatie	7.48 7.43 7.48 7.46 7.47 7.48 7.47 7.45 7.46 7.46 7.60 7.67 7.63 7.79 7.94 8.18 8.21 8.24 7.96 7.80 7.79 8.03 8.33 7.90 7.96 8.15 8.47 9.20 9.99 10.22 10.22 10.23 10.26 10.23 10.25 10.30 10.50 10.63 10.63 10.34 10.11 9.69 9.23 9.06 9.07 9.03 8.98 8.80 8.56 8.17 7.80 7.61 7.53 7.45 7.42 7.41 7.37 7.45 7.38 7.38 7.38 7.32 7.29 7.28 7.28 7.33 7.27 7.31 7.26 7.30 7.28 7.28 7.27 7.30 7.31 7.30 7.32 7.31 7.32 7.32 7.32 7.32 7.32 7.32 7.32 7.32
Afstand bestaande situatie	-50.00 -49.00 -48.47 -47.06 -46.02 -44.65 -43.01 -41.78 -40.59 -39.27 -38.12 -36.62 -35.58 -34.51 -33.17 -31.95 -30.87 -29.75 -28.61 -27.27 -26.23 -25.03 -23.84 -22.60 -21.51 -20.38 -19.21 -18.14 -17.09 -15.66 -14.63 -13.39 -12.27 -10.88 -9.71 -8.51 -7.36 -6.05 -4.69 -3.52 -2.32 -1.28 0.00 1.30 2.33 3.38 5.12 6.28 7.29 8.44 9.86 11.14 12.21 13.29 14.46 15.63 16.75 17.76 18.96 19.99 21.58 22.63 23.77 25.06 26.25 27.30 28.30 29.57 30.67 31.84 32.99 33.99 35.33 36.54 37.64 38.93 40.28 41.53 42.53 43.70 44.84 46.00 47.14 48.16 49.38 50.00

Dwarsprofiel dijkpalen
Datum: 26/10/2023

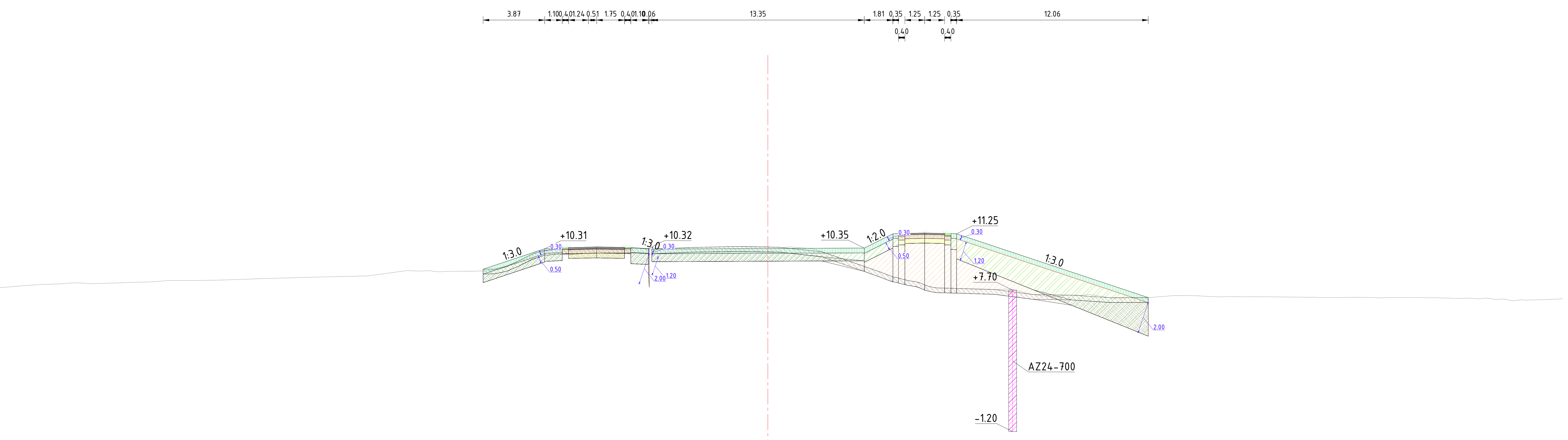

Legenda
- Aanbrengen klei C2
- Aanbrengen klei C3
- Aanbrengen kernmateriaal
- Aanbrengen teelaarde
- Aanbrengen verharding
- Aanbrengen wegfundering
- Aanbrengen zand
- Aanbrengen bermverharding
- Verwijderen teelaarde
- Verwijderen grond
- Aanbrengen stabiliteitsscherm
- Aanbrengen stabiliteits-/pipingscherm
- Aanbrengen pipingscherm
- Aanbrengen grofzandbarriere

Dwarsprofiel A444
Schaal 1:200

Hoogte nieuwe situatie	8.94 9.02 10.31 10.39 10.42 10.37 10.30 10.35 10.35 11.20 11.30 11.28 11.05 7.32
Afstand nieuwe situatie	-18.14 -17.90 -13.98 -12.49 -10.75 -8.57 -7.46 2.36 5.84 7.75 9.79 11.04 12.47 23.67
Hoogte bestaande situatie	7.75 7.78 7.84 7.98 8.05 8.10 8.13 8.13 8.18 8.23 8.31 8.31 8.33 8.37 8.42 8.47 8.52 8.56 8.59 8.67 8.83 8.91 8.87 8.89 8.90 9.00 9.36 9.86 10.21 10.27 10.32 10.33 10.34 10.29 10.32 10.39 10.40 10.43 10.46 10.43 10.43 10.32 9.81 9.21 8.78 8.38 8.12 7.82 7.76 7.74 7.66 7.39 7.30 7.38 7.34 7.21 7.23 7.23 7.33 7.37 7.33 7.27 7.29 7.29 7.26 7.25 7.23 7.25 7.23 7.24 7.25 7.21 7.20 7.18 7.15 7.12 7.10 7.10 7.13 7.17
Afstand bestaande situatie	-50.00 -49.71 -48.70 -46.89 -45.74 -44.42 -42.90 -41.67 -40.29 -38.76 -37.62 -35.81 -34.48 -33.45 -32.13 -30.39 -28.96 -26.74 -25.73 -24.65 -23.42 -22.10 -20.90 -19.82 -18.54 -17.07 -16.04 -15.04 -13.92 -12.35 -11.20 -10.12 -8.76 -7.54 -6.22 -5.13 -3.96 -2.64 -1.53 0.00 1.32 2.64 4.32 6.03 7.24 8.53 9.68 11.51 13.27 14.59 15.69 16.91 18.04 19.61 20.82 21.94 23.10 24.10 25.17 26.27 27.31 28.44 29.93 31.65 32.73 34.10 35.44 36.49 38.14 39.16 40.43 41.44 42.52 43.53 44.69 45.90 47.40 48.48 49.49 50.00

Dwarsprofiel dijkpalen
Datum: 26/10/2023

Legenda

- Aanbrengen klei C2
- Aanbrengen klei C3
- Aanbrengen kernmateriaal
- Aanbrengen teelaarde
- Aanbrengen verharding
- Aanbrengen wegfundering
- Aanbrengen zand
- Aanbrengen bermverharding
- Verwijderen teelaarde
- Verwijderen grond
- Aanbrengen stabiliteitsscherm
- Aanbrengen stabiliteits-/pipingscherm
- Aanbrengen pipingscherm
- Aanbrengen grofzandbarriere

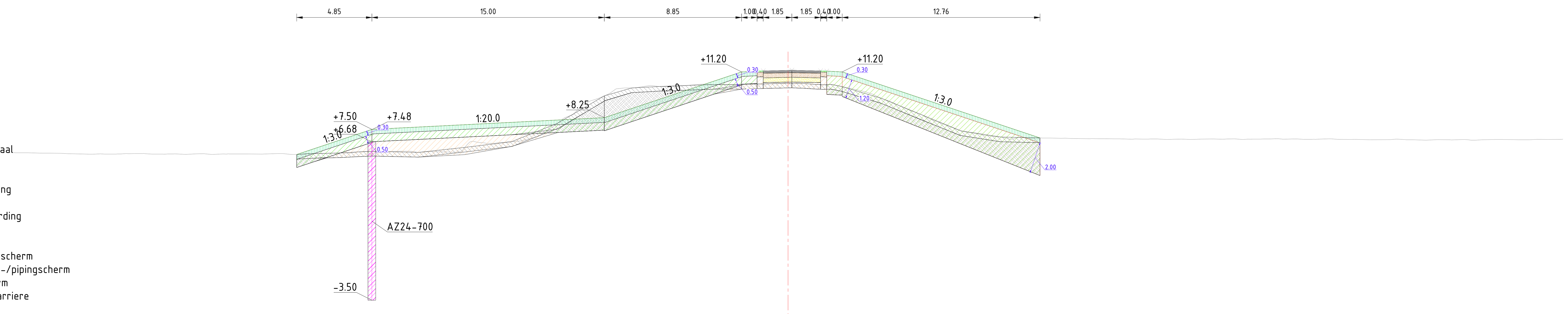

Dwarsprofiel A445
Schaal 1:200

Afstand nieuwe situatie	Hoogte nieuwe situatie
-31.46	5.94
-27.96	7.11
-26.80	7.50
-22.37	7.72
-11.81	8.25
-9.30	9.09
-2.70	11.21
-1.07	11.28
0.00	11.30
2.14	11.27
3.53	11.20
7.45	9.89
16.32	6.94

Afstand bestaande situatie	Hoogte bestaande situatie
-50.00	6.00
-49.04	5.99
-47.56	5.96
-45.99	5.93
-44.87	5.90
-43.82	5.91
-42.71	5.94
-41.60	5.94
-40.59	5.91
-39.59	5.92
-38.19	5.93
-37.16	5.88
-35.99	5.91
-34.92	5.91
-33.74	5.92
-32.59	5.94
-31.51	5.89
-30.24	5.94
-29.01	5.97
-27.83	6.04
-26.60	6.08
-25.57	6.08
-24.34	6.09
-22.99	6.06
-21.57	6.02
-20.53	6.68
-19.42	6.59
-18.33	6.66
-17.20	6.75
-16.13	7.04
-14.99	7.79
-13.88	8.45
-12.77	9.33
-11.65	9.74
-10.50	10.16
-9.10	10.29
-7.94	10.25
-6.69	10.31
-4.76	10.39
-3.55	10.36
-2.20	10.42
-1.05	10.44
0.00	10.47
1.04	10.45
2.11	10.38
3.52	10.24
4.98	9.92
6.08	9.47
7.48	8.90
8.58	8.46
10.29	7.74
11.57	7.30
12.73	7.10
13.79	7.00
14.85	6.96
16.05	6.96
17.62	6.93
19.46	6.90
21.03	6.89
22.22	6.87
23.27	6.87
24.43	6.85
25.62	6.86
26.64	6.87
28.05	6.86
29.32	6.85
30.48	6.87
31.51	6.89
32.57	6.88
33.82	6.85
34.88	6.89
36.23	6.85
37.52	6.83
38.88	6.84
39.90	6.83
41.15	6.80
42.73	6.83
43.89	6.83
45.64	6.84
46.80	6.84
47.83	6.83
49.04	6.84
50.00	6.86

Dwarsprofiel dijkpalen
Datum: 09/10/2023

Legenda

- Aanbrengen klei C2
- Aanbrengen klei C3
- Aanbrengen kernmateriaal
- Aanbrengen teelaarde
- Aanbrengen verharding
- Aanbrengen wegfundering
- Aanbrengen zand
- Aanbrengen bermverharding
- Verwijderen teelaarde
- Verwijderen grond
- Aanbrengen stabiliteitsscherm
- Aanbrengen stabiliteits-/pipingscherm
- Aanbrengen pipingscherm
- Aanbrengen grofzandbarriere

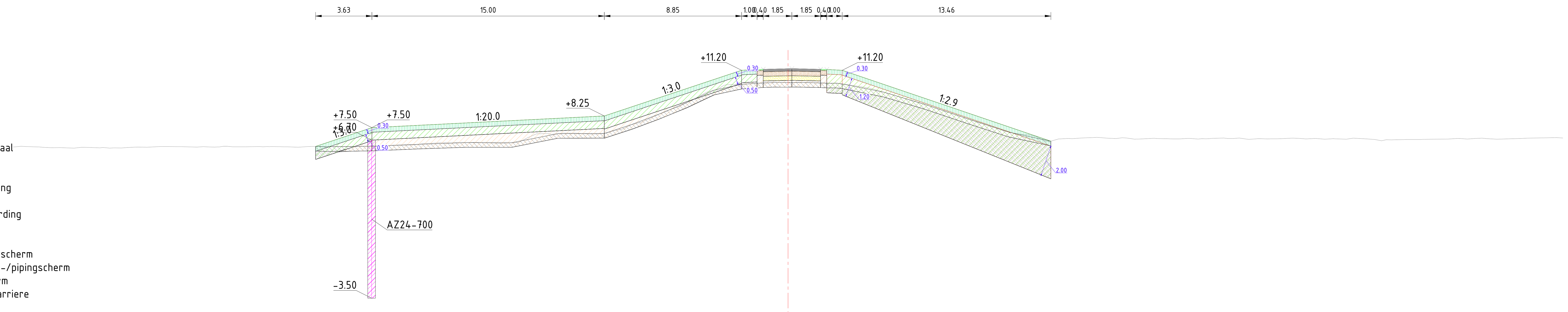

Dwarsprofiel A446
Schaal 1:200

Hoogte nieuwe situatie	6.23	7.50	8.08	8.25	10.79	11.20	11.27	11.30	11.27	11.21	10.83	6.70
Afstand nieuwe situatie	-30.67	-26.87	-15.22	-11.87	-4.26	-3.02	-1.62	0.00	1.88	3.37	4.55	16.96

Hoogte bestaande situatie	6.25	6.28	6.27	6.20	6.18	6.21	6.18	6.21	6.24	6.28	6.27	6.26	6.29	6.26
Afstand bestaande situatie	-50.00	-49.84	-48.69	-47.52	-46.06	-44.84	-43.77	-42.70	-41.38	-40.36	-39.15	-37.35	-36.19	-35.01

Hoogte bestaande situatie	6.26	6.27	6.24	6.29	6.28	6.29	6.30	6.35	6.40	6.52	6.53	6.55	6.52	6.52
Afstand bestaande situatie	-33.88	-32.82	-31.60	-30.31	-29.29	-27.95	-26.84	-25.37	-24.08	-22.52	-21.48	-20.17	-19.12	-18.05

Hoogte bestaande situatie	6.84	7.13	7.15	7.11	7.11	7.40	7.85	8.39	8.86	9.63	10.07	10.27	10.34	10.40
Afstand bestaande situatie	-16.83	-15.53	-14.38	-13.30	-11.93	-10.71	-9.48	-8.26	-7.03	-5.55	-4.41	-3.35	-2.32	-1.18

Hoogte bestaande situatie	10.41	10.40	10.37	10.28	10.06	9.70	9.33	8.99	8.51	8.07	7.73	7.22	7.06	6.62
Afstand bestaande situatie	0.00	1.51	2.55	3.82	5.22	6.49	7.73	8.87	10.28	11.61	12.64	14.22	15.32	16.59

Hoogte bestaande situatie	6.80	6.84	6.82	6.83	6.79	6.78	6.80	6.78	6.83	6.83	6.77	6.78	6.82	6.80
Afstand bestaande situatie	18.09	19.32	20.58	21.86	23.29	24.38	25.75	26.98	28.11	29.12	30.13	31.16	32.49	33.90

Hoogte bestaande situatie	6.78	6.82	6.74	6.72	6.74	6.74	6.76	6.76	6.79	6.77	6.81	6.84	6.83
Afstand bestaande situatie	35.07	36.46	37.85	38.92	39.94	40.96	42.60	43.82	45.05	46.32	47.38	48.61	50.00

Dwarsprofiel dijkpalen
Datum: 09/10/2023

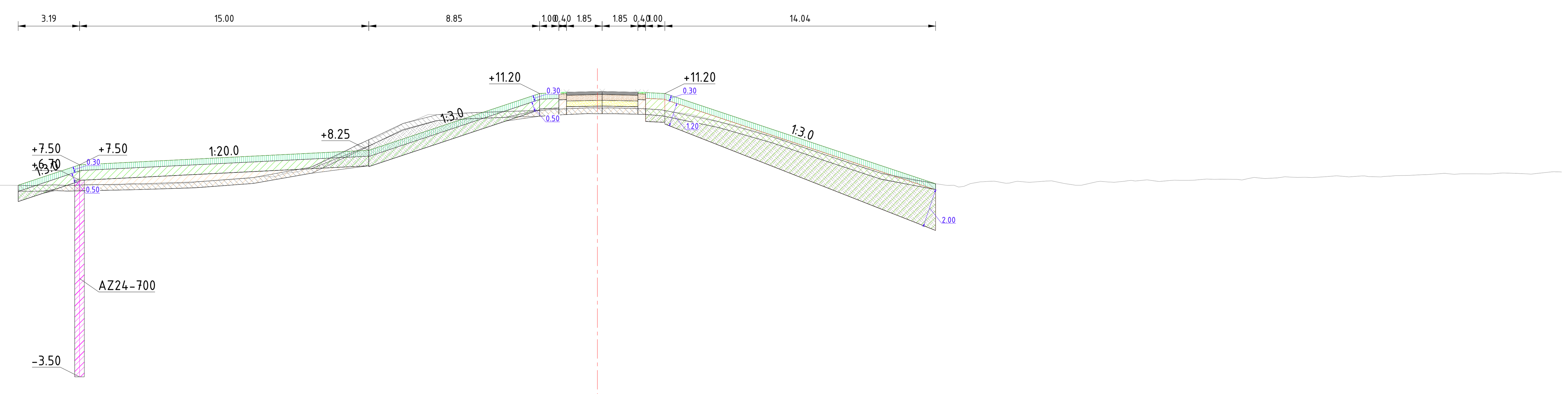

Legenda
- Aanbrengen klei C2
- Aanbrengen klei C3
- Aanbrengen kernmateriaal
- Aanbrengen teelaarde
- Aanbrengen verharding
- Aanbrengen wegfundering
- Aanbrengen zand
- Aanbrengen bermverharding
- Verwijderen teelaarde
- Verwijderen grond
- Aanbrengen stabiliteitsscherm
- Aanbrengen stabiliteits-/pipingscherm
- Aanbrengen pipingscherm
- Aanbrengen grofzandbarriere

Dwarsprofiel A447
Schaal 1:200

Afstand nieuwe situatie	Hoogte nieuwe situatie
-29.96 / -29.95	6.43 / 6.47
-26.25	7.53
-11.50	8.37
-2.96	11.20
-1.53	11.27
0.00	11.30
2.03	11.27
3.50	11.20
17.51	6.53

Afstand bestaande situatie	Hoogte bestaande situatie
-50.00	6.17
-49.89	6.18
-48.79	6.13
-47.44	6.12
-46.16	6.20
-45.03	6.21
-44.00	6.26
-42.78	6.25
-41.17	6.27
-40.09	6.05
-38.86	6.34
-37.71	6.37
-36.60	6.34
-35.44	6.35
-34.39	6.35
-33.35	6.37
-32.04	6.36
-30.52	6.44
-29.14	6.43
-28.12	6.46
-27.04	6.43
-25.99	6.48
-24.77	6.46
-23.40	6.48
-22.32	6.51
-20.80	6.63
-19.27	6.72
-18.10	6.80
-16.79	6.87
-15.50	7.16
-14.35	7.59
-13.13	8.16
-11.90	8.78
-10.68	9.32
-9.45	9.82
-8.42	10.10
-7.24	10.16
-6.20	10.22
-5.18	10.24
-4.13	10.28
-2.97	10.32
-1.93	10.39
0.00	10.45
1.50	10.44
2.52	10.41
3.78	10.27
4.78	10.14
6.48	9.69
7.70	9.37
9.03	8.96
10.10	8.59
11.11	8.25
12.27	7.87
13.60	7.41
14.72	7.06
15.92	6.79
17.05	6.63
18.07	6.44
19.34	6.52
20.57	6.65
21.59	6.61
22.66	6.61
24.19	6.54
25.47	6.52
26.69	6.60
27.88	6.66
29.10	6.63
30.18	6.70
31.59	6.76
32.97	6.75
34.05	6.84
35.27	6.82
36.30	6.85
37.72	6.88
38.90	6.88
39.98	6.89
41.15	6.92
42.67	6.98
43.94	7.06
45.57	7.03
46.91	7.08
48.13	7.04
49.49	7.14
50.00	7.13

Dwarsprofiel dijkpalen
Datum: 09/10/2023

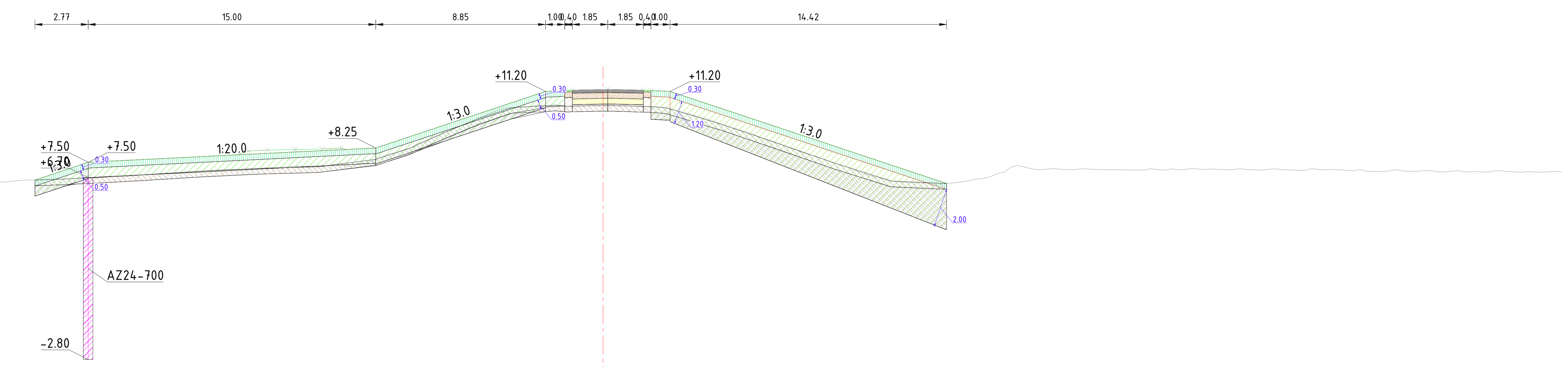

Legenda

- Aanbrengen klei C2
- Aanbrengen klei C3
- Aanbrengen kernmateriaal
- Aanbrengen teelaarde
- Aanbrengen verharding
- Aanbrengen wegfundering
- Aanbrengen zand
- Aanbrengen bermverharding
- Verwijderen teelaarde
- Verwijderen grond
- Aanbrengen stabiliteitsscherm
- Aanbrengen stabiliteits-/pipingscherm
- Aanbrengen pipingscherm
- Aanbrengen grofzandbarriere

Dwarsprofiel A448
Schaal 1:200

Afstand nieuwe situatie	Hoogte nieuwe situatie
-29.64	6.57
-26.85	7.50
-24.59	7.61
-11.85	8.25
-10.51	8.70
-3.00	11.20
-1.32	11.28
0.00	11.30
1.82	11.28
3.50	11.20
5.66	10.48
17.94	6.39

Afstand bestaande situatie	Hoogte bestaande situatie
-50.00	6.48
-48.93	6.43
-47.82	6.44
-46.80	6.44
-45.76	6.45
-44.30	6.49
-43.28	6.72
-42.11	6.68
-40.94	6.54
-39.93	6.63
-38.84	6.62
-37.63	6.62
-36.60	6.59
-35.59	6.55
-34.37	6.56
-33.23	6.50
-32.18	6.47
-31.13	6.48
-30.09	6.58
-28.86	6.60
-27.78	6.64
-26.54	6.68
-24.98	6.76
-23.84	6.86
-22.73	6.93
-21.65	6.99
-20.56	7.07
-19.19	7.13
-17.91	7.18
-16.67	7.25
-15.46	7.30
-14.01	7.37
-12.98	7.32
-11.87	7.65
-10.71	8.03
-9.70	8.47
-8.58	8.91
-7.51	9.37
-6.34	9.86
-5.26	10.31
-3.59	10.47
-2.40	10.49
-1.29	10.44
0.00	10.47
1.59	10.44
2.80	10.39
3.97	10.15
5.61	9.70
6.70	9.31
7.79	8.98
8.80	8.62
9.98	8.18
11.19	7.77
12.26	7.40
13.40	6.98
14.97	6.53
16.12	6.44
17.27	6.37
18.30	6.43
19.45	6.62
20.55	6.90
21.64	7.34
22.67	7.11
23.80	7.14
24.92	7.16
26.16	7.10
27.23	7.11
28.27	7.11
29.29	7.09
30.38	7.14
31.74	7.15
32.93	7.13
34.28	7.09
35.35	7.12
36.40	7.08
37.54	7.11
38.68	7.09
39.82	7.04
40.95	7.04
42.03	7.04
43.29	7.05
44.64	7.06
45.68	7.01
46.76	7.07
47.83	6.98
49.00	6.99
50.00	7.01

Dwarsprofiel dijkpalen
Datum: 09/10/2023

Legenda

- Aanbrengen klei C2
- Aanbrengen klei C3
- Aanbrengen kernmateriaal
- Aanbrengen teelaarde
- Aanbrengen verharding
- Aanbrengen wegfundering
- Aanbrengen zand
- Aanbrengen bermverharding
- Verwijderen teelaarde
- Verwijderen grond
- Aanbrengen stabiliteitsscherm
- Aanbrengen stabiliteits-/pipingscherm
- Aanbrengen pipingscherm
- Aanbrengen grofzandbarriere

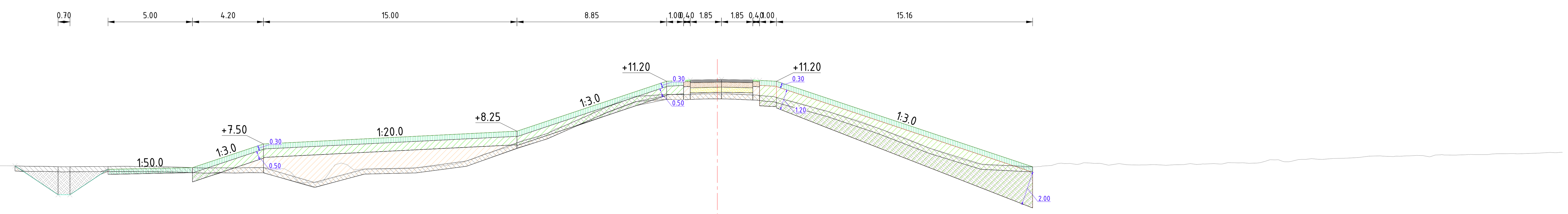

Dwarsprofiel A449
Schaal 1:200

Hoogte nieuwe situatie	6.20 5.45 4.50 5.16 6.01 6.06 6.11 6.73 7.50 7.83 8.25 9.56 11.20 11.27 11.30 11.29 11.26 11.20 8.98 6.22
Afstand nieuwe situatie	-41.53 -40.41 -38.67 -37.29 -36.01 -33.80 -31.01 -29.15 -26.85 -20.15 -11.85 -7.92 -3.00 -1.60 0.00 1.29 2.33 3.50 10.17 18.44
Hoogte bestaande situatie	6.26 6.26 6.26 6.24 6.24 6.24 6.21 6.20 6.18 6.15 6.16 6.17 6.18 6.16 6.14 6.09 6.10 6.08 6.09 6.08 5.21 5.31 6.37 6.01 6.02 6.05 6.14 6.26 6.53 6.93 7.25 7.81 8.15 8.61 9.07 9.58 10.11 10.33 10.38 10.42 10.44 10.45 10.42 10.39 10.30 10.02 9.72 9.43 9.13 8.80 8.30 7.93 7.48 7.02 6.58 6.27 6.21 6.13 6.19 6.36 6.32 6.35 6.34 6.25 6.24 6.28 6.31 6.32 6.38 6.38 6.56 6.57 6.59 6.65 6.78 6.76 6.80 6.77 6.84 6.87 6.87 6.92 6.93 7.00 7.00
Afstand bestaande situatie	-50.00 -49.68 -47.92 -46.53 -45.49 -44.06 -42.53 -41.39 -40.00 -38.79 -37.61 -35.94 -34.76 -33.73 -32.35 -30.87 -29.64 -28.61 -27.17 -26.13 -24.70 -23.32 -22.20 -21.11 -19.85 -18.52 -17.17 -15.93 -14.72 -13.68 -12.50 -11.04 -9.96 -8.95 -7.86 -6.74 -5.63 -4.53 -3.42 -2.29 -1.29 0.00 1.10 2.27 3.28 4.43 5.47 6.48 7.50 8.58 9.88 10.91 12.00 13.22 14.47 15.87 16.95 18.11 19.23 20.36 21.48 22.60 23.76 24.97 26.46 27.60 28.63 29.73 30.84 31.94 32.98 34.37 35.53 37.07 38.57 39.70 40.74 41.96 42.99 44.29 45.59 46.65 47.80 49.27 50.00

Dwarsprofiel dijkpalen
Datum: 09/10/2023

Legenda

- Aanbrengen klei C2
- Aanbrengen klei C3
- Aanbrengen kernmateriaal
- Aanbrengen teelaarde
- Aanbrengen verharding
- Aanbrengen wegfundering
- Aanbrengen zand
- Aanbrengen bermverharding
- Verwijderen teelaarde
- Verwijderen grond
- Aanbrengen stabiliteitsscherm
- Aanbrengen stabiliteits-/pipingscherm
- Aanbrengen pipingscherm
- Aanbrengen grofzandbarriere

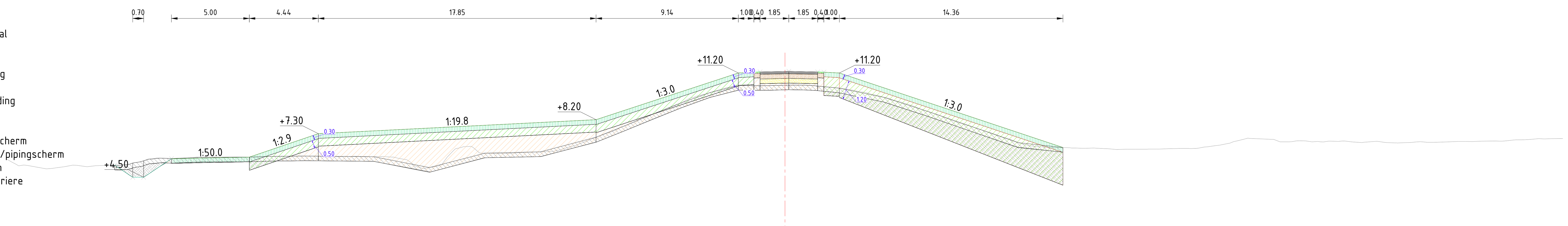

Dwarsprofiel A450
Schaal 1:200

Hoogte nieuwe situatie	5.70 5.11 4.50 5.71 5.76 5.81 6.61 7.30 7.77 8.20 9.72 11.20 11.27 11.30 11.29 11.26 11.20 8.71 6.39
Afstand nieuwe situatie	-43.68 -42.79 -41.18 -39.37 -36.81 -34.37 -32.04 -29.97 -20.70 -12.12 -7.47 -2.98 -1.58 0.00 1.21 2.32 3.52 11.00 17.94
Hoogte bestaande situatie	5.64 5.51 5.26 5.04 5.17 5.18 5.26 5.27 5.48 5.73 5.71 5.79 5.79 5.79 5.82 5.84 5.87 5.86 5.82 5.85 5.82 5.80 5.62 5.08 5.80 6.46 6.06 6.03 6.07 6.13 6.19 6.50 6.92 7.44 8.09 8.64 9.14 9.65 10.00 10.28 10.39 10.38 10.42 10.41 10.30 10.11 9.91 9.57 9.26 8.87 8.54 8.06 7.70 7.35 6.97 6.53 6.44 6.41 6.36 6.33 6.30 6.30 6.34 6.35 6.44 6.58 6.84 6.94 6.78 6.83 6.78 6.80 6.74 6.81 6.71 6.74 6.75 6.77 6.80 6.82 6.82 6.90 6.97 6.98 6.99
Afstand bestaande situatie	-50.00 -49.76 -48.68 -47.47 -46.33 -44.85 -43.80 -42.68 -41.45 -40.24 -38.86 -37.82 -36.37 -35.30 -33.63 -32.37 -31.26 -30.16 -28.98 -27.75 -26.51 -25.34 -24.30 -23.16 -21.71 -20.67 -19.63 -18.28 -17.13 -15.83 -14.80 -13.60 -12.51 -11.09 -9.63 -8.30 -7.05 -5.83 -4.64 -3.60 -2.31 -1.07 0.00 1.38 2.68 4.24 5.32 6.65 7.66 8.72 9.74 10.98 12.17 13.23 14.39 15.72 16.82 17.83 19.08 20.62 21.88 23.08 24.70 25.87 26.97 28.00 29.06 31.24 32.38 33.41 34.42 35.55 36.98 38.06 39.20 40.25 41.30 42.43 43.59 44.80 45.94 46.97 48.26 49.27 50.00

Dwarsprofiel dijkpalen
Datum: 09/10/2023

Legenda

- Aanbrengen klei C2
- Aanbrengen klei C3
- Aanbrengen kernmateriaal
- Aanbrengen teelaarde
- Aanbrengen verharding
- Aanbrengen wegfundering
- Aanbrengen zand
- Aanbrengen bermverharding
- Verwijderen teelaarde
- Verwijderen grond
- Aanbrengen stabiliteitsscherm
- Aanbrengen stabiliteits-/pipingscherm
- Aanbrengen pipingscherm
- Aanbrengen grofzandbarriere

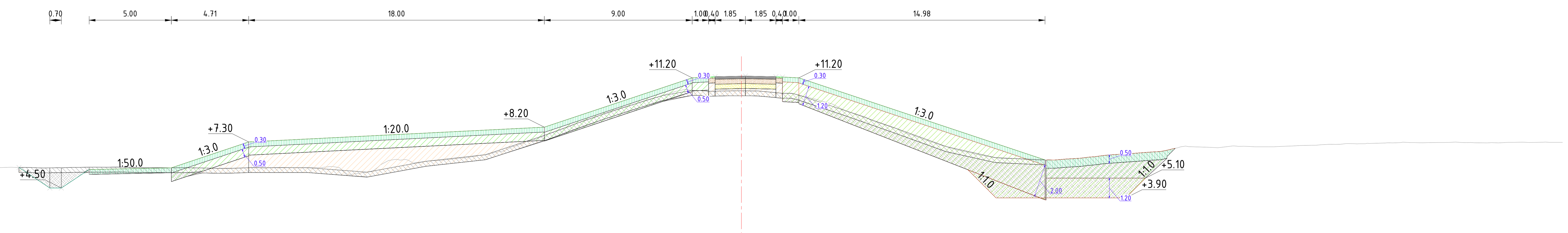

Dwarsprofiel A451
Schaal 1:200

Afstand nieuwe situatie	Hoogte nieuwe situatie
-43.99	5.75
-41.28	4.59
-39.32	5.64
-34.34	5.85
-30.00	7.30
-13.39	8.13
-12.00	8.20
-3.00	11.20
-1.46	11.27
0.00	11.30
1.96	11.27
3.42	11.20
17.38	6.57
18.54	6.19

Afstand bestaande situatie	Hoogte bestaande situatie
-50.00	5.59
-49.07	5.63
-47.91	5.68
-46.59	5.71
-45.47	5.74
-44.45	5.76
-43.19	5.74
-42.01	5.73
-40.80	5.75
-39.58	5.77
-38.36	5.78
-37.09	5.77
-36.00	5.74
-34.47	5.73
-33.10	5.72
-31.12	5.70
-29.92	5.75
-28.57	5.74
-27.56	5.75
-26.13	5.74
-24.86	5.81
-23.55	5.36
-21.79	6.01
-20.77	6.20
-19.63	6.07
-18.14	6.21
-16.97	6.32
-15.93	6.49
-14.92	6.69
-13.69	7.07
-12.47	7.48
-11.28	7.93
-10.18	8.38
-8.97	8.77
-7.75	9.24
-6.46	9.61
-4.96	10.06
-3.90	10.40
-2.56	10.43
-1.08	10.40
0.00	10.41
1.02	10.40
2.33	10.27
3.36	10.19
4.62	9.87
5.80	9.47
6.98	9.00
8.04	8.57
9.08	8.23
10.46	7.70
11.92	7.18
13.06	6.84
14.45	6.51
15.92	6.30
17.11	6.26
18.40	6.21
19.77	6.26
20.84	6.33
21.94	6.47
23.64	6.59
25.02	6.69
26.04	6.83
27.04	7.05
28.29	6.98
29.91	7.05
31.00	7.02
32.08	7.01
33.10	7.04
34.71	7.10
35.83	7.16
36.98	7.20
37.99	7.19
39.17	7.24
40.26	7.28
41.36	7.25
42.44	7.27
43.47	7.29
44.64	7.25
45.66	7.26
46.67	7.28
47.98	7.27
49.17	7.28
50.00	7.27

Dwarsprofiel dijkpalen
Datum: 09/10/2023

Legenda

- Aanbrengen klei C2
- Aanbrengen klei C3
- Aanbrengen kernmateriaal
- Aanbrengen teelaarde
- Aanbrengen verharding
- Aanbrengen wegfundering
- Aanbrengen zand
- Aanbrengen bermverharding
- Verwijderen teelaarde
- Verwijderen grond
- Aanbrengen stabiliteitsscherm
- Aanbrengen stabiliteits-/pipingscherm
- Aanbrengen pipingscherm
- Aanbrengen grofzandbarriere

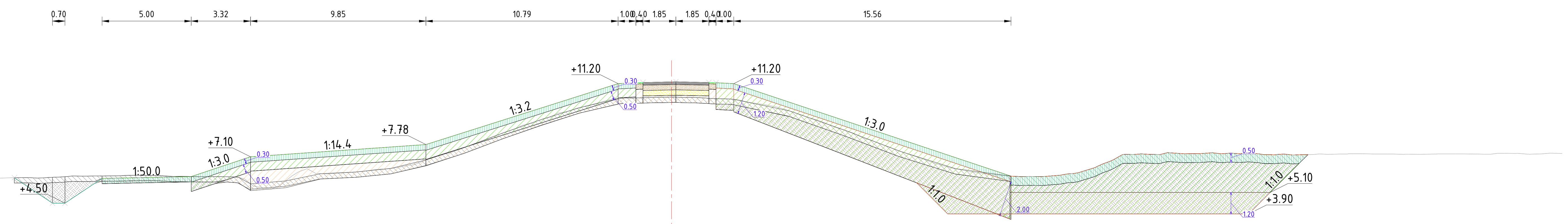

Dwarsprofiel A452
Schaal 1:200

Afstand nieuwe situatie	Hoogte nieuwe situatie
-36.89	5.94
-35.43	4.97
-34.02	4.50
-31.91	5.91
-28.47	5.98
-26.91	6.01
-23.64	7.10
-16.87	7.56
-13.79	7.78
-10.37	8.86
-2.68	11.22
-1.01	11.28
0.00	11.30
2.10	11.27
3.50	11.20
8.46	9.55
19.00	6.03

Afstand bestaande situatie	Hoogte bestaande situatie
-50.00	6.03
-49.64	6.01
-48.49	6.02
-46.99	6.02
-45.84	6.03
-44.58	6.03
-43.44	6.01
-42.29	5.96
-41.15	5.95
-40.12	5.91
-39.03	5.92
-37.82	5.90
-36.50	5.93
-35.44	5.91
-34.21	5.97
-33.04	6.01
-31.76	6.03
-30.49	6.08
-29.12	6.05
-28.00	6.00
-27.00	5.99
-25.74	5.99
-24.50	6.00
-23.47	5.46
-21.96	5.51
-20.96	6.25
-19.95	6.17
-18.78	6.18
-17.17	6.30
-16.12	6.40
-15.06	6.57
-13.73	6.95
-12.50	7.29
-11.48	7.67
-10.27	8.12
-9.24	8.50
-8.06	8.94
-6.87	9.31
-5.86	9.63
-4.69	9.97
-3.34	10.34
-2.24	10.39
-1.06	10.43
0.00	10.45
1.32	10.42
2.35	10.36
3.37	10.33
4.52	10.13
5.68	9.94
7.36	9.42
8.40	9.08
9.59	8.63
10.74	8.15
12.32	7.60
13.91	7.05
15.27	6.59
16.45	6.33
17.77	6.14
18.96	6.02
20.10	6.00
21.84	6.07
23.40	6.38
24.58	6.83
25.94	7.23
27.35	7.22
28.76	7.27
30.30	7.32
31.37	7.30
32.38	7.32
33.68	7.22
34.84	7.20
36.05	7.22
37.20	7.24
38.31	7.27
39.44	7.25
40.51	7.26
42.03	7.24
43.88	7.26
45.10	7.25
46.38	7.30
47.47	7.29
48.83	7.26
50.00	7.29

Dwarsprofiel dijkpalen

Datum: 09/10/2023

Legenda

- Aanbrengen klei C2
- Aanbrengen klei C3
- Aanbrengen kernmateriaal
- Aanbrengen teelaarde
- Aanbrengen verharding
- Aanbrengen wegfundering
- Aanbrengen zand
- Aanbrengen bermverharding
- Verwijderen teelaarde
- Verwijderen grond
- Aanbrengen stabiliteitsscherm
- Aanbrengen stabiliteits-/pipingscherm
- Aanbrengen pipingscherm
- Aanbrengen grofzandbarriere

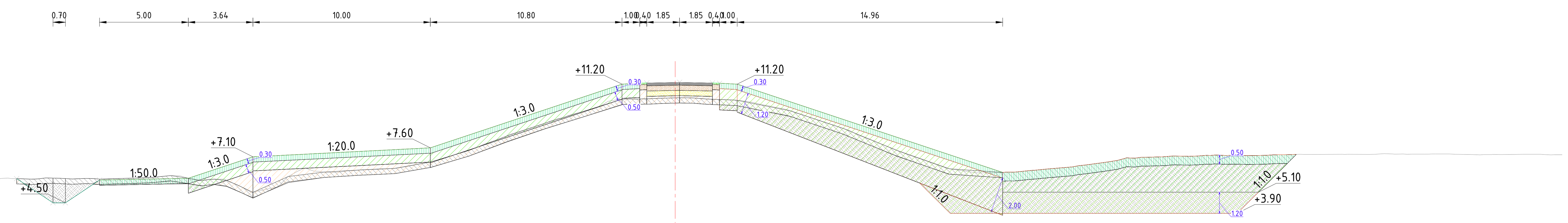

Dwarsprofiel A453
Schaal 1:200

Hoogte nieuwe situatie	5.86 4.50 5.79 5.89 7.10 7.60 11.20 11.27 11.30 11.27 11.20 6.21
Afstand nieuwe situatie	-37.12 -34.37 -32.44 -27.44 -23.80 -13.80 -3.00 -1.60 0.00 2.10 3.50 18.46
Hoogte bestaande situatie	5.87 5.82 5.86 5.87 5.88 5.92 5.89 5.90 5.88 5.89 5.85 5.87 5.90 5.86 5.87 5.87 5.90 5.96 6.01 5.74 5.83 5.36 5.27 5.94 6.48 6.23 6.24 6.36 6.42 6.52 6.80 7.09 7.39 7.82 8.27 8.67 9.02 9.31 9.65 10.24 10.37 10.37 10.43 10.41 10.33 10.27 10.04 9.83 9.47 9.03 8.57 8.08 7.54 7.02 6.57 6.31 6.19 6.24 6.33 6.43 6.53 6.74 6.89 7.02 7.09 7.14 7.14 7.20 7.17 7.18 7.22 7.23 7.24 7.23 7.25 7.25 7.25 7.26 7.22 7.23 7.23 7.24 7.21
Afstand bestaande situatie	-50.00 -48.95 -47.92 -46.89 -45.50 -44.41 -43.38 -42.20 -40.93 -39.82 -38.17 -36.99 -35.44 -33.79 -32.72 -31.69 -30.18 -29.12 -27.87 -26.81 -25.67 -24.39 -23.05 -21.87 -20.87 -19.86 -18.83 -17.72 -16.63 -15.32 -13.82 -12.82 -11.81 -10.74 -9.49 -8.37 -7.28 -6.27 -5.22 -3.76 -2.72 -1.60 0.00 1.20 2.53 3.67 4.94 6.00 7.20 8.47 9.83 10.95 12.31 13.70 14.97 16.15 17.98 19.13 20.13 21.26 22.41 23.92 24.92 25.93 27.13 28.20 29.42 30.46 31.91 33.29 34.41 35.84 37.60 39.12 40.46 41.53 42.64 43.64 44.95 46.04 47.40 48.79 50.00

Dwarsprofiel dijkpalen
Datum: 09/10/2023

Legenda

- Aanbrengen klei C2
- Aanbrengen klei C3
- Aanbrengen kernmateriaal
- Aanbrengen teelaarde
- Aanbrengen verharding
- Aanbrengen wegfundering
- Aanbrengen zand
- Aanbrengen bermverharding
- Verwijderen teelaarde
- Verwijderen grond
- Aanbrengen stabiliteitsscherm
- Aanbrengen stabiliteits-/pipingscherm
- Aanbrengen pipingscherm
- Aanbrengen grofzandbarriere

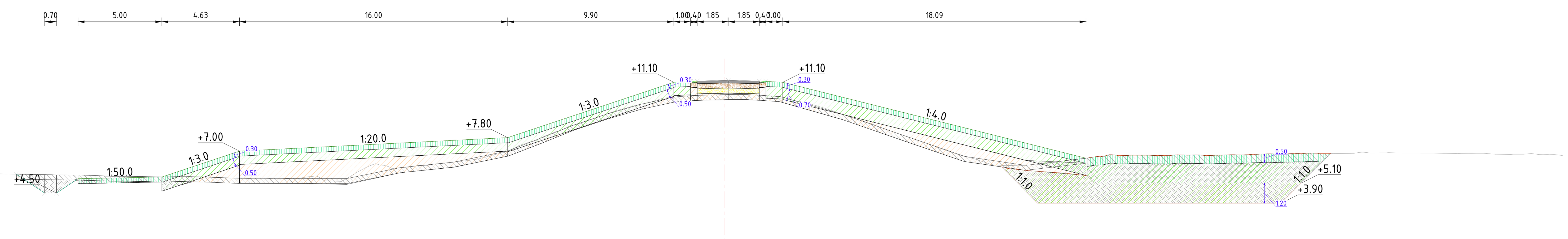

Dwarsprofiel A454
Schaal 1:200

Hoogte nieuwe situatie	[illegible]	4.86	4.50	5.40	5.43	5.50	6.02	7.00	7.27	7.80	8.90	11.12	11.17	11.20	11.17	11.10	8.10	6.56
Afstand nieuwe situatie	[illegible]	-41.00	-39.75	-38.41	-36.68	-33.41	-31.83	-28.90	-23.47	-12.90	-9.60	-2.67	-1.60	0.00	2.10	3.50	15.49	21.65

Hoogte bestaande situatie	Afstand bestaande situatie
5.66	-50.00
5.65	-49.33
5.67	-48.32
5.66	-47.16
5.67	-46.10
5.64	-44.83
5.65	-43.43
5.61	-41.51
5.58	-39.17
5.56	-37.89
5.50	-36.88
5.50	-35.30
5.47	-33.98
5.43	-32.86
5.48	-31.67
5.45	-30.66
5.42	-29.64
5.37	-28.56
5.34	-27.52
5.35	-26.20
5.47	-24.83
5.23	-23.80
5.35	-22.53
6.06	-21.29
6.15	-20.27
6.03	-19.16
6.13	-17.83
6.26	-16.81
6.39	-15.76
6.53	-14.70
6.89	-13.26
7.33	-12.23
7.74	-10.99
8.22	-9.78
8.60	-8.73
8.99	-7.60
9.47	-6.19
9.75	-5.18
9.97	-4.16
10.24	-2.72
10.32	-1.52
10.36	0.00
10.37	1.36
10.31	2.36
10.24	3.37
9.98	4.38
9.67	5.60
9.10	7.33
8.75	8.40
8.23	9.83
7.78	11.16
7.40	12.27
6.94	13.53
6.62	14.63
6.20	15.93
6.14	17.13
6.17	18.14
6.26	19.16
6.44	20.44
6.58	21.65
6.78	22.99
6.75	24.11
6.76	25.23
6.72	26.52
6.76	27.52
6.73	28.73
6.77	29.90
6.78	31.05
6.84	32.47
6.85	33.79
6.88	35.09
6.85	36.35
6.86	37.41
6.90	38.43
6.90	39.50
6.89	40.62
6.88	42.31
6.86	43.67
6.87	44.88
6.81	45.98
6.81	47.05
6.85	48.14
6.79	49.22
6.74	50.00

Dwarsprofiel dijkpalen
Datum: 09/10/2023

Legenda

- Aanbrengen klei C2
- Aanbrengen klei C3
- Aanbrengen kernmateriaal
- Aanbrengen teelaarde
- Aanbrengen verharding
- Aanbrengen wegfundering
- Aanbrengen zand
- Aanbrengen bermverharding
- Verwijderen teelaarde
- Verwijderen grond
- Aanbrengen stabiliteitsscherm
- Aanbrengen stabiliteits-/pipingscherm
- Aanbrengen pipingscherm
- Aanbrengen grofzandbarriere

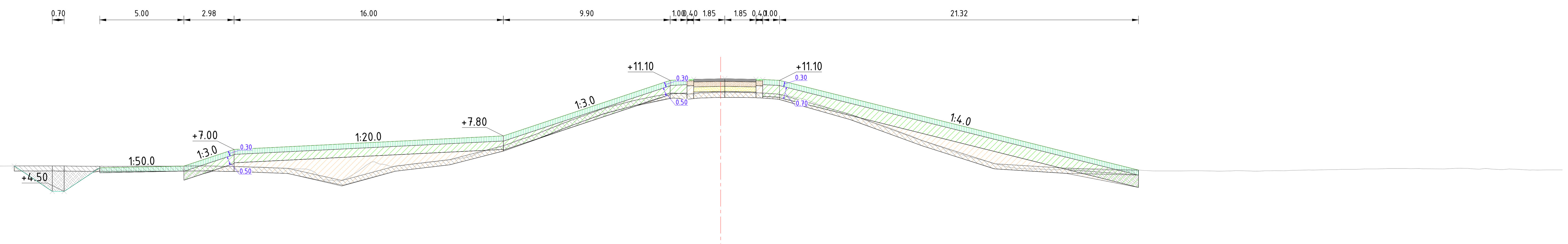

Dwarsprofiel A455
Schaal 1:200

Afstand nieuwe situatie	Hoogte nieuwe situatie
-41.97	6.01
-39.00	4.50
-36.89	5.90
-31.89	6.00
-28.90	7.00
-14.04	7.74
-12.90	7.80
-3.00	11.10
-1.60	11.17
0.00	11.20
1.97	11.17
3.43	11.10
23.40	6.12
24.96	5.74

Afstand bestaande situatie	Hoogte bestaande situatie
-50.00	6.02
-49.36	6.02
-48.31	6.02
-46.84	6.02
-45.73	6.01
-44.21	6.00
-43.02	6.00
-41.52	6.01
-40.40	6.02
-38.66	6.00
-37.56	6.00
-36.28	6.00
-35.13	6.00
-33.67	6.00
-32.46	6.00
-30.89	6.02
-29.77	6.00
-28.66	5.98
-27.51	5.96
-25.88	5.88
-24.36	5.76
-23.32	5.17
-22.08	5.36
-21.07	6.04
-19.93	6.09
-18.92	6.03
-17.88	6.17
-16.80	6.31
-15.78	6.43
-14.71	6.64
-13.64	7.02
-12.01	7.58
-11.00	7.89
-9.92	8.33
-8.84	8.74
-7.78	9.12
-6.77	9.50
-5.64	9.81
-4.64	10.01
-3.42	10.22
-2.32	10.31
-1.24	10.35
0.00	10.39
1.18	10.38
2.37	10.36
3.59	10.26
4.81	10.02
5.84	9.67
7.07	9.25
8.13	8.95
9.16	8.56
10.34	8.17
11.49	7.72
12.66	7.28
13.82	6.86
15.02	6.49
16.18	6.17
17.19	5.93
18.21	5.84
19.46	5.79
20.72	5.91
21.80	5.78
22.84	5.77
24.10	5.72
25.17	5.75
26.86	5.72
27.96	5.73
29.37	5.71
30.57	5.73
31.76	5.70
32.90	5.73
33.90	5.75
34.92	5.78
36.20	5.80
37.27	5.81
38.28	5.84
39.31	5.84
40.72	5.86
41.88	5.85
42.89	5.84
44.15	5.87
45.38	5.86
46.39	5.80
47.40	5.81
48.53	5.77
49.80	5.78
50.00	5.78

Dwarsprofiel dijkpalen
Datum: 09/10/2023

Legenda

- Aanbrengen klei C2
- Aanbrengen klei C3
- Aanbrengen kernmateriaal
- Aanbrengen teelaarde
- Aanbrengen verharding
- Aanbrengen wegfundering
- Aanbrengen zand
- Aanbrengen bermverharding
- Verwijderen teelaarde
- Verwijderen grond
- Aanbrengen stabiliteitsscherm
- Aanbrengen stabiliteits-/pipingscherm
- Aanbrengen pipingscherm
- Aanbrengen grofzandbarriere

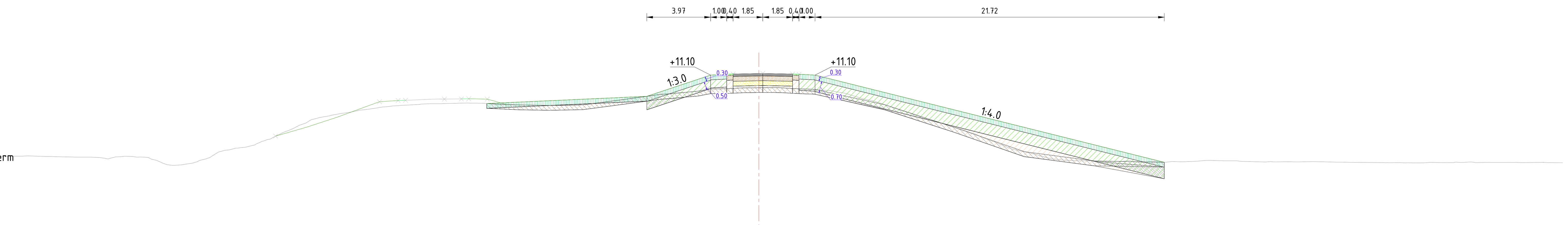

Dwarsprofiel A456
Schaal 1:200

Afstand nieuwe situatie	Hoogte nieuwe situatie
-17.00	9.33
-8.77	9.69
-6.95	9.78
-3.85	10.81
-2.22	11.14
-1.14	11.18
0.00	11.20
2.11	11.17
3.51	11.10
9.19	9.68
25.15	5.69

Afstand bestaande situatie	Hoogte bestaande situatie
-50.00	6.02
-49.55	6.01
-47.68	6.04
-46.64	6.05
-45.44	6.07
-44.12	6.03
-42.67	6.00
-41.55	5.99
-40.48	5.88
-39.31	6.04
-38.24	5.99
-37.04	5.60
-35.94	5.51
-34.42	5.87
-33.22	6.42
-31.97	6.60
-30.89	6.97
-29.88	7.38
-28.87	7.82
-27.76	8.34
-26.45	8.62
-25.28	8.82
-24.27	8.97
-23.18	9.13
-21.77	9.24
-20.44	9.32
-19.06	9.33
-17.94	9.35
-16.71	9.32
-15.48	9.25
-14.46	9.23
-13.41	9.22
-12.37	9.21
-11.06	9.24
-9.80	9.36
-8.48	9.56
-7.27	9.73
-5.88	9.91
-4.73	10.01
-3.51	10.13
-2.22	10.25
-1.05	10.30
0.00	10.31
1.19	10.31
2.46	10.25
3.46	10.21
5.24	9.99
6.49	9.62
7.50	9.37
8.70	8.95
10.03	8.51
11.17	8.17
12.34	7.79
13.43	7.44
14.57	6.97
15.58	6.55
17.26	6.15
18.30	5.87
19.92	5.76
21.22	5.74
22.32	5.74
23.42	5.71
24.50	5.71
25.70	5.72
27.02	5.72
28.06	5.79
29.72	5.76
30.89	5.70
32.00	5.69
33.01	5.70
34.50	5.71
35.90	5.68
37.18	5.66
38.78	5.65
39.82	5.65
40.87	5.64
42.51	5.65
43.55	5.66
44.56	5.65
46.64	5.66
48.79	5.66
49.78	5.64
50.00	5.64

Dwarsprofiel dijkpalen
Datum: 09/10/2023

Legenda

- Aanbrengen klei C2
- Aanbrengen klei C3
- Aanbrengen kernmateriaal
- Aanbrengen teelaarde
- Aanbrengen verharding
- Aanbrengen wegfundering
- Aanbrengen zand
- Aanbrengen bermverharding
- Verwijderen teelaarde
- Verwijderen grond
- Aanbrengen stabiliteitsscherm
- Aanbrengen stabiliteits-/pipingscherm
- Aanbrengen pipingscherm
- Aanbrengen grofzandbarriere

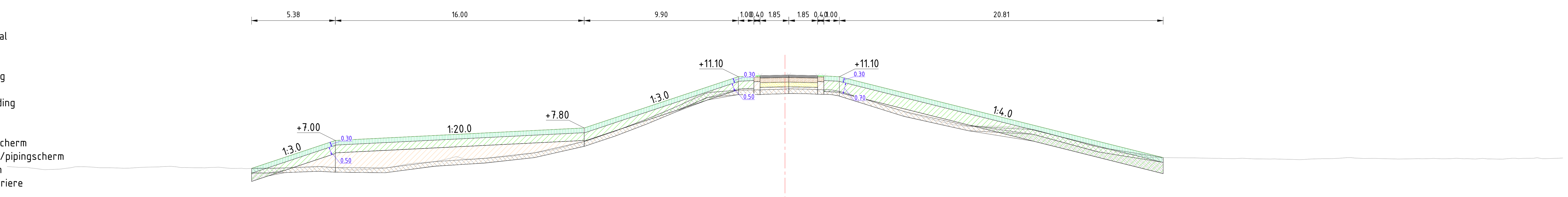

Dwarsprofiel A457
Schaal 1:200

Afstand nieuwe situatie	Hoogte nieuwe situatie
-34.18	5.24
-32.98	5.64
-28.90	7.00
-25.28	7.18
-12.90	7.80
-10.66	8.55
-2.77	11.11
-1.18	11.18
0.00	11.20
2.10	11.17
3.50	11.10
19.59	7.08
24.31	5.90

Afstand bestaande situatie	Hoogte bestaande situatie
-50.00	5.33
-48.49	5.23
-47.08	5.13
-45.89	5.24
-44.86	5.31
-43.79	5.25
-42.50	5.21
-41.37	5.27
-40.07	5.31
-38.62	5.26
-36.99	5.26
-35.92	5.23
-34.61	5.19
-33.51	5.22
-32.29	5.22
-30.86	5.28
-29.78	5.33
-28.76	5.25
-27.69	5.09
-26.04	5.20
-24.93	5.36
-23.65	5.55
-22.63	5.62
-21.27	5.92
-20.12	5.78
-18.98	5.87
-17.31	6.02
-16.23	6.19
-14.96	6.38
-13.43	6.83
-12.20	7.14
-11.20	7.51
-9.99	7.93
-8.92	8.37
-7.81	8.79
-6.79	9.26
-5.74	9.79
-4.74	10.12
-3.73	10.17
-2.70	10.23
-1.27	10.27
0.00	10.30
1.39	10.30
2.43	10.26
3.61	10.13
4.78	9.77
5.90	9.41
7.23	8.98
8.54	8.61
9.98	8.22
11.10	7.98
12.10	7.91
13.13	7.92
14.31	7.88
15.70	7.76
16.80	7.49
18.02	7.15
19.48	6.71
21.03	6.35
22.34	6.11
23.38	5.90
24.41	5.90
26.12	5.88
27.80	5.85
28.82	5.83
30.01	5.82
31.18	5.81
32.25	5.79
33.43	5.78
34.43	5.82
35.63	5.85
36.65	5.86
37.83	5.85
39.17	5.81
40.34	5.82
41.37	5.83
42.46	5.82
43.65	5.82
44.81	5.85
46.11	5.80
47.13	5.83
48.34	5.89
49.67	5.85
50.00	5.87

Dwarsprofiel dijkpalen
Datum: 09/10/2023

Legenda

- Aanbrengen klei C2
- Aanbrengen klei C3
- Aanbrengen kernmateriaal
- Aanbrengen teelaarde
- Aanbrengen verharding
- Aanbrengen wegfundering
- Aanbrengen zand
- Aanbrengen bermverharding
- Verwijderen teelaarde
- Verwijderen grond
- Aanbrengen stabiliteitsscherm
- Aanbrengen stabiliteits-/pipingscherm
- Aanbrengen pipingscherm
- Aanbrengen grofzandbarriere

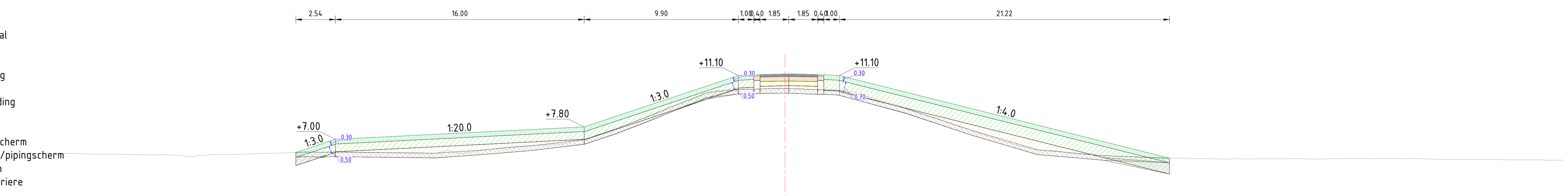

Dwarsprofiel A458
Schaal 1:200

Hoogte nieuwe situatie	6.15	6.61	7.00	7.40	7.80	9.47	11.10	11.17	11.20	11.19	11.16	11.10	8.23	5.78
Afstand nieuwe situatie	-31.43	-30.06	-28.90	-20.96	-12.90	-7.88	-3.00	-1.60	0.00	1.20	2.31	3.50	15.00	24.80

Hoogte bestaande situatie	6.11	6.12	6.12	6.08	6.09	6.05	6.04	6.01	6.00	6.01	5.94	5.95	6.02	6.05
Afstand bestaande situatie	-50.00	-49.53	-48.30	-46.85	-45.68	-44.54	-43.28	-41.64	-40.59	-39.57	-38.54	-37.41	-36.11	-34.91

Hoogte bestaande situatie	6.10	6.14	6.20	6.17	6.19	6.17	6.15	6.14	6.13	6.14	6.16	6.21	6.38	6.53
Afstand bestaande situatie	-33.11	-32.01	-30.74	-29.64	-28.30	-27.26	-25.99	-24.90	-23.43	-22.22	-21.19	-20.03	-18.73	-17.27

Hoogte bestaande situatie	6.64	6.72	6.95	7.28	7.76	8.17	8.64	9.16	9.65	10.06	10.21	10.22	10.25	10.26
Afstand bestaande situatie	-15.44	-14.21	-13.12	-12.10	-10.65	-9.58	-8.32	-7.12	-5.84	-4.80	-3.51	-2.33	-1.09	0.00

Hoogte bestaande situatie	10.23	10.18	10.13	9.99	9.55	9.22	8.62	8.30	7.88	7.43	7.10	6.74	6.47	6.27
Afstand bestaande situatie	1.21	2.30	3.59	4.59	5.96	7.14	8.82	9.89	11.04	12.40	13.40	14.50	15.56	16.68

Hoogte bestaande situatie	6.19	6.04	5.96	5.91	5.83	5.79	5.79	5.76	5.75	5.75	5.75	5.74	5.76	5.74
Afstand bestaande situatie	17.86	18.95	20.29	21.47	22.92	24.25	25.38	26.48	27.56	29.03	30.79	31.94	33.06	34.68

Hoogte bestaande situatie	5.76	5.77	5.76	5.77	5.78	5.74	5.70	5.71	5.70	5.68	5.68	5.65	5.66
Afstand bestaande situatie	35.89	36.89	37.90	39.22	40.44	41.50	42.51	43.65	45.15	46.64	48.03	49.15	50.00

Dwarsprofiel dijkpalen
Datum: 09/10/2023

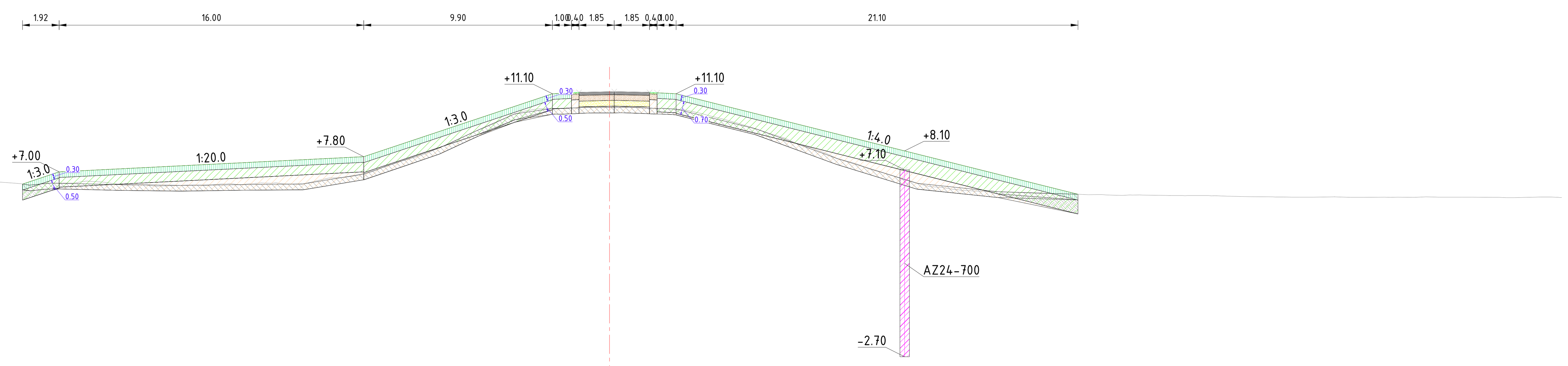

Legenda
- Aanbrengen klei C2
- Aanbrengen klei C3
- Aanbrengen kernmateriaal
- Aanbrengen teelaarde
- Aanbrengen verharding
- Aanbrengen wegfundering
- Aanbrengen zand
- Aanbrengen bermverharding
- Verwijderen teelaarde
- Verwijderen grond
- Aanbrengen stabiliteitsscherm
- Aanbrengen stabiliteits-/pipingscherm
- Aanbrengen pipingscherm
- Aanbrengen grofzandbarriere

Dwarsprofiel A459
Schaal 1:200

Afstand nieuwe situatie	Hoogte nieuwe situatie
-31.12	6.26
-30.61	6.43
-28.90	7.00
-15.81	7.65
-12.90	7.80
-4.80	10.50
-3.00	11.10
-1.60	11.17
0.00	11.20
1.76	11.18
3.32	11.11
20.75	6.79
24.61	5.82

Afstand bestaande situatie	Hoogte bestaande situatie
-50.00	5.42
-49.10	5.30
-48.07	5.66
-46.87	5.87
-45.67	6.17
-44.47	6.11
-43.27	6.18
-41.86	6.31
-40.63	6.33
-39.52	6.34
-37.87	6.34
-36.85	6.38
-35.78	6.42
-34.07	6.56
-32.80	6.54
-31.51	6.43
-30.48	6.30
-29.24	6.40
-28.15	6.41
-26.56	6.46
-25.41	6.31
-23.81	6.25
-22.71	6.28
-21.17	6.28
-19.96	6.39
-18.86	6.39
-17.79	6.40
-16.54	6.35
-15.48	6.51
-14.01	6.70
-12.84	6.90
-11.71	7.32
-10.61	7.64
-9.49	8.03
-8.39	8.48
-7.25	9.04
-6.12	9.50
-5.11	9.99
-4.01	10.27
-2.78	10.33
-1.54	10.38
0.00	10.39
1.34	10.38
2.46	10.33
3.68	10.28
4.89	10.05
5.90	9.78
7.23	9.41
8.34	9.03
9.37	8.70
10.62	8.25
11.94	7.70
13.04	7.40
14.31	6.97
15.45	6.60
16.85	6.22
17.96	6.09
19.35	5.99
20.90	5.94
22.74	5.87
23.93	5.85
25.00	5.80
26.05	5.79
27.34	5.79
29.18	5.76
30.22	5.75
31.48	5.75
32.58	5.72
33.71	5.69
34.84	5.69
36.23	5.67
38.06	5.69
39.60	5.66
40.70	5.67
42.17	5.66
43.30	5.68
44.76	5.67
46.36	5.67
47.50	5.65
48.59	5.67
49.83	5.66
50.00	5.88

Dwarsprofiel dijkpalen
Datum: 09/10/2023

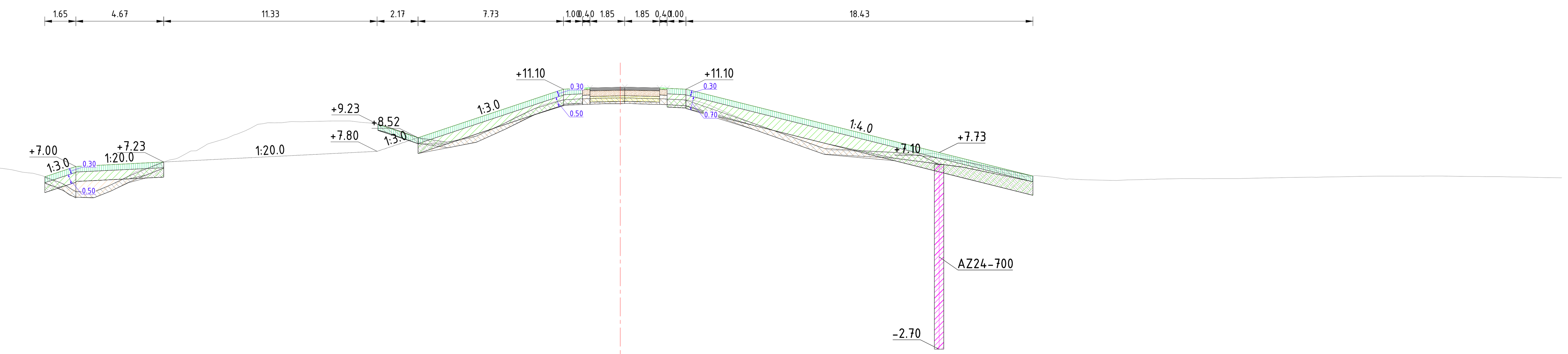

Legenda

- Aanbrengen klei C2
- Aanbrengen klei C3
- Aanbrengen kernmateriaal
- Aanbrengen teelaarde
- Aanbrengen verharding
- Aanbrengen wegfundering
- Aanbrengen zand
- Aanbrengen bermverharding
- Verwijderen teelaarde
- Verwijderen grond
- Aanbrengen stabiliteitsscherm
- Aanbrengen stabiliteits-/pipingscherm
- Aanbrengen pipingscherm
- Aanbrengen grofzandbarriere

Dwarsprofiel A460
Schaal 1:200

Afstand nieuwe situatie	-30.58	-28.30	-24.31	-15.10	-12.87	-10.73	-4.22	-2.87	-1.34	0.00	2.08	3.47	18.66	22.03
Hoogte nieuwe situatie	6.45	7.03	7.23	8.85	9.23	8.53	10.70	11.11	11.18	11.20	11.17	11.10	7.30	6.46

Afstand bestaande situatie	-50.00	-49.08	-47.55	-45.83	-43.80	-41.89	-40.22	-38.74	-37.23	-36.10	-34.99	-33.92	-32.83	-31.74	-30.66	-29.36	-28.13	-26.86	-25.77	-24.64	-23.05	-21.88	-20.33	-19.25	-17.96	-16.70	-15.17	-13.81	-12.65	-11.42	-10.01	-8.92	-7.84	-6.74	-5.66	-4.03	-2.94	-1.86	0.00	1.31	2.76	3.95	5.36	6.68	7.69	8.92	10.64	11.78	12.82	14.01	15.13	16.22	17.73	18.79	19.95	20.97	22.06	23.10	24.37	25.57	26.99	28.19	29.95	31.37	32.86	34.26	35.45	36.73	38.18	39.43	41.12	42.38	43.66	45.01	46.63	47.87	49.20	50.00
Hoogte bestaande situatie	6.98	7.00	7.01	7.02	7.00	6.97	6.96	6.94	6.89	6.86	6.89	6.93	6.90	6.70	6.50	5.95	5.60	6.11	6.70	7.10	7.67	8.20	8.72	9.23	9.32	9.38	9.41	9.34	9.19	8.77	8.30	8.31	8.52	8.98	9.56	10.29	10.54	10.59	10.63	10.61	10.56	10.49	9.98	9.43	9.06	8.63	8.00	7.84	7.79	7.76	7.72	7.67	7.46	7.11	6.78	6.55	6.51	6.42	6.31	6.27	6.29	6.32	6.35	6.36	6.36	6.38	6.41	6.43	6.45	6.47	6.48	6.48	6.49	6.47	6.46	6.44	6.41	6.40

Dwarsprofiel dijkpalen
Datum: 09/10/2023

Legenda

- Aanbrengen klei C2
- Aanbrengen klei C3
- Aanbrengen kernmateriaal
- Aanbrengen teelaarde
- Aanbrengen verharding
- Aanbrengen wegfundering
- Aanbrengen zand
- Aanbrengen bermverharding
- Verwijderen teelaarde
- Verwijderen grond
- Aanbrengen stabiliteitsscherm
- Aanbrengen stabiliteits-/pipingscherm
- Aanbrengen pipingscherm
- Aanbrengen grofzandbarriere

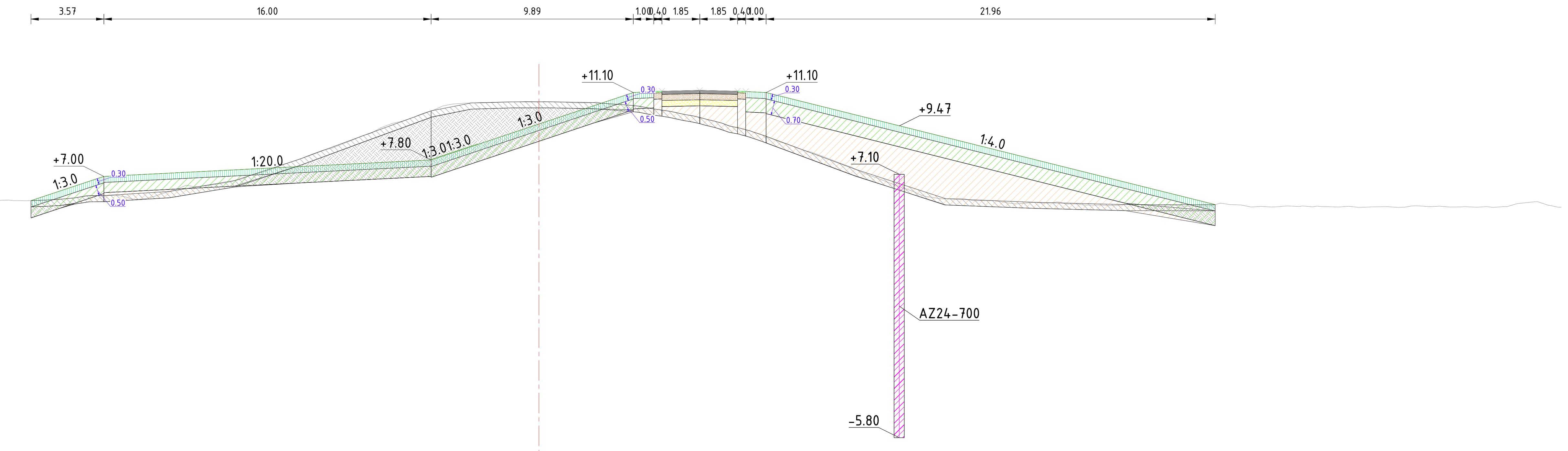

Dwarsprofiel A461
Schaal 1:200

Hoogte nieuwe situatie	Afstand nieuwe situatie
5.84	-24.76
6.27	-23.47
7.00	-21.27
7.31	-15.17
7.80	-5.27
9.02	-1.63
9.56	0.00
11.11	4.61
11.16	5.75
11.21	7.86
11.18	9.71
11.11	11.11
8.43	21.76
5.59	33.10
5.54	33.34

Hoogte bestaande situatie	Afstand bestaande situatie
5.29	-50.00
5.20	-49.57
5.17	-48.23
5.54	-47.23
5.73	-46.18
5.76	-44.73
5.73	-43.73
5.67	-42.23
5.67	-41.23
5.69	-40.05
5.69	-38.64
5.69	-37.24
5.76	-36.22
5.77	-35.15
5.84	-34.03
5.87	-32.52
5.82	-31.44
5.80	-30.38
5.75	-29.22
5.71	-28.15
5.78	-26.72
5.81	-25.70
5.82	-24.54
5.86	-23.53
6.06	-22.09
6.08	-20.71
5.87	-19.71
6.05	-18.71
6.37	-17.71
6.49	-16.71
6.63	-15.65
6.86	-14.56
7.20	-13.51
7.64	-12.32
8.10	-11.07
8.50	-9.81
8.96	-8.70
9.39	-7.70
9.69	-6.70
10.07	-5.70
10.45	-4.66
10.58	-3.59
10.60	-2.40
10.65	-1.35
10.66	0.00
10.63	1.30
10.59	2.30
10.57	3.31
10.49	4.35
10.30	5.62
10.09	6.82
9.88	7.90
9.61	8.94
9.22	10.36
8.82	11.46
8.44	12.51
7.99	13.85
7.59	14.89
7.10	16.00
6.71	17.06
6.26	18.32
5.96	19.32
5.91	20.75
5.82	21.82
5.69	23.02
5.72	24.11
5.71	25.14
5.64	26.32
5.59	27.42
5.65	28.91
5.55	30.20
5.54	31.50
5.55	32.83
5.62	33.83
5.50	34.83
5.50	35.83
5.54	36.83
5.50	37.83
5.50	39.07
5.48	40.08
5.52	41.53
5.55	42.68
5.53	43.94
5.50	45.16
5.51	46.34
5.52	47.34
5.72	48.34
5.59	49.34
5.49	50.00

Dwarsprofiel dijkpalen
Datum: 09/10/2023

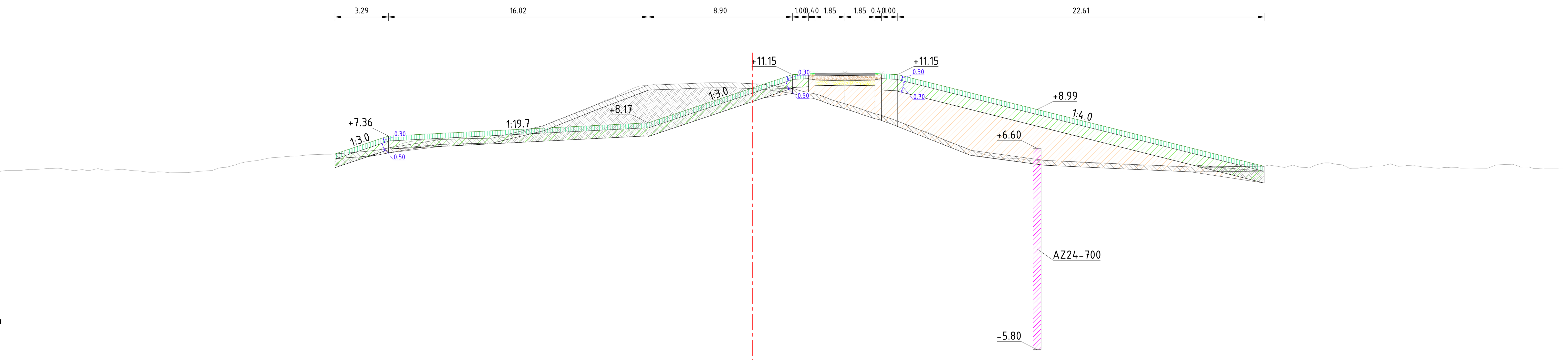

Legenda

- Aanbrengen klei C2
- Aanbrengen klei C3
- Aanbrengen kernmateriaal
- Aanbrengen teelaarde
- Aanbrengen verharding
- Aanbrengen wegfundering
- Aanbrengen zand
- Aanbrengen bermverharding
- Verwijderen teelaarde
- Verwijderen grond
- Aanbrengen stabiliteitsscherm
- Aanbrengen stabiliteits-/pipingscherm
- Aanbrengen pipingscherm
- Aanbrengen grofzandbarriere

Dwarsprofiel A462
Schaal 1:200

Hoogte nieuwe situatie	6.28 7.38 8.17 10.32 11.07 11.20 11.26 11.22 11.15 7.62 5.58 5.50
Afstand nieuwe situatie	-25.88 -21.91 -6.43 0.00 2.26 3.44 5.67 7.52 8.94 23.06 31.22 31.56
Hoogte bestaande situatie	5.40 5.25 5.05 5.15 5.24 5.30 5.37 5.29 5.35 5.28 5.22 5.13 5.10 5.18 5.41 5.68 5.85 6.05 6.15 6.23 6.32 6.40 6.58 6.92 7.12 7.15 7.19 7.22 7.24 7.41 7.80 8.37 8.92 9.49 9.90 10.43 10.55 10.56 10.63 10.65 10.64 10.58 10.58 10.31 10.01 9.61 9.27 8.84 8.50 8.03 7.63 7.03 6.67 6.28 6.01 5.99 5.83 5.82 5.80 5.72 5.68 5.61 5.51 5.49 5.46 5.42 5.46 5.64 5.57 5.42 5.43 5.60 5.61 5.37 5.52 5.64 5.55 5.45 5.38 5.41 5.38 5.58 5.62 5.45 5.38 5.39
Afstand bestaande situatie	-50.00 -49.38 -48.00 -46.87 -45.61 -44.17 -42.77 -41.36 -40.35 -39.35 -38.10 -37.00 -35.88 -34.24 -32.83 -31.66 -30.55 -29.25 -27.83 -26.41 -25.02 -23.97 -22.71 -21.52 -20.30 -19.30 -18.11 -16.87 -15.83 -14.77 -13.53 -11.99 -10.47 -9.24 -8.24 -6.99 -5.92 -4.84 -3.52 -2.30 -1.11 0.00 1.26 2.39 3.54 4.82 5.98 7.25 8.34 9.59 10.73 12.04 13.06 14.17 15.30 16.32 17.42 18.81 19.81 20.82 21.82 22.99 24.33 25.82 27.04 28.22 29.34 30.50 31.85 32.85 33.85 34.85 36.10 37.36 38.36 39.37 40.37 41.37 42.38 43.53 44.62 45.88 46.89 47.89 48.89 50.00

Dwarsprofiel dijkpalen
Datum: 09/10/2023

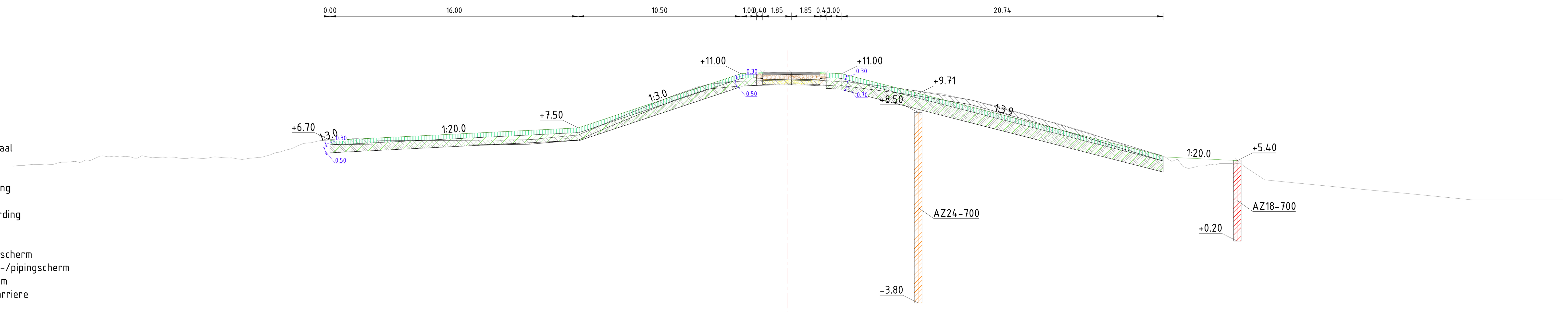

Legenda

Legenda
Aanbrengen klei C2
Aanbrengen klei C3
Aanbrengen kernmateriaal
Aanbrengen teelaarde
Aanbrengen verharding
Aanbrengen wegfundering
Aanbrengen zand
Aanbrengen bermverharding
Verwijderen teelaarde
Verwijderen grond
Aanbrengen stabiliteitsscherm
Aanbrengen stabiliteits-/pipingscherm
Aanbrengen pipingscherm
Aanbrengen grofzandbarriere

Dwarsprofiel A463
Schaal 1:200

Afstand nieuwe situatie	Hoogte nieuwe situatie
-29.94	6.60
-29.54	6.70
-22.32	7.06
-13.56	7.50
-7.98	9.36
-3.07	11.00
-1.68	11.07
0.00	11.10
1.25	11.09
2.26	11.06
3.42	11.00
10.22	9.25
24.09	5.62

Afstand bestaande situatie	Hoogte bestaande situatie
-50.00	5.03
-48.93	5.12
-47.89	5.16
-46.50	5.29
-45.25	5.44
-44.18	5.70
-43.17	5.64
-42.13	5.55
-40.99	5.57
-39.51	5.60
-38.44	5.58
-36.88	5.63
-35.56	5.52
-34.52	5.56
-33.20	5.84
-32.20	6.11
-30.98	6.53
-29.89	6.70
-28.74	6.70
-27.66	6.81
-26.53	6.72
-25.49	6.70
-23.90	6.70
-22.73	6.70
-21.66	6.72
-20.36	6.71
-18.88	6.70
-17.65	6.73
-16.28	6.76
-15.00	6.79
-13.91	6.89
-12.58	7.42
-11.47	7.93
-10.27	8.43
-9.07	8.91
-8.03	9.34
-6.68	9.84
-5.60	10.20
-4.45	10.42
-3.43	10.51
-2.38	10.53
-1.28	10.57
0.00	10.59
1.49	10.56
2.66	10.54
3.72	10.51
4.78	10.34
6.26	10.18
7.41	10.03
8.47	9.87
9.64	9.73
10.74	9.52
12.14	9.24
13.28	8.97
14.36	8.64
15.44	8.35
16.57	8.00
17.62	7.73
18.84	7.35
20.31	6.86
21.61	6.41
22.67	6.12
23.70	5.86
24.77	5.33
25.85	4.88
26.91	5.04
28.66	5.20
30.66	4.22
32.52	3.98
36.30	3.61
37.45	3.50
39.76	3.29
44.25	2.85
47.71	2.85
50.00	2.85

Dwarsprofiel dijkpalen
Datum: 09/10/2023

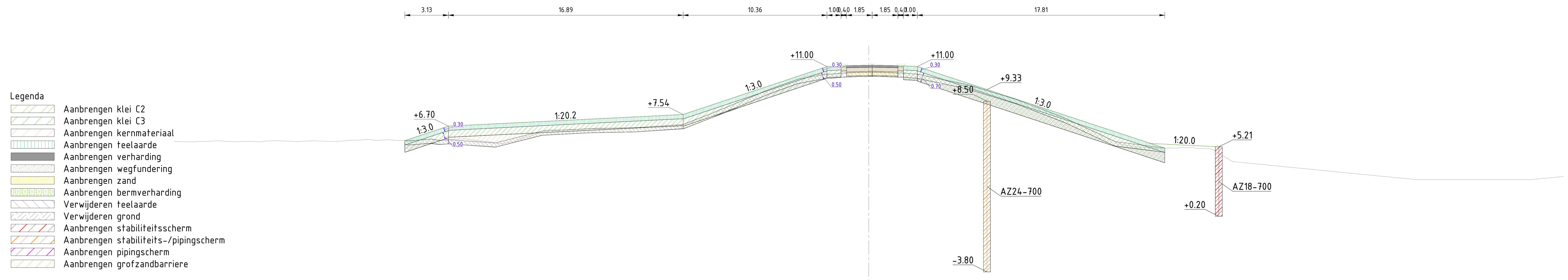

Dwarsprofiel A464
Schaal 1:200

Afstand nieuwe situatie	Hoogte nieuwe situatie
-33.16	5.73
-31.72	6.21
-30.25	6.70
-21.81	7.12
-13.35	7.54
-7.92	9.36
-2.99	11.00
-1.59	11.07
0.00	11.10
1.22	11.09
2.30	11.06
3.51	11.00
12.29	8.07
21.31	5.10

Afstand bestaande situatie	Hoogte bestaande situatie
-50.00	5.61
-49.67	5.59
-48.28	5.59
-47.27	5.62
-46.25	5.59
-45.18	5.59
-43.77	5.57
-42.61	5.65
-41.42	5.60
-40.31	5.64
-39.21	5.62
-38.13	5.60
-37.11	5.70
-36.11	5.75
-35.08	5.68
-34.06	5.67
-33.05	5.63
-32.03	5.72
-30.74	5.69
-29.59	5.77
-28.48	5.70
-27.46	5.60
-26.43	5.43
-25.43	5.59
-24.28	6.01
-23.01	6.44
-21.94	6.41
-20.92	6.48
-19.91	6.53
-18.71	6.55
-17.28	6.58
-15.85	6.62
-14.78	6.65
-13.77	6.70
-12.65	7.08
-11.16	7.69
-9.92	8.20
-8.67	8.73
-7.62	9.17
-6.44	9.62
-4.61	10.28
-3.58	10.46
-2.24	10.50
-1.21	10.55
0.00	10.57
1.41	10.56
2.50	10.54
3.52	10.45
4.94	10.12
6.16	9.86
7.36	9.63
8.41	9.32
9.65	8.92
10.83	8.55
12.00	8.15
13.17	7.66
14.18	7.26
15.20	6.77
16.25	6.32
17.73	5.59
18.76	5.28
19.84	5.16
21.63	5.12
23.16	5.16
24.32	5.10
26.18	4.15
32.71	3.50
34.60	3.32
39.41	2.85
46.43	2.85
47.66	2.85
50.00	3.07

Dwarsprofiel dijkpalen
Datum: 09/10/2023

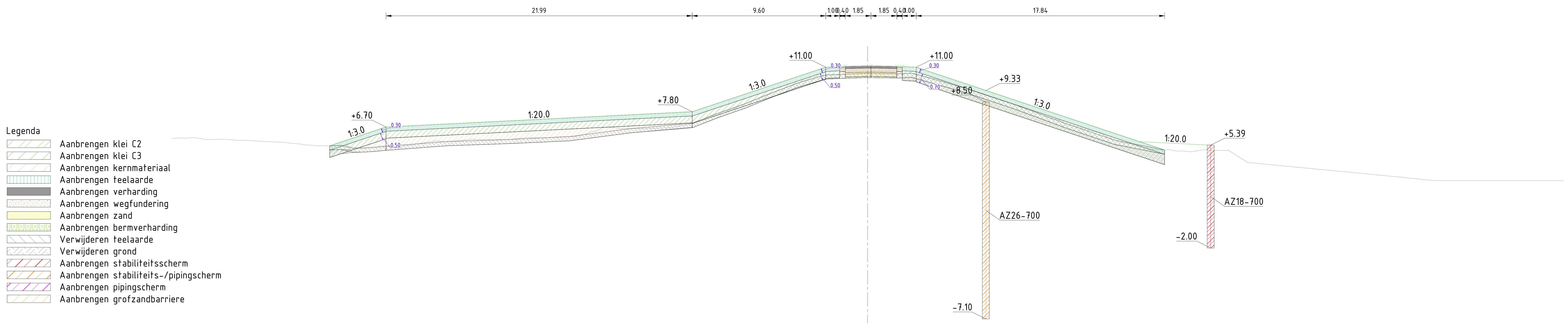

Dwarsprofiel A465
Schaal 1:200

Afstand nieuwe situatie	Hoogte nieuwe situatie
-38.64	5.35
-34.59	6.70
-12.60	7.80
-3.00	11.00
-1.60	11.07
0.00	11.10
2.10	11.07
3.50	11.00
21.34	5.05

Afstand bestaande situatie	Hoogte bestaande situatie
-50.00	5.88
-49.58	5.91
-48.48	5.95
-47.48	5.79
-45.91	5.79
-44.70	5.74
-43.16	5.65
-42.12	5.61
-40.96	5.49
-39.96	5.40
-38.95	5.36
-37.91	5.38
-36.51	5.18
-35.30	5.25
-34.29	5.31
-33.21	5.36
-31.94	5.56
-30.94	5.71
-29.81	5.68
-28.46	5.84
-27.43	5.78
-26.16	5.79
-24.75	5.92
-23.64	5.91
-22.56	5.96
-21.45	6.01
-20.42	6.15
-19.10	6.64
-17.89	6.61
-16.83	6.59
-15.79	6.58
-14.45	6.63
-13.00	6.85
-11.97	7.21
-10.90	7.64
-9.89	7.94
-8.59	8.47
-7.37	8.99
-6.06	9.47
-4.37	10.11
-3.11	10.42
-2.10	10.48
-1.02	10.52
0.00	10.56
1.11	10.53
2.13	10.52
3.15	10.59
4.35	10.27
5.50	9.98
6.68	9.60
8.03	9.17
9.05	8.85
10.27	8.42
11.65	7.97
13.12	7.34
14.18	6.97
15.23	6.66
16.31	6.38
17.67	5.79
18.67	5.51
19.93	5.12
20.97	5.07
22.10	4.99
23.18	4.92
24.19	5.08
25.58	5.02
26.91	4.41
28.69	4.02
32.85	3.62
34.10	3.50
35.44	3.37
36.80	3.24
38.15	3.11
39.19	3.00
40.74	2.85
47.28	2.85
49.85	2.85
50.00	2.85

Dwarsprofiel dijkpalen
Datum: 26/10/2023

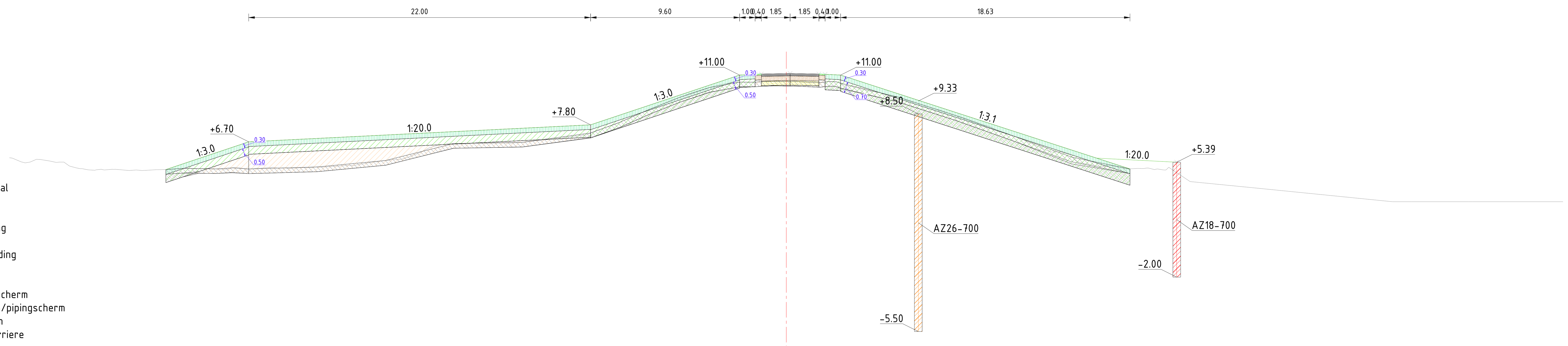

Legenda

- Aanbrengen klei C2
- Aanbrengen klei C3
- Aanbrengen kernmateriaal
- Aanbrengen teelaarde
- Aanbrengen verharding
- Aanbrengen wegfundering
- Aanbrengen zand
- Aanbrengen bermverharding
- Verwijderen teelaarde
- Verwijderen grond
- Aanbrengen stabiliteitsscherm
- Aanbrengen stabiliteits-/pipingscherm
- Aanbrengen pipingscherm
- Aanbrengen grofzandbarriere

Dwarsprofiel A466
Schaal 1:200

Afstand nieuwe situatie	Hoogte nieuwe situatie
-39.94	4.92
-34.60	6.70
-12.60	7.80
-3.00	11.00
-1.60	11.07
0.00	11.10
2.10	11.07
3.50	11.00
22.13	4.96

Afstand bestaande situatie	Hoogte bestaande situatie
-50.00	5.68
-49.81	5.88
-48.68	5.40
-47.36	5.46
-46.14	5.14
-44.94	4.90
-43.91	4.89
-42.86	4.91
-41.47	4.86
-40.46	4.90
-39.01	4.98
-37.81	4.98
-36.52	4.94
-35.17	5.02
-34.07	5.01
-33.04	5.06
-32.00	4.98
-30.93	5.03
-29.71	5.09
-28.63	5.16
-27.33	5.27
-26.13	5.47
-24.76	5.59
-23.72	5.95
-22.69	6.41
-21.62	6.60
-20.41	6.59
-19.39	6.62
-18.38	6.64
-17.36	6.65
-16.15	6.77
-14.58	6.94
-13.20	7.11
-11.87	7.54
-10.41	8.10
-9.12	8.66
-7.96	9.13
-6.73	9.62
-5.72	9.96
-4.67	10.27
-3.40	10.52
-2.22	10.54
-1.12	10.59
0.00	10.59
1.24	10.56
2.66	10.58
3.68	10.38
4.78	10.12
5.96	9.87
7.10	9.60
8.29	9.24
9.37	8.88
10.58	8.50
11.97	8.04
13.02	7.71
14.18	7.26
15.30	6.81
16.48	6.28
17.57	6.07
18.59	5.52
20.02	5.15
21.03	5.15
22.06	4.96
23.23	5.01
24.24	4.90
26.00	4.15
30.39	3.71
32.51	3.50
37.24	3.03
39.02	2.85
40.24	2.85
43.24	2.85
47.49	2.85
50.00	2.85

Dwarsprofiel dijkpalen
Datum: 26/10/2023

Legenda

- Aanbrengen klei C2
- Aanbrengen klei C3
- Aanbrengen kernmateriaal
- Aanbrengen teelaarde
- Aanbrengen verharding
- Aanbrengen wegfundering
- Aanbrengen zand
- Aanbrengen bermverharding
- Verwijderen teelaarde
- Verwijderen grond
- Aanbrengen stabiliteitsscherm
- Aanbrengen stabiliteits-/pipingscherm
- Aanbrengen pipingscherm
- Aanbrengen grofzandbarriere

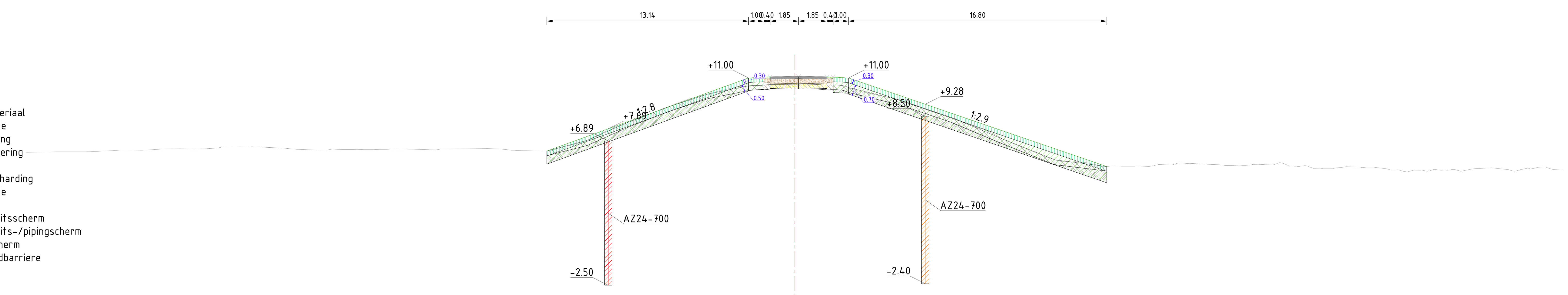

Dwarsprofiel A467
Schaal 1:200

Afstand nieuwe situatie	Hoogte nieuwe situatie
-16.14	6.23
-3.00	11.00
-1.60	11.07
0.00	11.10
2.10	11.07
3.50	11.00
20.30	5.23

Afstand bestaande situatie	Hoogte bestaande situatie
-50.00	6.16
-48.06	6.19
-45.87	6.19
-43.79	6.30
-42.47	6.29
-39.94	6.39
-38.29	6.39
-37.19	6.51
-34.92	6.50
-33.34	6.43
-32.30	6.35
-30.84	6.30
-29.74	6.35
-28.49	6.35
-27.40	6.33
-26.08	6.38
-24.83	6.35
-22.97	6.37
-19.97	6.39
-18.73	6.33
-17.49	6.26
-15.81	6.26
-14.65	6.60
-13.52	6.92
-12.38	7.48
-11.23	7.95
-10.10	8.37
-8.62	8.98
-7.48	9.41
-6.33	9.76
-5.25	10.06
-3.65	10.42
-2.64	10.51
-1.58	10.57
0.00	10.59
1.31	10.58
2.74	10.54
3.82	10.22
4.93	9.98
6.02	9.74
7.10	9.48
8.12	9.11
9.16	8.77
10.41	8.36
11.42	7.94
12.43	7.60
13.45	7.05
14.69	6.53
15.87	6.09
16.99	5.65
18.02	5.60
19.31	5.41
20.39	5.24
22.09	5.24
23.26	5.26
24.47	5.34
25.53	5.42
26.61	5.39
27.62	5.34
28.98	5.31
30.15	5.38
31.17	5.35
32.18	5.26
33.21	5.29
34.23	5.12
35.49	5.16
36.54	5.20
37.67	5.18
38.76	5.01
39.77	4.89
40.79	5.00
42.07	4.99
43.32	4.93
44.33	5.10
45.34	5.14
46.37	5.03
47.72	5.13
48.89	5.19
[illegible]	[illegible]
50.00	5.01

Dwarsprofiel dijkpalen
Datum: 26/10/2023

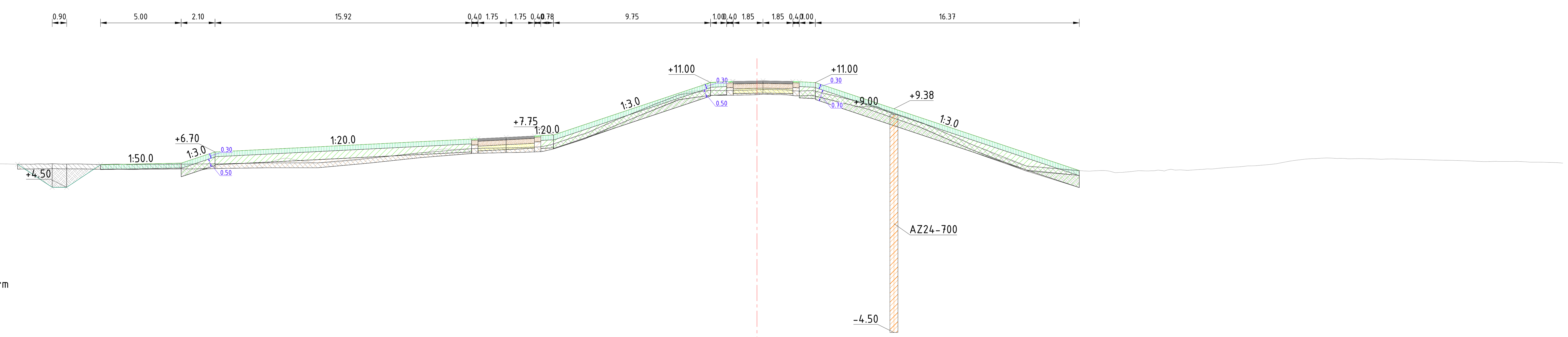

Legenda

- Aanbrengen klei C2
- Aanbrengen klei C3
- Aanbrengen kernmateriaal
- Aanbrengen teelaarde
- Aanbrengen verharding
- Aanbrengen wegfundering
- Aanbrengen zand
- Aanbrengen bermverharding
- Verwijderen teelaarde
- Verwijderen grond
- Aanbrengen stabiliteitsscherm
- Aanbrengen stabiliteits-/pipingscherm
- Aanbrengen pipingscherm
- Aanbrengen grofzandbarriere

Dwarsprofiel A468
Schaal 1:200

Afstand nieuwe situatie	Hoogte nieuwe situatie
-45.87	5.93
-42.82	4.50
-40.72	5.90
-35.72	6.00
-33.62	6.70
-17.31	7.52
-15.56	7.60
-13.81	7.69
-12.62	7.75
-2.87	11.00
-1.47	11.07
0.00	11.10
2.23	11.07
3.63	11.00
20.00	5.54

Afstand bestaande situatie	Hoogte bestaande situatie
-50.00	5.98
-48.89	5.96
-47.84	5.96
-46.78	5.96
-45.36	5.94
-44.31	5.95
-43.22	5.94
-42.15	5.95
-40.91	5.93
-39.79	5.94
-38.75	5.91
-37.66	5.93
-36.64	5.93
-35.45	5.94
-34.44	5.95
-32.06	5.97
-29.94	6.14
-28.80	6.24
-27.54	6.04
-26.35	6.06
-25.28	6.16
-24.04	6.31
-23.03	6.40
-21.96	6.53
-20.42	6.69
-19.29	6.88
-18.19	6.88
-16.99	6.92
-15.83	6.95
-14.67	6.97
-13.31	7.03
-11.95	7.42
-10.72	7.82
-9.59	8.30
-8.46	8.79
-7.18	9.29
-6.14	9.75
-4.83	10.24
-3.47	10.48
-2.42	10.51
-1.33	10.52
0.00	10.55
1.35	10.55
2.37	10.48
3.42	10.51
4.48	10.23
5.88	9.94
6.89	9.66
8.12	9.27
9.32	8.86
10.56	8.39
11.56	7.97
12.69	7.47
13.85	6.96
14.85	6.47
16.04	6.04
17.30	5.75
18.62	5.67
19.65	5.55
20.66	5.50
21.66	5.54
22.67	5.43
23.70	5.54
24.89	5.57
25.96	5.57
27.04	5.58
28.22	5.64
29.49	5.74
30.67	5.83
31.91	5.93
33.07	6.13
34.43	6.28
35.61	6.32
36.65	6.27
38.30	6.27
39.44	6.26
40.69	6.23
41.74	6.20
43.15	6.18
44.25	6.14
45.34	6.10
46.66	6.10
47.68	6.08
49.57	6.03
50.00	6.01

Dwarsprofiel dijkpalen
Datum: 26/10/2023

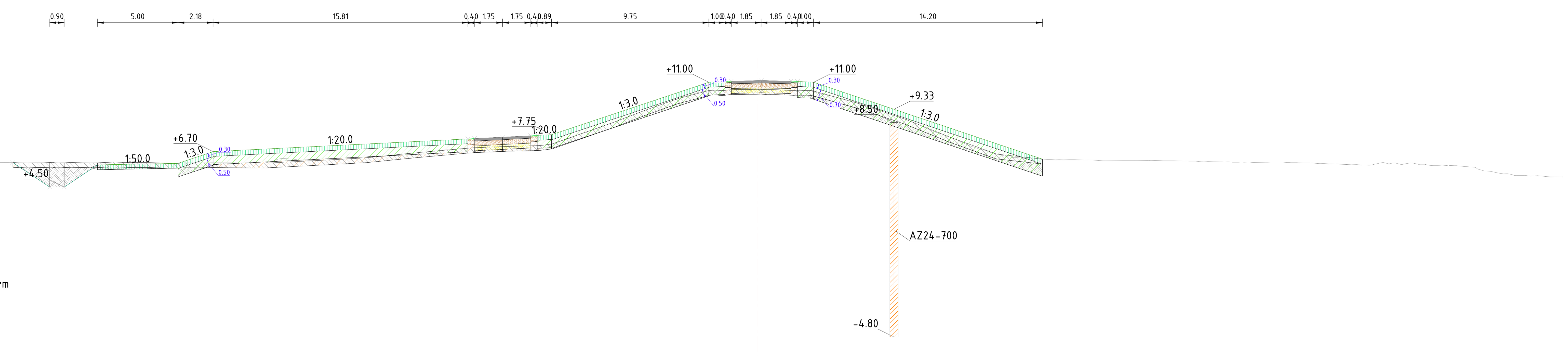

Legenda

- Aanbrengen klei C2
- Aanbrengen klei C3
- Aanbrengen kernmateriaal
- Aanbrengen teelaarde
- Aanbrengen verharding
- Aanbrengen wegfundering
- Aanbrengen zand
- Aanbrengen bermverharding
- Verwijderen teelaarde
- Verwijderen grond
- Aanbrengen stabiliteitsscherm
- Aanbrengen stabiliteits-/pipingscherm
- Aanbrengen pipingscherm
- Aanbrengen grofzandbarriere

Dwarsprofiel A469
Schaal 1:200

Afstand nieuwe situatie	Hoogte nieuwe situatie
-46.16	6.02
-42.97	4.50
-40.91	5.87
-35.91	5.97
-33.74	6.70
-17.53	7.51
-15.78	7.60
-14.03	7.69
-12.74	7.75
-2.99	11.00
-1.59	11.07
0.00	11.10
2.11	11.07
3.51	11.00
17.71	6.23

Afstand bestaande situatie	Hoogte bestaande situatie
-50.00	6.06
-49.51	6.04
-48.41	6.00
-47.40	6.02
-46.38	6.03
-45.16	6.00
-44.13	6.01
-42.87	6.00
-41.63	6.00
-40.17	6.05
-38.53	6.02
-37.35	6.01
-36.15	5.96
-34.87	6.00
-33.81	6.00
-32.68	6.01
-31.37	5.98
-30.04	6.11
-28.90	6.24
-27.76	6.14
-26.69	6.18
-25.48	6.24
-24.38	6.31
-23.14	6.40
-22.11	6.54
-20.92	6.65
-19.54	6.79
-18.49	6.88
-17.39	6.95
-16.11	7.00
-14.97	7.03
-13.90	7.06
-12.74	7.16
-11.72	7.50
-10.68	7.88
-9.47	8.32
-8.30	8.75
-6.92	9.27
-5.37	9.82
-4.10	10.23
-2.62	10.52
-1.24	10.55
0.00	10.56
1.20	10.54
2.27	10.49
3.38	10.49
4.67	10.13
5.84	9.86
7.06	9.46
8.07	9.10
9.26	8.70
10.39	8.20
11.57	7.76
12.67	7.31
13.82	6.85
14.89	6.55
16.00	6.33
17.22	6.24
18.37	6.20
19.72	6.20
20.84	6.17
22.72	6.14
24.30	6.15
25.87	6.13
27.01	6.11
28.74	6.06
29.89	6.04
31.55	6.04
33.13	6.01
34.24	6.00
35.51	5.94
36.70	5.89
37.80	5.87
38.81	6.02
39.86	5.93
40.90	5.95
41.99	5.85
42.99	5.83
43.99	5.76
45.12	5.50
46.33	5.32
47.63	5.22
49.23	5.14
50.00	5.13

Dwarsprofiel dijkpalen
Datum: 26/10/2023

Legenda

- Aanbrengen klei C2
- Aanbrengen klei C3
- Aanbrengen kernmateriaal
- Aanbrengen teelaarde
- Aanbrengen verharding
- Aanbrengen wegfundering
- Aanbrengen zand
- Aanbrengen bermverharding
- Verwijderen teelaarde
- Verwijderen grond
- Aanbrengen stabiliteitsscherm
- Aanbrengen stabiliteits-/pipingscherm
- Aanbrengen pipingscherm
- Aanbrengen grofzandbarriere

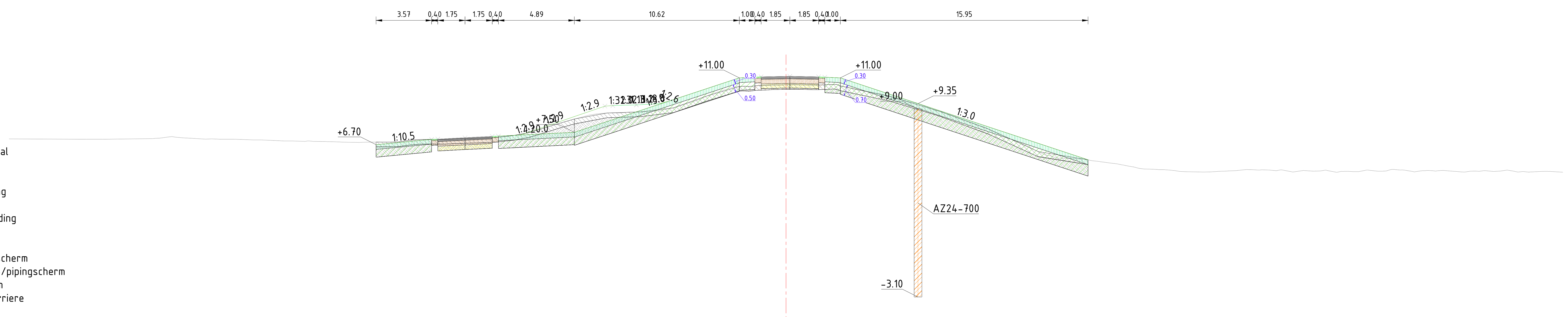

Dwarsprofiel A470
Schaal 1:200

Hoogte nieuwe situatie	6.70 7.06 7.15 7.26 7.50 11.00 11.07 11.10 11.07 11.00 5.73
Afstand nieuwe situatie	-26.38 -22.41 -20.66 -18.51 -13.62 -3.00 -1.60 0.00 2.10 3.50 19.45
Hoogte bestaande situatie	7.08 7.05 7.05 7.12 7.19 7.10 7.08 7.05 7.01 6.98 6.94 6.94 6.91 6.86 6.85 6.87 6.91 7.03 7.05 7.06 7.11 7.20 7.38 7.70 8.04 8.33 8.60 8.74 8.78 8.82 8.92 9.16 9.61 10.04 10.35 10.44 10.53 10.56 10.55 10.56 10.45 10.19 10.00 9.70 9.33 8.90 8.59 8.13 7.78 7.27 6.77 6.23 5.86 5.81 5.68 5.51 5.32 5.13 5.08 4.97 4.94 4.98 5.03 5.09 5.03 4.94 5.00 4.92 4.97 5.00 5.07 4.98 5.03 4.98 4.99 5.03 5.06 4.98 4.97 4.94 4.93
Afstand bestaande situatie	-50.00 -45.00 -43.98 -40.34 -39.30 -37.94 -36.94 -35.44 -34.28 -33.18 -31.74 -30.68 -29.67 -28.52 -27.46 -26.29 -24.80 -23.78 -22.75 -21.56 -20.11 -18.27 -16.98 -15.81 -14.75 -13.68 -12.68 -11.46 -10.26 -9.14 -7.99 -6.95 -5.58 -4.56 -3.54 -2.40 -1.23 0.00 1.21 2.46 3.62 4.84 5.91 7.14 8.54 9.63 10.69 11.89 12.90 13.97 15.20 16.30 17.34 18.47 19.63 20.96 22.08 23.43 24.55 25.63 26.78 27.87 28.91 30.15 31.56 32.60 34.01 35.44 36.51 38.10 39.54 40.60 41.64 43.01 44.03 45.05 46.37 47.45 48.52 49.81 50.00

Dwarsprofiel dijkpalen
Datum: 26/10/2023

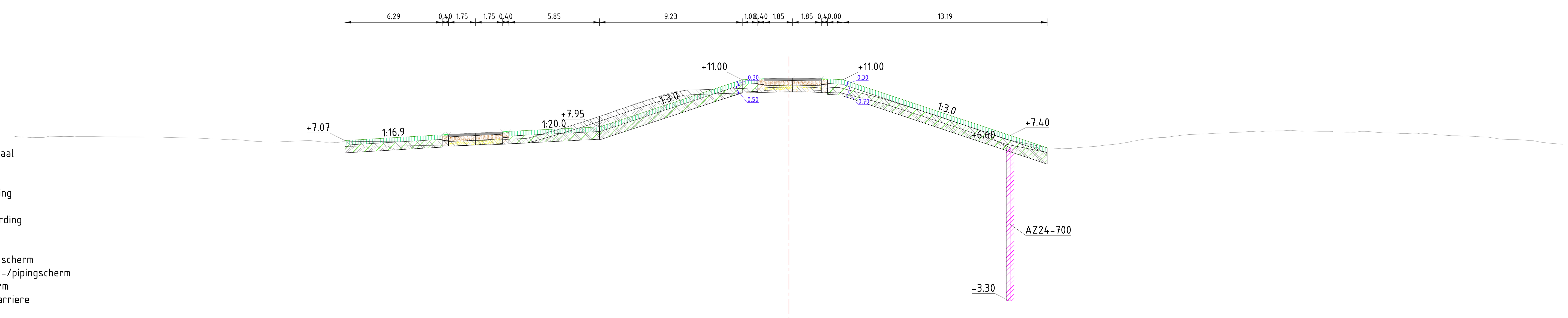

Legenda
- Aanbrengen klei C2
- Aanbrengen klei C3
- Aanbrengen kernmateriaal
- Aanbrengen teelaarde
- Aanbrengen verharding
- Aanbrengen wegfundering
- Aanbrengen zand
- Aanbrengen bermverharding
- Verwijderen teelaarde
- Verwijderen grond
- Aanbrengen stabiliteitsscherm
- Aanbrengen stabiliteits-/pipingscherm
- Aanbrengen pipingscherm
- Aanbrengen grofzandbarriere

Dwarsprofiel A471
Schaal 1:200

Afstand nieuwe situatie	Hoogte nieuwe situatie
-28.67	7.07
-21.98	7.46
-20.23	7.55
-18.08	7.66
-12.23	7.95
-3.00	11.00
-1.60	11.07
0.00	11.10
2.10	11.07
3.50	11.00
16.69	6.60

Afstand bestaande situatie	Hoogte bestaande situatie
-50.00	7.33
-48.89	7.26
-47.76	7.35
-46.00	7.33
-44.87	7.33
-43.33	7.31
-42.17	7.30
-41.09	7.30
-39.54	7.26
-38.23	7.23
-37.05	7.17
-35.85	7.14
-34.37	7.01
-33.30	6.97
-32.19	7.02
-30.96	7.08
-29.66	6.97
-28.56	6.99
-27.51	7.01
-22.63	7.04
-21.06	7.04
-19.75	7.08
-18.55	7.12
-17.39	7.19
-15.93	7.47
-14.93	7.77
-13.42	8.23
-12.11	8.67
-11.05	9.06
-9.88	9.46
-8.49	9.88
-7.41	10.21
-6.21	10.34
-4.81	10.38
-3.57	10.41
-2.35	10.46
-1.27	10.49
0.00	10.52
1.42	10.50
2.69	10.48
3.83	10.31
4.91	10.08
6.10	9.77
7.40	9.37
8.45	9.05
9.51	8.71
10.85	8.25
12.06	7.86
13.33	7.40
14.46	7.05
15.78	6.65
17.13	6.57
18.14	6.56
19.24	6.66
20.53	6.78
21.72	6.93
22.83	7.14
23.98	7.26
25.05	7.37
26.47	7.48
27.52	7.53
29.09	7.60
30.26	7.63
31.33	7.68
32.45	7.73
33.66	7.69
34.91	7.66
36.07	7.60
37.08	7.66
38.38	7.57
39.52	7.53
40.63	7.54
41.97	7.44
43.19	7.38
44.35	7.33
45.42	7.25
46.63	7.14
47.85	7.07
48.90	6.92
50.00	6.83

Dwarsprofiel dijkpalen
Datum: 26/10/2023

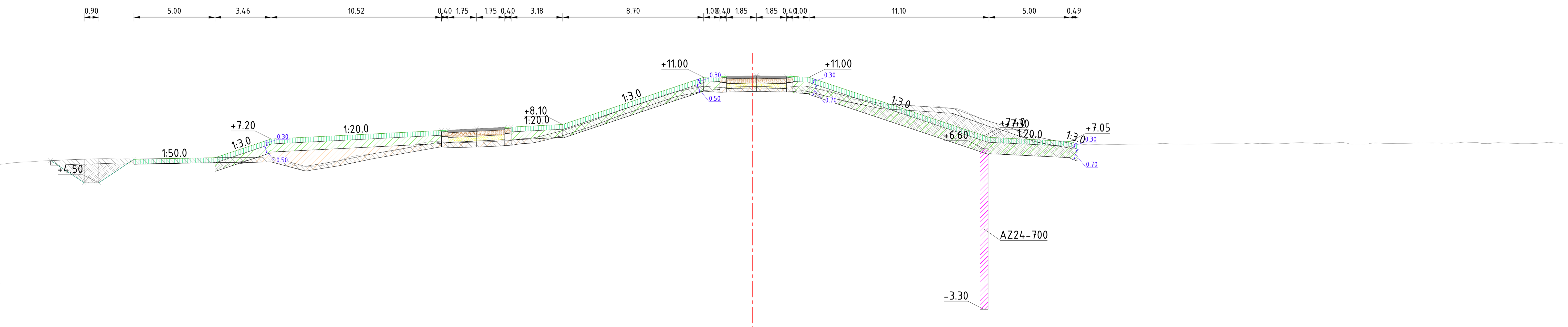

Legenda

- Aanbrengen klei C2
- Aanbrengen klei C3
- Aanbrengen kernmateriaal
- Aanbrengen teelaarde
- Aanbrengen verharding
- Aanbrengen wegfundering
- Aanbrengen zand
- Aanbrengen bermverharding
- Verwijderen teelaarde
- Verwijderen grond
- Aanbrengen stabiliteitsscherm
- Aanbrengen stabiliteits-/pipingscherm
- Aanbrengen pipingscherm
- Aanbrengen grofzandbarriere

Dwarsprofiel A472
Schaal 1:200

Afstand nieuwe situatie	Hoogte nieuwe situatie
-43.31	5.88
-40.33	4.50
-38.16	5.95
-33.16	6.05
-29.70	7.20
-18.78	7.75
-17.03	7.83
-14.88	7.94
-11.70	8.10
-3.00	11.00
-1.60	11.07
0.00	11.10
2.10	11.07
3.50	11.00
14.60	7.30
19.60	7.05
20.09	6.89

Afstand bestaande situatie	Hoogte bestaande situatie
-50.00	5.64
-49.04	5.40
-47.92	5.53
-46.62	5.61
-45.60	5.74
-44.49	5.80
-42.43	5.91
-41.33	5.96
-40.19	5.98
-39.05	5.96
-37.95	5.97
-36.47	5.99
-34.80	6.02
-33.70	6.04
-32.64	6.06
-31.53	6.07
-30.42	6.07
-29.28	6.01
-28.24	5.56
-27.08	5.53
-26.08	5.66
-25.01	6.05
-23.65	6.25
-21.68	6.57
-20.67	6.90
-19.49	7.05
-18.40	6.97
-17.29	7.00
-16.21	7.04
-15.11	7.09
-14.10	7.22
-13.09	7.36
-12.06	7.63
-10.66	8.03
-9.55	8.43
-8.14	8.99
-6.94	9.40
-5.88	9.77
-4.58	10.15
-3.49	10.45
-2.48	10.41
-1.21	10.41
0.00	10.43
1.27	10.41
2.30	10.41
3.51	10.42
4.59	10.20
5.60	9.91
6.61	9.56
7.62	9.45
8.63	9.31
9.64	9.32
10.66	9.19
11.67	9.17
12.68	9.06
13.69	8.65
14.72	8.26
16.21	7.79
17.60	7.32
18.69	7.10
19.75	6.90
20.79	6.84
22.02	6.85
23.25	6.88
24.40	6.89
25.95	6.90
28.02	6.90
29.47	6.91
30.59	6.93
32.39	6.95
33.43	6.96
34.72	6.93
36.28	6.99
37.29	6.90
38.44	6.96
39.54	6.92
40.66	6.94
41.80	6.96
43.21	6.94
44.51	6.99
45.52	6.92
46.76	6.94
47.94	6.91
49.15	6.99
50.00	6.94

Dwarsprofiel dijkpalen
Datum: 26/10/2023

Legenda

- Aanbrengen klei C2
- Aanbrengen klei C3
- Aanbrengen kernmateriaal
- Aanbrengen teelaarde
- Aanbrengen verharding
- Aanbrengen wegfundering
- Aanbrengen zand
- Aanbrengen bermverharding
- Verwijderen teelaarde
- Verwijderen grond
- Aanbrengen stabiliteitsscherm
- Aanbrengen stabiliteits-/pipingscherm
- Aanbrengen pipingscherm
- Aanbrengen grofzandbarriere

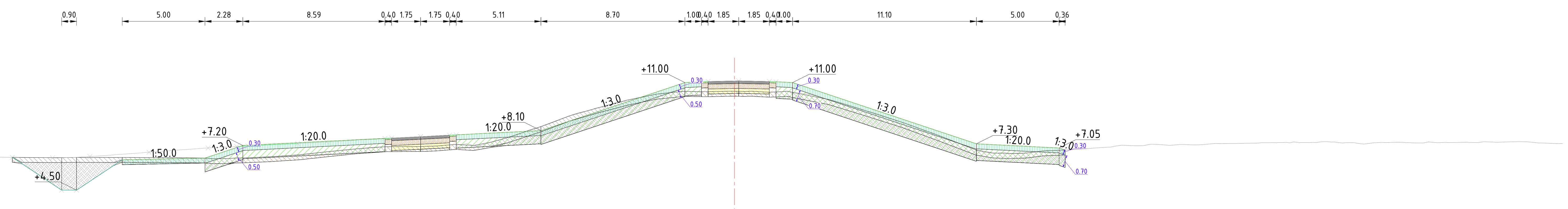

Dwarsprofiel A474
Schaal 1:200

Afstand nieuwe situatie	Hoogte nieuwe situatie
-43.50	6.22
-41.87	5.13
-40.03	4.50
-38.58	5.46
-37.55	6.15
-34.57	6.21
-32.55	6.25
-30.79	6.84
-29.70	7.20
-26.42	7.36
-21.11	7.63
-20.01	7.68
-18.26	7.77
-16.81	7.84
-14.62	7.95
-11.70	8.10
-6.47	9.85
-3.00	11.00
-1.60	11.07
0.00	11.10
1.36	11.08
2.50	11.05
10.22	8.76
14.60	7.30
17.64	7.15
19.60	7.05
20.05	6.93

Afstand bestaande situatie	Hoogte bestaande situatie
-50.00	6.41
-49.16	6.42
-47.83	6.46
-46.55	6.47
-45.30	6.49
-44.04	6.49
-42.30	6.47
-40.63	6.47
-39.16	6.47
-37.58	6.47
-36.56	6.48
-35.28	6.47
-33.85	6.46
-32.65	6.45
-31.52	6.40
-30.48	6.42
-29.33	6.46
-28.12	6.52
-26.86	6.59
-25.85	6.68
-24.61	6.82
-23.27	6.95
-22.10	7.07
-21.00	7.13
-19.66	7.13
-18.02	7.17
-16.92	7.26
-15.82	7.20
-14.66	7.42
-13.20	7.83
-11.73	8.34
-10.46	8.80
-9.40	9.19
-8.05	9.52
-6.80	9.85
-5.71	10.08
-4.15	10.37
-3.14	10.48
-1.68	10.45
0.00	10.48
1.61	10.45
2.96	10.46
3.99	10.36
5.19	10.10
6.66	9.71
7.66	9.40
9.22	8.90
10.38	8.52
11.38	8.14
12.53	7.72
13.78	7.23
15.01	6.81
16.22	6.79
17.24	6.71
18.27	6.82
19.29	6.89
20.31	6.95
21.88	7.06
22.94	7.15
23.97	7.19
25.06	7.27
26.16	7.22
27.77	7.24
29.02	7.32
30.02	7.32
31.04	7.34
32.22	7.37
33.34	7.39
34.70	7.38
35.79	7.43
37.01	7.38
38.18	7.30
39.39	7.38
40.40	7.39
41.56	7.36
42.65	7.38
44.23	7.39
45.25	7.42
46.34	7.41
47.45	7.43
48.50	7.36
49.54	7.32
50.00	7.32

Dwarsprofiel dijkpalen
Datum: 26/10/2023

Legenda

- Aanbrengen klei C2
- Aanbrengen klei C3
- Aanbrengen kernmateriaal
- Aanbrengen teelaarde
- Aanbrengen verharding
- Aanbrengen wegfundering
- Aanbrengen zand
- Aanbrengen bermverharding
- Verwijderen teelaarde
- Verwijderen grond
- Aanbrengen stabiliteitsscherm
- Aanbrengen stabiliteits-/pipingscherm
- Aanbrengen pipingscherm
- Aanbrengen grofzandbarriere

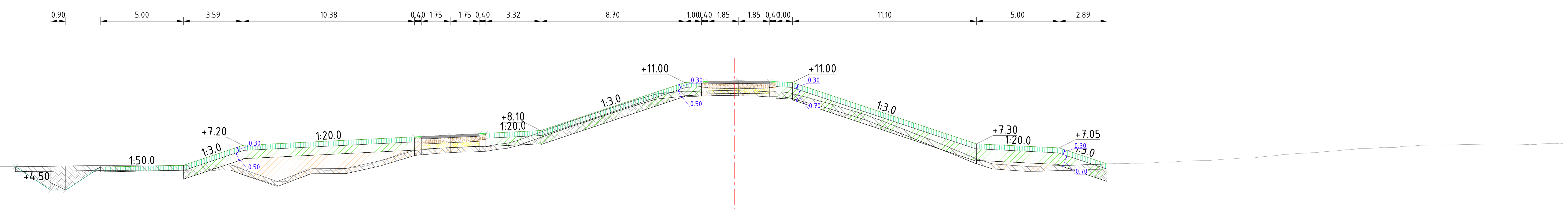

Dwarsprofiel A475
Schaal 1:200

Afstand nieuwe situatie	Hoogte nieuwe situatie
-43.36	5.94
-42.11	5.10
-40.30	4.50
-38.21	5.89
-35.32	5.95
-33.22	5.99
-31.12	6.69
-29.60	7.20
-23.79	7.49
-18.87	7.74
-17.12	7.82
-16.12	7.87
-14.98	7.93
-12.81	8.04
-11.61	8.10
-7.77	9.38
-2.92	11.00
-1.52	11.07
0.00	11.10
1.13	11.09
2.18	11.07
3.58	11.00
8.54	9.34
14.67	7.30
16.86	7.19
19.67	7.05
21.30	6.51
22.58	6.08

Afstand bestaande situatie	Hoogte bestaande situatie
-50.00	5.91
-49.15	5.92
-48.07	5.92
-46.94	5.93
-45.79	5.92
-44.58	5.92
-43.47	5.93
-42.30	5.93
-41.09	5.95
-39.57	5.97
-38.40	5.99
-37.24	5.98
-35.94	5.97
-34.84	5.97
-33.70	6.00
-32.01	6.02
-30.83	6.03
-29.54	5.66
-28.53	5.08
-26.88	5.16
-25.77	5.78
-24.68	5.69
-23.48	5.80
-22.40	5.93
-21.36	6.29
-20.28	6.67
-18.85	6.95
-17.52	7.04
-16.08	7.10
-14.88	7.16
-13.73	7.34
-12.56	7.71
-11.24	8.19
-10.11	8.57
-8.80	9.00
-7.74	9.38
-6.72	9.70
-5.51	10.07
-4.09	10.40
-2.87	10.46
-1.82	10.49
0.00	10.51
1.33	10.47
2.46	10.44
3.75	10.23
5.00	9.90
6.07	9.63
7.34	9.24
8.40	8.86
9.47	8.44
10.58	8.02
12.04	7.49
13.23	6.95
14.38	6.46
15.49	6.10
16.67	6.00
17.76	5.94
18.84	5.96
20.00	5.99
21.00	6.04
22.16	6.06
23.19	6.10
24.73	6.13
26.08	6.20
27.21	6.26
28.62	6.29
29.65	6.38
30.71	6.45
32.14	6.54
33.26	6.66
34.26	6.73
35.53	6.81
36.64	6.90
37.71	7.01
38.84	7.05
39.98	7.09
41.01	7.17
42.33	7.22
43.47	7.23
44.59	7.26
45.90	7.22
47.16	7.23
48.29	7.26
49.42	7.33
50.00	7.32

Dwarsprofiel dijkpalen
Datum: 26/10/2023

Legenda

- Aanbrengen klei C2
- Aanbrengen klei C3
- Aanbrengen kernmateriaal
- Aanbrengen teelaarde
- Aanbrengen verharding
- Aanbrengen wegfundering
- Aanbrengen zand
- Aanbrengen bermverharding
- Verwijderen teelaarde
- Verwijderen grond
- Aanbrengen stabiliteitsscherm
- Aanbrengen stabiliteits-/pipingscherm
- Aanbrengen pipingscherm
- Aanbrengen grofzandbarriere

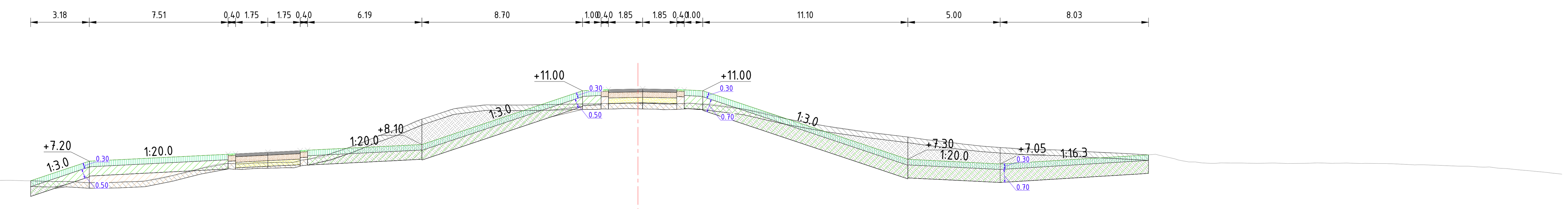

Dwarsprofiel A476
Schaal 1:200

Hoogte nieuwe situatie	Afstand nieuwe situatie
6.17	-32.81
6.78	-30.99
7.20	-29.72
7.37	-26.34
7.59	-22.00
7.64	-20.98
7.72	-19.23
7.79	-17.89
7.93	-15.03
8.10	-11.72
9.42	-7.77
11.00	-3.02
11.07	-1.62
11.10	0.00
11.09	1.07
11.07	2.08
11.00	3.47
9.32	8.51
7.30	14.57
7.19	16.86
7.05	19.57
6.86	21.97
7.22	26.91

Hoogte bestaande situatie	Afstand bestaande situatie
6.42	-50.00
6.42	-49.06
6.41	-47.98
6.40	-46.34
6.41	-45.11
6.34	-44.02
6.28	-42.70
6.29	-41.42
6.21	-40.13
6.18	-38.81
6.11	-37.72
6.14	-36.68
6.17	-35.10
6.17	-33.95
6.14	-32.82
6.10	-31.55
6.06	-30.10
6.04	-28.94
6.10	-27.77
6.12	-26.72
6.29	-25.70
6.65	-24.15
6.99	-22.95
7.06	-21.80
7.11	-20.79
7.13	-19.63
7.15	-18.59
7.34	-17.56
7.66	-16.53
8.00	-15.44
8.42	-14.39
8.93	-13.02
9.40	-11.91
9.79	-10.71
10.13	-9.43
10.24	-8.40
10.21	-7.18
10.24	-6.06
10.25	-4.93
10.28	-3.52
10.29	-2.42
10.32	-1.35
10.34	0.00
10.29	1.23
10.33	2.69
10.28	3.82
10.11	5.20
9.88	6.53
9.59	7.68
9.34	8.69
9.17	9.71
8.93	11.14
8.79	12.19
8.63	13.54
8.51	14.54
8.36	15.64
8.20	16.99
8.06	18.16
7.94	19.54
7.85	21.16
7.82	22.46
7.73	23.89
7.67	25.05
7.61	26.53
7.54	27.54
7.37	28.89
7.16	30.13
7.08	31.24
7.10	32.54
7.10	34.29
7.08	36.02
7.10	37.12
7.10	38.35
7.07	40.11
7.04	41.26
7.01	42.51
6.93	44.43
6.89	45.47
6.82	46.59
6.72	47.81
6.61	49.02
6.50	50.00

Dwarsprofiel dijkpalen
Datum: 26/10/2023

Legenda
- Aanbrengen klei C2
- Aanbrengen klei C3
- Aanbrengen kernmateriaal
- Aanbrengen teelaarde
- Aanbrengen verharding
- Aanbrengen wegfundering
- Aanbrengen zand
- Aanbrengen bermverharding
- Verwijderen teelaarde
- Verwijderen grond
- Aanbrengen stabiliteitsscherm
- Aanbrengen stabiliteits-/pipingscherm
- Aanbrengen pipingscherm
- Aanbrengen grofzandbarriere

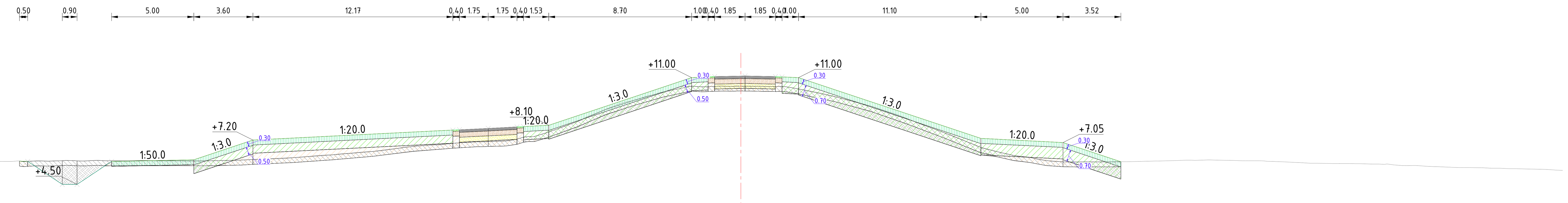

Dwarsprofiel A477
Schaal 1:200

Afstand nieuwe situatie	Hoogte nieuwe situatie
-43.92	5.93
-43.42	5.92
-42.18	5.09
-40.40	4.50
-38.30	5.90
-35.39	5.96
-33.30	6.00
-31.21	6.70
-29.70	7.20
-24.70	7.45
-17.53	7.81
-16.40	7.87
-14.65	7.95
-13.23	8.02
-11.70	8.10
-6.64	9.79
-3.00	11.00
-1.60	11.07
0.00	11.10
1.33	11.09
2.33	11.06
3.50	11.00
9.95	8.85
14.60	7.30
17.51	7.15
19.60	7.05
20.96	6.60
23.08	5.89

Afstand bestaande situatie	Hoogte bestaande situatie
-50.00	5.87
-49.55	5.85
-48.45	5.88
-47.29	5.89
-46.12	5.91
-44.90	5.90
-43.65	5.88
-42.44	5.92
-41.19	5.96
-40.14	5.92
-39.07	5.96
-37.97	5.93
-36.50	5.96
-35.09	5.94
-33.87	5.93
-32.72	5.93
-31.56	5.96
-30.43	5.98
-28.81	6.03
-27.32	6.12
-26.32	6.21
-25.30	6.29
-24.26	6.38
-22.92	6.48
-21.35	6.63
-20.02	6.80
-18.93	6.93
-17.88	6.97
-16.84	7.05
-15.42	7.11
-14.03	7.18
-12.90	7.41
-11.75	7.68
-10.03	8.30
-8.79	8.84
-7.53	9.36
-6.13	9.73
-4.95	10.08
-3.87	10.38
-2.71	10.46
-1.34	10.49
0.00	10.49
1.04	10.48
2.12	10.45
3.12	10.39
4.35	10.17
5.64	9.87
6.74	9.61
7.96	9.24
9.07	8.89
10.31	8.42
11.57	7.94
12.85	7.47
13.91	7.04
15.00	6.63
16.09	6.38
17.12	6.21
18.75	5.93
20.01	5.86
21.06	5.87
23.09	5.88
24.25	5.90
25.34	5.93
26.69	5.96
28.47	5.99
29.59	5.96
30.70	5.94
31.82	5.93
33.07	5.87
34.11	5.82
36.12	5.77
37.41	5.77
38.45	5.74
39.75	5.69
40.94	5.66
42.14	5.59
43.24	5.55
44.35	5.53
45.69	5.48
46.73	5.46
48.10	5.44
49.48	5.38
50.00	5.36

Dwarsprofiel dijkpalen
Datum: 26/10/2023

Legenda

- Aanbrengen klei C2
- Aanbrengen klei C3
- Aanbrengen kernmateriaal
- Aanbrengen teelaarde
- Aanbrengen verharding
- Aanbrengen wegfundering
- Aanbrengen zand
- Aanbrengen bermverharding
- Verwijderen teelaarde
- Verwijderen grond
- Aanbrengen stabiliteitsscherm
- Aanbrengen stabiliteits-/pipingscherm
- Aanbrengen pipingscherm
- Aanbrengen grofzandbarriere

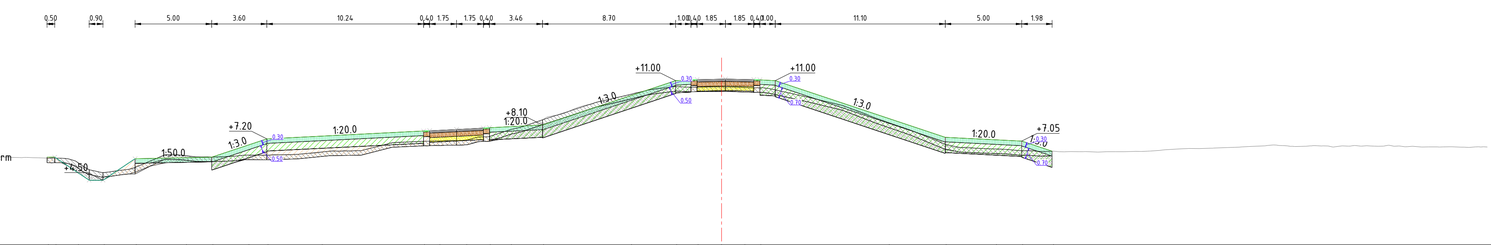

Dwarsprofiel A478
Schaal 1:200

Hoogte nieuwe situatie	6.80 6.00 5.02 4.50 5.90 5.97 6.00 6.78 7.20 7.38 7.71 7.76 7.85 7.93 7.99 8.10 10.02 11.00 11.07 11.10 11.08 11.05 8.54 7.30 7.14 7.05 6.38
Afstand nieuwe situatie	-13.19 -13.17 -42.00 -40.32 -38.22 -34.94 -33.22 -30.87 -29.62 -26.08 -19.41 -18.39 -16.64 -15.11 -13.73 -11.63 -5.88 -2.93 -1.53 0.00 1.52 2.56 10.94 14.66 17.94 19.66 21.67
Hoogte bestaande situatie	6.03 6.02 6.03 5.98 5.97 5.93 5.90 5.22 4.99 5.15 5.69 6.16 6.14 6.02 6.01 6.07 6.11 6.14 6.15 6.23 6.34 6.35 6.44 6.67 6.97 7.00 7.04 7.08 7.09 7.34 7.55 7.92 8.27 8.13 9.07 9.45 9.72 9.98 10.35 10.65 10.59 10.58 10.59 10.57 10.53 10.48 10.17 9.83 9.49 9.13 8.63 8.20 7.84 7.45 6.99 6.62 6.59 6.55 6.51 6.43 6.37 6.36 6.36 6.34 6.36 6.38 6.40 6.49 6.56 6.56 6.63 6.70 6.74 6.76 6.71 6.75 6.69 6.72 6.75 6.66 6.67 6.67 6.67 6.67 6.66
Afstand bestaande situatie	-50.90 -48.69 -47.66 -46.33 -45.03 -43.80 -42.67 -41.47 -40.31 -39.27 -37.42 -36.35 -35.31 -34.27 -33.13 -31.73 -30.70 -29.63 -28.55 -27.41 -26.04 -24.96 -23.77 -22.58 -21.28 -20.25 -19.19 -18.06 -17.04 -15.81 -14.59 -13.28 -12.17 -10.94 -9.80 -8.69 -7.59 -6.47 -4.96 -3.57 -2.49 -1.34 0.00 1.00 2.03 3.14 4.53 6.03 7.45 8.60 9.83 11.00 12.12 13.20 14.29 15.49 16.51 17.57 18.69 19.79 20.80 22.03 23.36 24.37 25.73 26.92 27.95 28.98 30.14 31.20 33.03 34.43 35.44 36.63 37.83 38.89 39.91 40.92 42.12 43.22 44.27 45.72 46.76 47.87 49.22 50.08

Dwarsprofiel dijkpalen
Datum: 26/10/2023

Legenda

- Aanbrengen klei C2
- Aanbrengen klei C3
- Aanbrengen kernmateriaal
- Aanbrengen teelaarde
- Aanbrengen verharding
- Aanbrengen wegfundering
- Aanbrengen zand
- Aanbrengen bermverharding
- Verwijderen teelaarde
- Verwijderen grond
- Aanbrengen stabiliteitsscherm
- Aanbrengen stabiliteits-/pipingscherm
- Aanbrengen pipingscherm
- Aanbrengen grofzandbarriere

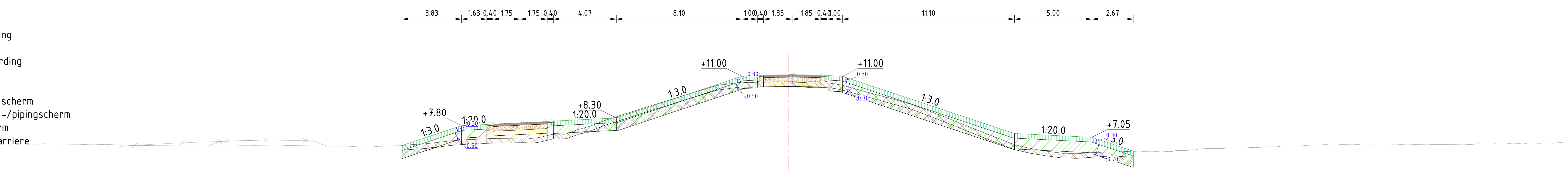

Dwarsprofiel A479
Schaal 1:200

Afstand nieuwe situatie	Hoogte nieuwe situatie
-24.86	6.54
-23.71	6.93
-21.09	7.80
-19.07	7.90
-17.32	7.99
-15.17	8.10
-11.09	8.30
-8.96	9.01
-2.73	11.01
-1.10	11.08
0.00	11.10
2.11	11.07
3.51	11.00
6.44	10.02
14.61	7.30
15.92	7.23
19.61	7.05
22.40	6.12

Afstand bestaande situatie	Hoogte bestaande situatie
-50.00	6.62
-49.55	6.61
-48.18	6.63
-46.61	6.61
-45.22	6.59
-44.10	6.59
-42.94	6.55
-41.73	6.52
-40.49	6.51
-38.67	6.50
-37.36	6.48
-36.15	6.49
-34.56	6.51
-33.44	6.50
-32.19	6.52
-30.91	6.50
-29.50	6.47
-28.29	6.47
-26.90	6.43
-25.67	6.50
-24.64	6.55
-23.08	6.67
-22.00	6.80
-20.59	6.92
-19.34	6.97
-18.16	6.99
-16.64	6.98
-15.62	7.15
-14.33	7.28
-13.22	7.65
-12.18	8.01
-11.05	8.40
-9.99	8.72
-8.91	9.09
-7.24	9.58
-6.00	10.00
-4.79	10.34
-3.55	10.63
-2.46	10.58
-1.22	10.62
0.00	10.62
1.07	10.60
2.20	10.58
3.35	10.44
4.55	10.10
5.85	9.77
7.04	9.46
8.15	9.11
9.36	8.66
10.39	8.26
11.63	7.69
12.83	7.25
14.26	6.69
15.54	6.36
16.57	6.17
17.67	6.01
18.68	5.99
19.73	6.09
20.96	6.10
22.18	6.16
23.22	6.12
24.40	6.13
25.44	6.20
26.52	6.30
27.61	6.32
28.81	6.37
29.82	6.39
30.86	6.43
31.90	6.49
33.28	6.51
34.37	6.56
35.37	6.55
36.41	6.56
37.63	6.57
38.76	6.57
39.82	6.57
41.28	6.57
42.36	6.58
43.53	6.57
44.55	6.64
45.62	6.63
46.76	6.67
47.99	6.69
49.05	6.69
50.00	6.71

Dwarsprofiel dijkpalen
Datum: 26/10/2023

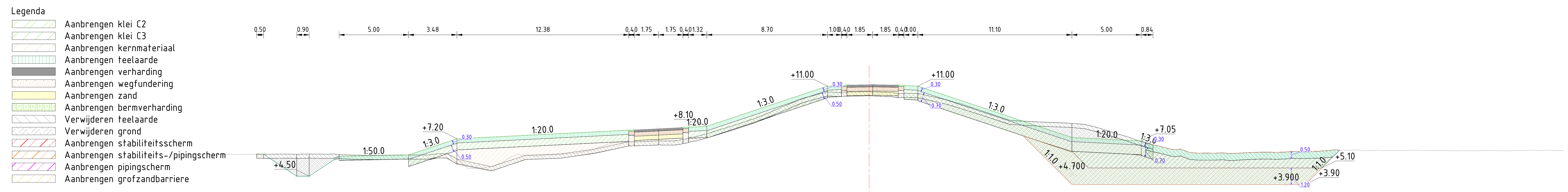

Dwarsprofiel A480
Schaal 1:200

Nieuwe situatie

Afstand nieuwe situatie	Hoogte nieuwe situatie
-44.10	6.09
-43.60	6.08
-41.00	4.50
-39.78	4.86
-38.15	5.95
-36.90	5.97
-32.28	6.34
-29.69	7.20
-26.62	7.35
-16.48	7.86
-14.73	7.95
-13.02	8.03
-11.69	8.10
-9.50	8.83
-2.74	11.01
-1.13	11.08
0.00	11.10
2.11	11.07
3.51	11.00
6.32	10.06
14.61	7.30
15.87	7.24
19.61	7.05
20.25	6.85

Bestaande situatie

Afstand bestaande situatie	Hoogte bestaande situatie
-50.00	6.04
-49.21	6.04
-47.36	6.06
-46.22	6.07
-44.63	6.08
-43.48	6.10
-42.35	6.10
-40.80	6.10
-39.63	6.09
-38.54	6.10
-37.14	6.02
-35.98	6.00
-34.87	6.00
-33.62	6.04
-32.49	6.03
-31.36	6.09
-30.27	6.06
-29.10	5.26
-27.98	5.08
-26.47	5.44
-25.38	6.06
-23.97	5.96
-22.83	6.04
-21.64	6.13
-20.58	6.27
-19.57	6.54
-18.54	6.89
-16.88	6.99
-15.76	7.02
-14.69	7.04
-13.54	7.14
-12.52	7.34
-11.30	7.68
-10.15	8.05
-9.06	8.40
-7.97	8.77
-6.95	9.17
-5.78	9.71
-4.47	10.22
-3.31	10.60
-2.24	10.55
-1.03	10.58
0.00	10.60
1.04	10.55
2.09	10.47
3.15	10.47
4.55	10.24
6.00	9.88
7.19	9.54
8.90	8.93
9.92	8.58
11.51	8.44
12.54	8.41
13.80	8.36
15.06	8.28
16.17	8.09
17.97	7.53
19.14	7.15
20.22	6.82
21.24	6.58
22.27	6.44
23.69	6.16
24.90	6.16
25.90	6.14
27.17	6.20
28.32	6.24
29.41	6.22
30.46	6.29
31.68	6.29
32.86	6.34
34.01	6.37
35.03	6.39
36.32	6.36
37.88	6.36
39.22	6.38
40.37	6.36
41.43	6.36
42.81	6.35
44.15	6.35
45.31	6.35
46.48	6.37
47.98	6.37
49.25	6.36
50.00	6.35

Dwarsprofiel dijkpalen
Datum: 26/10/2023

Legenda

- Aanbrengen klei C2
- Aanbrengen klei C3
- Aanbrengen kernmateriaal
- Aanbrengen teelaarde
- Aanbrengen verharding
- Aanbrengen wegfundering
- Aanbrengen zand
- Aanbrengen bermverharding
- Verwijderen teelaarde
- Verwijderen grond
- Aanbrengen stabiliteitsscherm
- Aanbrengen stabiliteits-/pipingscherm
- Aanbrengen pipingscherm
- Aanbrengen grofzandbarriere

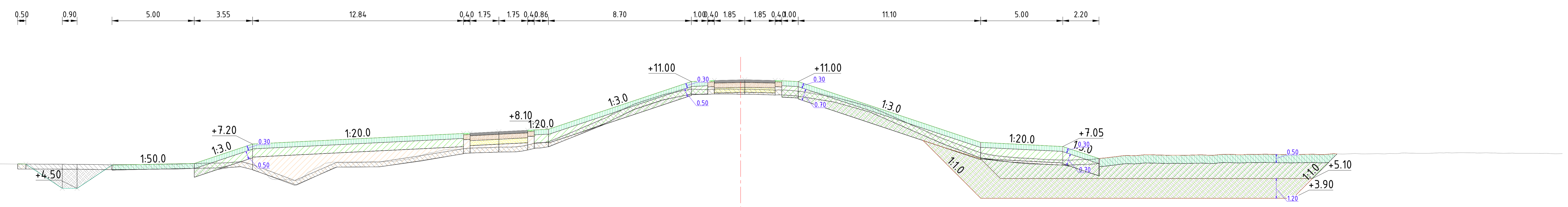

Dwarsprofiel A481
Schaal 1:200

Afstand nieuwe situatie	Hoogte nieuwe situatie
-44.00	6.00
-42.88	5.57
-41.03	4.50
-39.80	4.88
-38.26	5.91
-36.90	5.94
-32.28	6.34
-29.69	7.20
-20.33	7.67
-16.46	7.86
-14.71	7.95
-12.96	8.04
-11.69	8.10
-5.32	10.22
-2.99	11.00
-1.59	11.07
0.00	11.10
1.61	11.08
3.24	11.01
11.67	8.28
14.61	7.30
18.28	7.12
19.61	7.05
21.21	6.52
21.82	6.31

Afstand bestaande situatie	Hoogte bestaande situatie
-50.00	6.01
-48.51	6.01
-47.51	6.00
-46.35	6.00
-44.91	5.99
-43.10	5.98
-42.00	5.98
-40.87	5.97
-39.22	5.96
-37.66	5.95
-36.42	5.95
-34.93	5.98
-33.42	6.01
-32.19	6.04
-31.12	6.07
-29.99	6.05
-28.88	5.41
-27.79	5.02
-26.70	5.10
-25.61	5.82
-24.56	6.09
-23.23	6.07
-22.19	6.11
-21.02	6.16
-19.90	6.33
-18.69	6.69
-17.39	6.89
-16.35	6.96
-14.91	7.00
-13.60	7.03
-12.51	7.25
-11.29	7.46
-10.21	7.93
-8.84	8.54
-7.77	9.06
-6.72	9.52
-5.54	9.94
-4.50	10.29
-3.44	10.55
-2.36	10.52
-1.23	10.54
0.00	10.53
1.06	10.52
2.34	10.49
3.52	10.41
4.65	10.33
5.73	10.05
7.25	9.66
8.30	9.32
9.53	8.78
10.59	8.27
11.72	7.74
12.89	7.30
13.92	6.89
15.00	6.55
16.01	6.43
17.31	6.30
18.38	6.26
19.39	6.23
20.78	6.26
21.97	6.34
23.20	6.48
24.61	6.54
25.80	6.52
26.92	6.52
28.15	6.54
29.24	6.56
30.30	6.55
31.39	6.56
33.02	6.56
34.14	6.56
35.18	6.55
36.61	6.59
37.79	6.60
39.13	6.59
40.20	6.65
41.79	6.63
42.79	6.66
43.92	6.68
45.35	6.67
46.42	6.63
48.18	6.63
49.28	6.61
50.00	6.61

Dwarsprofiel dijkpalen
Datum: 26/10/2023

Legenda

- Aanbrengen klei C2
- Aanbrengen klei C3
- Aanbrengen kernmateriaal
- Aanbrengen teelaarde
- Aanbrengen verharding
- Aanbrengen wegfundering
- Aanbrengen zand
- Aanbrengen bermverharding
- Verwijderen teelaarde
- Verwijderen grond
- Aanbrengen stabiliteitsscherm
- Aanbrengen stabiliteits-/pipingscherm
- Aanbrengen pipingscherm
- Aanbrengen grofzandbarriere

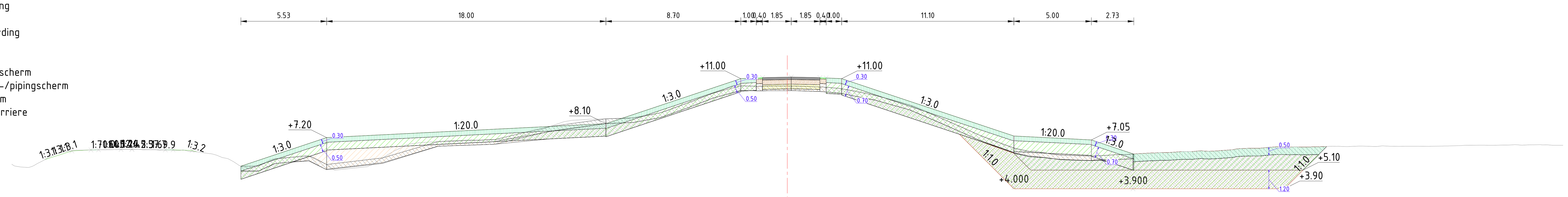

Dwarsprofiel A482
Schaal 1:200

Nieuwe situatie

Afstand nieuwe situatie	Hoogte nieuwe situatie
-34.11	5.73
-29.70	7.20
-16.01	7.88
-11.70	8.10
-5.08	10.31
-3.00	11.00
-1.60	11.07
0.00	11.10
1.66	11.08
3.26	11.01
11.94	8.19
14.60	7.30
18.40	7.11
19.60	7.05
21.61	6.38
22.27	6.16

Bestaande situatie

Afstand bestaande situatie	Hoogte bestaande situatie
-50.00	5.48
-49.18	5.29
-47.98	5.71
-46.55	6.30
-45.53	6.39
-44.53	6.41
-42.56	6.45
-41.53	6.41
-40.33	6.40
-39.18	6.37
-38.10	6.29
-36.79	6.06
-35.71	5.65
-34.63	5.20
-33.54	5.67
-32.43	5.87
-31.26	6.05
-30.20	5.76
-29.08	5.11
-26.99	5.36
-25.86	6.03
-24.83	6.58
-23.78	6.86
-22.14	6.97
-20.99	7.03
-19.91	7.02
-18.87	7.07
-17.73	7.16
-16.56	7.49
-15.13	7.98
-13.79	8.32
-12.54	8.39
-11.15	8.43
-9.61	8.52
-8.56	8.72
-7.52	9.02
-6.43	9.43
-5.15	9.93
-4.03	10.35
-2.86	10.54
-1.47	10.52
0.00	10.53
1.25	10.50
2.26	10.47
3.72	10.31
4.97	10.10
6.56	9.69
8.08	9.25
9.78	8.51
10.89	8.02
12.12	7.48
13.16	7.05
14.53	6.57
15.56	6.31
16.67	6.21
17.92	6.07
19.20	6.04
20.38	6.05
21.85	6.11
23.52	6.21
24.56	6.24
25.79	6.30
26.96	6.33
28.33	6.39
29.62	6.50
30.74	6.55
31.80	6.61
32.89	6.60
34.01	6.61
35.17	6.64
36.40	6.63
37.77	6.63
38.84	6.65
39.91	6.64
41.36	6.63
42.60	6.66
43.68	6.70
44.92	6.71
46.13	6.72
47.22	6.72
48.54	6.75
50.00	6.71

Dwarsprofiel dijkpalen
Datum: 26/10/2023

Legenda

- Aanbrengen klei C2
- Aanbrengen klei C3
- Aanbrengen kernmateriaal
- Aanbrengen teelaarde
- Aanbrengen verharding
- Aanbrengen wegfundering
- Aanbrengen zand
- Aanbrengen bermverharding
- Verwijderen teelaarde
- Verwijderen grond
- Aanbrengen stabiliteitsscherm
- Aanbrengen stabiliteits-/pipingscherm
- Aanbrengen pipingscherm
- Aanbrengen grofzandbarriere

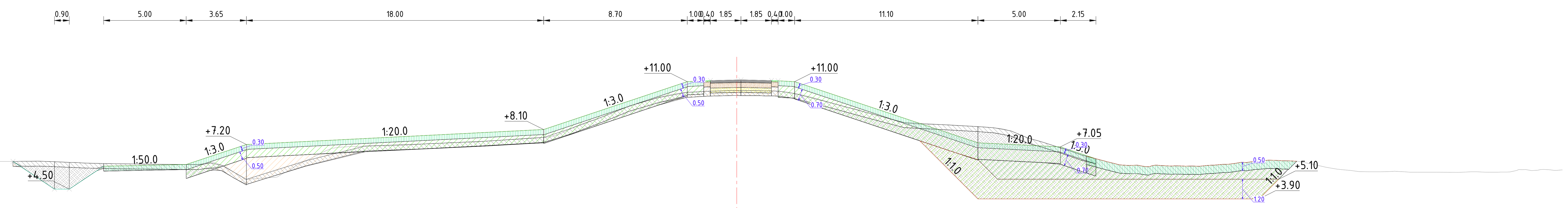

Dwarsprofiel A483
Schaal 1:200

Afstand nieuwe situatie	Hoogte nieuwe situatie
-43.79	6.14
-43.16	5.73
-41.08	4.50
-39.89	4.86
-38.35	5.88
-36.98	5.91
-33.35	5.98
-32.28	6.34
-29.70	7.20
-24.76	7.45
-11.70	8.10
-9.31	8.90
-2.73	11.01
-1.09	11.08
0.00	11.10
2.10	11.07
3.50	11.00
6.55	9.98
14.60	7.30
15.97	7.23
19.60	7.05
21.17	6.53

Afstand bestaande situatie	Hoogte bestaande situatie
-50.00	6.14
-49.42	6.08
-48.36	6.17
-46.71	6.19
-45.37	6.17
-43.79	6.18
-42.28	6.18
-41.16	6.15
-39.86	6.09
-38.79	6.06
-36.73	6.02
-35.48	6.00
-34.00	6.00
-32.23	5.99
-31.14	5.92
-30.10	5.31
-29.08	5.14
-27.83	5.23
-26.57	5.99
-25.23	6.65
-24.16	7.03
-22.75	7.09
-21.59	7.10
-20.47	7.15
-19.37	7.20
-17.73	7.28
-16.71	7.32
-15.70	7.35
-14.51	7.44
-13.47	7.52
-11.79	7.62
-10.75	7.83
-9.66	8.34
-8.64	8.69
-7.62	9.08
-6.49	9.53
-5.41	9.85
-4.08	10.20
-2.94	10.36
-1.82	10.42
0.00	10.46
1.18	10.45
2.50	10.42
3.65	10.26
4.65	10.02
6.62	9.46
7.75	9.16
8.91	8.85
9.92	8.57
10.99	8.42
12.65	8.39
13.91	8.32
15.02	8.25
16.21	8.12
17.67	7.58
19.69	6.97
20.74	6.62
22.31	6.19
23.77	5.93
24.86	5.85
26.05	5.91
27.16	5.88
28.45	5.93
29.73	6.01
30.84	6.11
31.86	6.21
33.00	6.22
34.00	6.18
35.36	5.89
36.39	5.70
37.52	5.58
38.83	5.54
39.84	5.58
41.23	5.52
42.31	5.52
43.57	5.52
44.66	5.55
45.91	5.52
47.22	5.63
48.50	5.64
49.66	5.63
50.00	5.66

Dwarsprofiel dijkpalen
Datum: 26/10/2023

Legenda

- Aanbrengen klei C2
- Aanbrengen klei C3
- Aanbrengen kernmateriaal
- Aanbrengen teelaarde
- Aanbrengen verharding
- Aanbrengen wegfundering
- Aanbrengen zand
- Aanbrengen bermverharding
- Verwijderen teelaarde
- Verwijderen grond
- Aanbrengen stabiliteitsscherm
- Aanbrengen stabiliteits-/pipingscherm
- Aanbrengen pipingscherm
- Aanbrengen grofzandbarriere

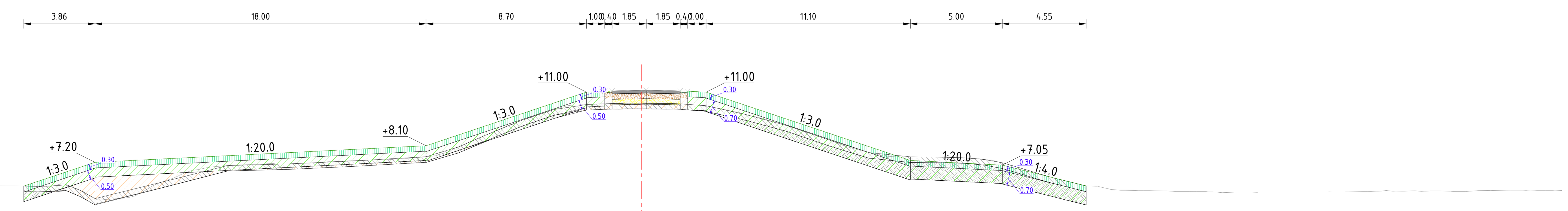

Dwarsprofiel A484
Schaal 1:200

Nieuwe situatie

Afstand nieuwe situatie	Hoogte nieuwe situatie
-33.69	5.89
-31.31	6.68
-29.75	7.20
-18.42	7.77
-11.77	8.10
-5.70	10.12
-3.07	11.00
-1.67	11.07
0.00	11.10
1.53	11.08
3.16	11.01
11.62	8.27
14.52	7.30
18.33	7.11
19.52	7.05
22.87	6.16
23.84	5.96

Bestaande situatie

Afstand bestaande situatie	Hoogte bestaande situatie
-50.00	5.98
-48.98	5.98
-47.95	5.98
-46.52	5.98
-45.15	5.97
-43.96	5.96
-42.74	5.97
-41.58	5.96
-40.51	5.93
-39.49	5.92
-38.46	5.95
-37.28	5.96
-36.00	5.94
-34.05	5.92
-32.85	5.90
-31.77	5.97
-30.67	5.76
-29.44	5.16
-27.78	5.31
-26.64	5.88
-25.43	6.35
-24.07	6.81
-23.00	6.98
-21.96	7.06
-20.69	7.11
-19.65	7.10
-18.53	7.15
-17.46	7.19
-16.14	7.27
-14.84	7.32
-13.77	7.35
-12.75	7.41
-11.50	7.52
-10.42	7.80
-9.31	8.32
-8.17	8.80
-7.09	9.26
-5.93	9.69
-4.69	10.07
-3.65	10.30
-2.18	10.37
-1.00	10.40
0.00	10.40
1.24	10.38
2.35	10.35
3.46	10.28
4.73	10.01
5.82	9.74
7.33	9.37
8.55	8.99
9.63	8.60
10.84	8.16
11.88	7.85
12.89	7.61
13.96	7.49
15.38	7.48
17.18	7.46
18.20	7.41
19.84	7.11
21.08	6.75
22.64	6.29
23.97	5.96
25.35	5.77
26.77	5.68
28.34	5.65
29.77	5.62
31.05	5.60
32.25	5.59
33.45	5.58
34.50	5.59
35.63	5.59
36.85	5.59
37.96	5.59
39.18	5.61
40.21	5.64
41.39	5.63
42.74	5.65
43.95	5.63
44.99	5.63
46.05	5.67
47.11	5.66
48.29	5.65
49.51	5.67
50.00	5.68

Dwarsprofiel dijkpalen
Datum: 26/10/2023

Legenda

- Aanbrengen klei C2
- Aanbrengen klei C3
- Aanbrengen kernmateriaal
- Aanbrengen teelaarde
- Aanbrengen verharding
- Aanbrengen wegfundering
- Aanbrengen zand
- Aanbrengen bermverharding
- Verwijderen teelaarde
- Verwijderen grond
- Aanbrengen stabiliteitsscherm
- Aanbrengen stabiliteits-/pipingscherm
- Aanbrengen pipingscherm
- Aanbrengen grofzandbarriere

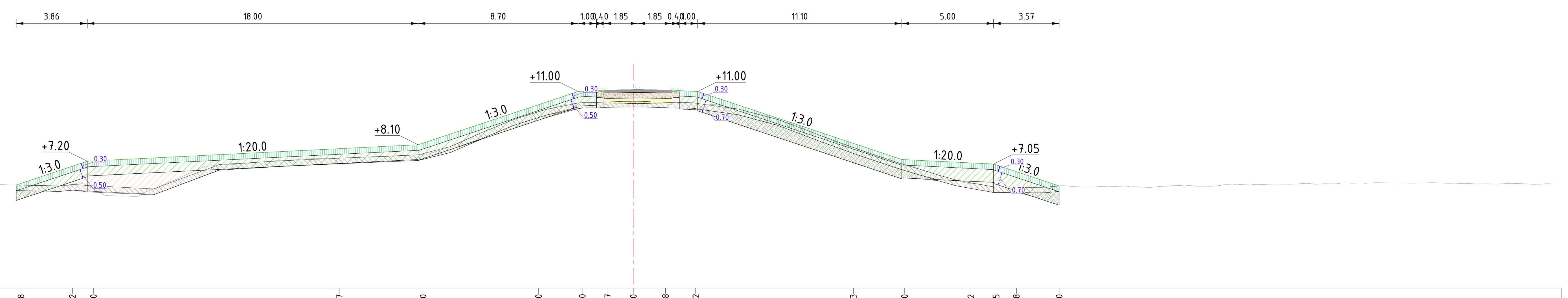

Dwarsprofiel A485
Schaal 1:200

Afstand nieuwe situatie	Hoogte nieuwe situatie
-33.30	5.88
-30.51	6.82
-29.36	7.20
-16.00	7.87
-11.44	8.10
-5.16	10.20
-2.78	11.00
-1.38	11.07
0.00	11.10
1.75	11.08
3.40	11.02
11.97	8.23
14.75	7.30
18.36	7.12
19.73	7.05
20.83	6.68
23.16	5.90

Afstand bestaande situatie	Hoogte bestaande situatie
-50.00	5.56
-49.50	5.51
-48.49	5.74
-47.41	5.98
-46.32	6.06
-44.78	6.06
-43.28	6.07
-42.27	6.06
-41.25	6.04
-39.81	6.00
-38.71	5.98
-37.57	5.97
-36.18	5.96
-34.65	5.94
-33.11	5.91
-32.02	5.88
-30.87	5.86
-29.71	5.89
-28.70	5.33
-26.19	5.66
-25.04	6.15
-23.98	6.61
-22.39	7.04
-21.25	7.07
-19.99	7.18
-18.80	7.24
-17.62	7.34
-16.45	7.37
-15.07	7.40
-14.01	7.43
-12.73	7.50
-11.23	7.60
-10.07	7.96
-8.84	8.48
-7.28	9.16
-6.26	9.56
-5.10	9.93
-3.72	10.29
-2.60	10.41
-1.32	10.44
0.00	10.46
1.21	10.43
2.34	10.39
3.57	10.33
4.75	10.24
6.11	9.94
7.32	9.65
8.61	9.22
9.84	8.73
11.04	8.24
12.21	7.87
13.59	7.38
15.16	6.92
16.30	6.54
17.49	6.21
18.78	5.97
19.87	5.81
20.91	5.78
22.08	5.78
23.29	5.87
24.54	5.79
25.54	5.84
26.70	5.86
27.76	5.79
28.81	5.84
29.95	5.90
31.11	5.84
32.17	5.92
33.17	5.95
34.78	5.96
36.17	5.97
37.61	5.99
38.71	6.02
39.77	6.01
41.32	6.02
42.46	6.01
43.54	6.04
44.59	6.01
45.60	5.99
46.61	5.97
47.73	5.99
49.00	5.94
50.00	5.97

Dwarsprofiel dijkpalen
Datum: 26/10/2023

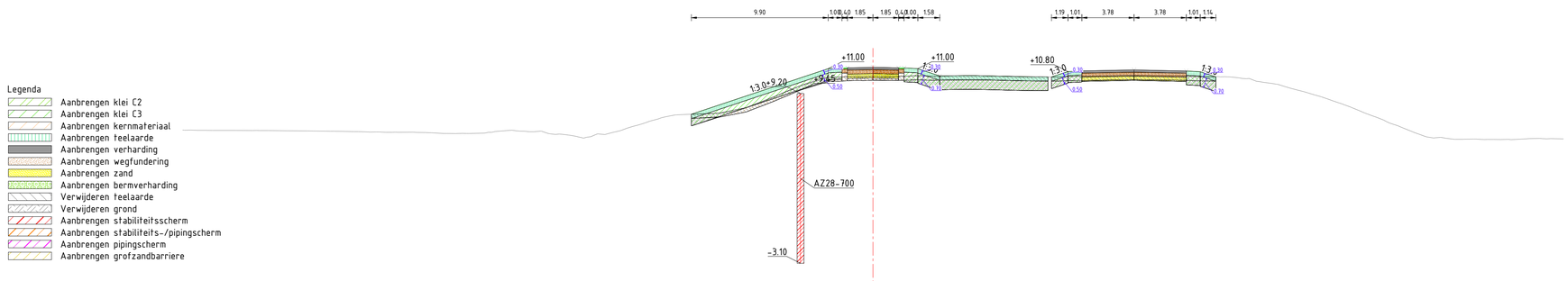

Dwarsprofiel A486
Schaal 1:200

Hoogte nieuwe situatie	7.70 7.48 7.87 8.63 9.45 11.00 10.39 10.76 11.00 10.95 10.96 11.00 9.53 10.69 9.50 9.43 9.42 10.41 10.80 10.85 10.90 10.86 10.84 10.78 10.41
Afstand nieuwe situatie	-13.15 -11.17 -9.19 -7.21 -5.23 -3.25 -2.13 -1.11 0.00 1.11 2.17 3.25 4.52 5.71 7.44 9.16 10.91 12.67 14.12 15.12 18.00 21.45 22.68 23.69 24.83
Hoogte bestaande situatie	6.56 6.53 6.53 6.53 6.52 6.52 6.51 6.49 6.47 6.46 6.44 6.42 6.40 6.39 6.36 6.30 6.31 6.46 6.45 6.48 6.24 6.19 5.97 6.28 6.38 6.69 7.08 7.45 7.66 7.70 7.74 7.80 8.03 8.54 8.97 9.42 9.96 10.35 10.39 10.46 10.47 10.45 10.46 10.48 10.49 10.49 10.50 10.48 10.45 10.41 10.41 10.46 10.46 10.49 10.51 10.50 10.48 10.48 10.44 10.44 10.41 10.28 10.02 9.87 9.44 9.10 8.78 8.39 7.79 7.27 6.87 6.44 6.06 6.03 5.88 5.90 5.88 5.88 5.91 5.95 5.98 5.98
Afstand bestaande situatie	-50.00 -48.90 -47.83 -46.17 -44.92 -43.78 -42.10 -40.98 -39.69 -38.40 -37.02 -35.77 -34.30 -33.04 -31.99 -30.72 -29.26 -27.35 -26.15 -25.06 -24.04 -23.01 -22.00 -20.97 -19.93 -18.89 -17.82 -16.47 -15.32 -14.25 -12.89 -11.87 -10.75 -9.68 -8.16 -7.15 -6.15 -4.79 -3.47 -2.46 -1.04 0.00 1.35 2.38 3.84 5.03 6.39 7.51 8.74 10.03 11.59 13.11 14.43 15.45 17.12 18.58 20.08 21.12 22.38 23.67 24.74 25.77 27.04 28.22 29.31 30.79 32.01 33.04 34.13 35.62 37.00 38.01 39.05 40.08 41.12 42.12 43.49 44.50 46.03 47.14 48.28 49.80 50.80

Dwarsprofiel dijkpalen
Datum: 09/10/2023

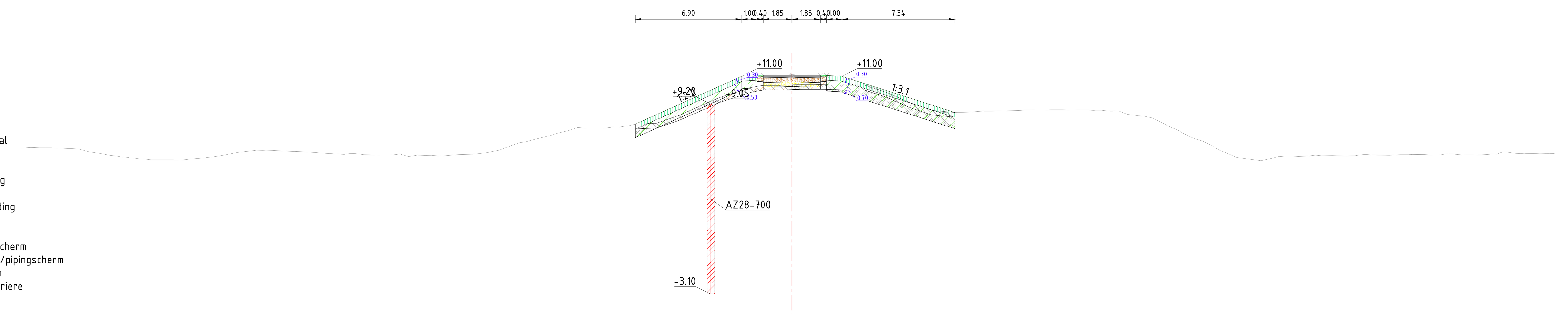

Legenda

- Aanbrengen klei C2
- Aanbrengen klei C3
- Aanbrengen kernmateriaal
- Aanbrengen teelaarde
- Aanbrengen verharding
- Aanbrengen wegfundering
- Aanbrengen zand
- Aanbrengen bermverharding
- Verwijderen teelaarde
- Verwijderen grond
- Aanbrengen stabiliteitsscherm
- Aanbrengen stabiliteits-/pipingscherm
- Aanbrengen pipingscherm
- Aanbrengen grofzandbarriere

Dwarsprofiel A487
Schaal 1:200

Afstand nieuwe situatie	Hoogte nieuwe situatie
-10.15	7.91
-8.77	7.65
-7.39	8.13
-6.01	8.72
-4.63	9.33
-3.25	11.00
-2.17	10.06
-1.11	10.11
0.00	11.10
1.11	10.16
2.17	10.16
3.25	11.00
4.72	9.49
6.18	9.02
7.65	8.55
9.12	8.08
10.59	8.66

Afstand bestaande situatie	Hoogte bestaande situatie
-50.00	6.36
-49.79	6.37
-48.41	6.37
-47.32	6.35
-46.22	6.29
-44.88	6.02
-43.85	5.86
-42.76	5.72
-41.55	5.60
-40.47	5.60
-39.42	5.60
-38.39	5.69
-37.26	5.83
-35.81	6.09
-34.71	6.21
-33.69	6.21
-32.40	6.14
-31.27	6.10
-30.20	6.02
-29.01	5.96
-27.73	5.94
-25.94	5.91
-24.85	5.81
-23.75	5.89
-22.59	5.86
-21.56	5.95
-20.52	5.97
-18.95	6.23
-17.65	6.71
-16.38	7.00
-15.21	7.32
-13.89	7.69
-12.85	7.65
-11.69	7.70
-10.60	7.80
-9.42	7.93
-8.38	8.09
-7.16	8.54
-5.94	9.08
-4.72	9.62
-3.65	9.97
-2.28	10.34
-1.01	10.41
0.00	10.45
1.23	10.46
2.79	10.44
3.86	10.42
5.05	10.37
6.27	9.92
7.49	9.38
8.64	8.97
9.67	8.69
10.78	8.67
12.21	8.74
13.60	8.76
14.82	8.79
15.98	8.82
17.02	8.84
18.07	8.83
19.23	8.81
20.55	8.76
21.73	8.55
22.83	8.43
23.93	8.05
25.03	7.53
26.12	6.96
27.22	6.52
28.31	5.99
30.39	5.54
31.60	5.82
32.70	5.81
33.97	5.90
35.06	5.88
36.32	5.87
37.63	5.91
38.68	5.90
40.00	5.94
41.05	5.95
42.29	5.96
43.59	5.91
44.76	5.93
45.85	6.03
46.95	6.02
48.08	6.01
49.14	6.00
50.00	6.05

Dwarsprofiel dijkpalen
Datum: 09/10/2023

Legenda

- Aanbrengen klei C2
- Aanbrengen klei C3
- Aanbrengen kernmateriaal
- Aanbrengen teelaarde
- Aanbrengen verharding
- Aanbrengen wegfundering
- Aanbrengen zand
- Aanbrengen bermverharding
- Verwijderen teelaarde
- Verwijderen grond
- Aanbrengen stabiliteitsscherm
- Aanbrengen stabiliteits-/pipingscherm
- Aanbrengen pipingscherm
- Aanbrengen grofzandbarriere

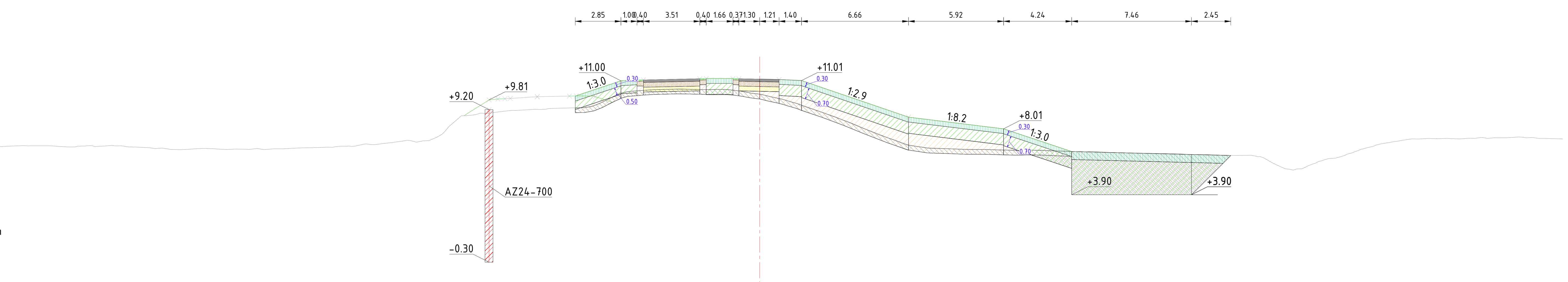

Dwarsprofiel A488
Schaal 1:200

Hoogte nieuwe situatie	Afstand nieuwe situatie
9.81	-16.85
9.88	-15.89
9.94	-14.89
10.00	-13.85
10.03	-12.45
9.02	-10.92
9.34	-9.78
10.02	-8.24
10.10	-7.24
10.16	-5.84
10.17	-4.43
10.15	-3.41
10.13	-2.33
10.02	-1.04
9.86	0.00
9.59	1.21
9.27	2.33
8.70	3.94
8.20	5.27
7.65	6.60
7.14	7.93
6.68	9.26
6.51	10.45
6.47	11.63
6.42	12.82
6.42	14.00
6.38	15.19
6.38	16.89
5.82	18.58
5.54	19.43

Hoogte bestaande situatie	Afstand bestaande situatie
6.92	-50.00
6.91	-49.62
6.95	-48.35
6.92	-47.11
6.95	-45.48
6.94	-44.06
6.93	-42.45
6.90	-41.40
6.97	-40.39
6.88	-39.22
6.82	-38.02
6.72	-36.68
6.72	-35.62
6.78	-34.50
6.72	-33.19
6.73	-31.98
6.71	-30.89
6.76	-29.69
6.81	-28.67
6.84	-27.58
6.89	-26.42
6.93	-25.18
7.02	-23.97
7.18	-21.43
7.37	-20.38
8.25	-19.24
8.84	-18.18
8.96	-16.99
9.09	-15.99
9.16	-14.97
9.20	-13.61
9.29	-12.44
9.51	-10.14
10.09	-8.98
10.35	-7.88
10.43	-6.87
10.47	-5.35
10.45	-3.80
10.46	-2.30
10.35	-1.19
10.16	0.00
9.84	1.43
9.54	2.45
9.15	3.52
8.74	4.73
8.30	5.86
7.67	7.29
7.31	8.39
6.96	9.40
6.79	10.63
6.74	12.24
6.71	13.29
6.68	14.80
6.66	15.96
6.66	17.15
6.63	18.45
6.58	19.57
6.59	20.62
6.52	21.67
6.51	22.75
6.47	23.95
6.47	25.08
6.44	26.20
6.40	27.69
6.35	28.76
6.35	30.16
6.23	31.32
5.65	32.43
5.50	33.43
5.87	34.62
6.16	35.67
6.51	36.90
6.90	38.10
7.19	39.43
7.37	40.54
7.41	41.64
7.41	42.73
7.41	44.04
7.45	45.06
7.45	46.16
7.49	47.27
7.41	48.49
7.37	50.00

Dwarsprofiel dijkpalen
Datum: 09/10/2023

Legenda

- Aanbrengen klei C2
- Aanbrengen klei C3
- Aanbrengen kernmateriaal
- Aanbrengen teelaarde
- Aanbrengen verharding
- Aanbrengen wegfundering
- Aanbrengen zand
- Aanbrengen bermverharding
- Verwijderen teelaarde
- Verwijderen grond
- Aanbrengen stabiliteitsscherm
- Aanbrengen stabiliteits-/pipingscherm
- Aanbrengen pipingscherm
- Aanbrengen grofzandbarriere

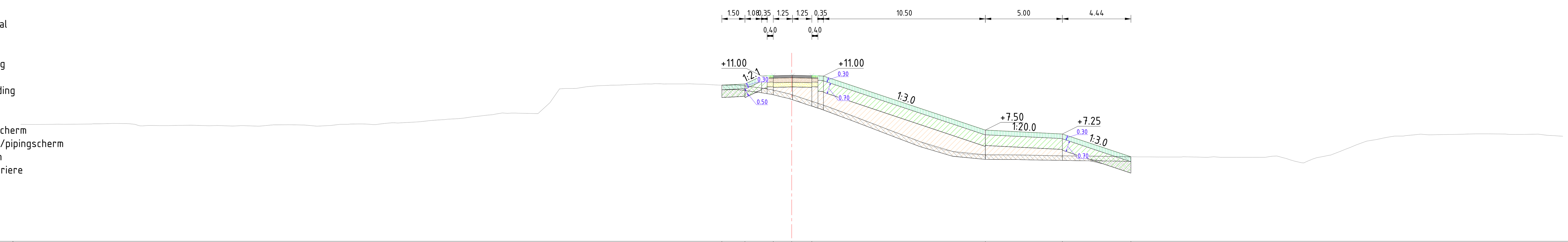

Dwarsprofiel A489
Schaal 1:200

Afstand nieuwe situatie	Hoogte nieuwe situatie
-4.53	10.41
-3.03	10.48
-1.20	11.03
0.00	11.05
1.30	11.03
12.55	7.50
17.55	7.25
21.99	5.77

Afstand bestaande situatie	Hoogte bestaande situatie
-50.00	7.87
-49.04	7.86
-47.65	7.88
-46.41	7.88
-45.29	7.91
-44.05	7.93
-43.00	7.91
-41.75	7.80
-40.41	7.79
-38.94	7.82
-36.79	7.78
-35.74	7.79
-34.63	7.76
-33.62	7.84
-31.76	7.83
-30.74	7.75
-29.31	7.87
-28.14	7.90
-26.86	7.87
-25.81	7.98
-24.65	8.01
-23.51	8.11
-22.34	8.20
-20.90	8.33
-19.76	8.47
-18.45	8.58
-17.26	8.58
-15.68	9.27
-14.22	10.20
-12.95	10.33
-11.72	10.40
-10.24	10.46
-9.11	10.48
-8.06	10.49
-7.05	10.49
-5.94	10.47
-4.77	10.41
-3.62	10.43
-2.57	10.30
-1.27	10.11
0.00	9.80
2.07	9.11
3.64	8.54
4.69	8.12
5.71	7.75
6.81	7.32
7.96	6.89
9.15	6.42
10.29	6.15
11.48	5.93
12.75	5.90
13.92	5.90
15.32	5.88
16.59	5.85
17.76	5.83
19.49	5.81
20.90	5.80
22.07	5.77
23.19	5.76
24.50	5.76
25.74	5.76
27.00	5.74
28.66	5.74
29.87	5.74
31.14	5.81
32.31	5.58
33.40	5.47
34.87	5.87
35.90	6.26
37.10	6.72
38.20	6.95
39.30	7.11
40.30	7.19
41.36	7.20
42.99	7.22
44.36	7.25
46.25	7.25
47.49	7.22
48.54	7.22
49.58	7.13
50.00	7.10

Dwarsprofiel dijkpalen
Datum: 09/10/2023

Legenda

- Aanbrengen klei C2
- Aanbrengen klei C3
- Aanbrengen kernmateriaal
- Aanbrengen teelaarde
- Aanbrengen verharding
- Aanbrengen wegfundering
- Aanbrengen zand
- Aanbrengen bermverharding
- Verwijderen teelaarde
- Verwijderen grond
- Aanbrengen stabiliteitsscherm
- Aanbrengen stabiliteits-/pipingscherm
- Aanbrengen pipingscherm
- Aanbrengen grofzandbarriere

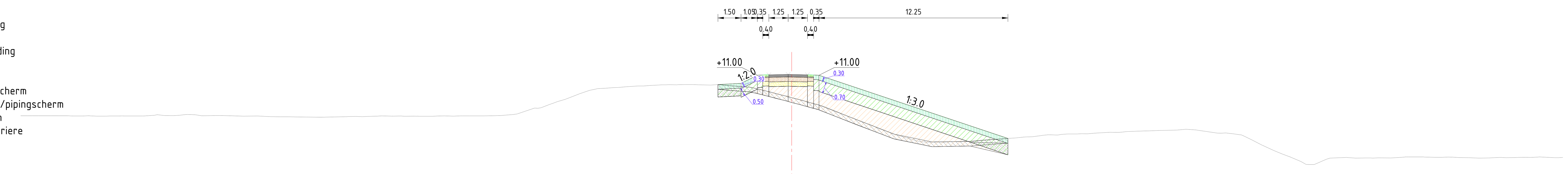

Dwarsprofiel A490
Schaal 1:200

Afstand nieuwe situatie	Hoogte nieuwe situatie
-4.79	10.40
-3.29	10.47
-1.48	11.03
0.00	11.05
1.02	11.03
14.02	6.92

Afstand bestaande situatie	Hoogte bestaande situatie
-50.00	8.38
-49.20	8.38
-48.03	8.39
-46.81	8.38
-45.57	8.38
-44.47	8.36
-43.27	8.37
-42.06	8.36
-40.69	8.40
-39.32	8.46
-38.27	8.38
-37.08	8.40
-35.53	8.36
-33.64	8.33
-32.62	8.31
-31.48	8.30
-30.45	8.29
-29.18	8.31
-27.85	8.33
-26.61	8.38
-25.34	8.36
-24.17	8.35
-22.54	8.37
-21.35	8.38
-19.99	8.38
-18.85	8.40
-17.75	8.52
-16.22	8.91
-15.19	9.30
-13.75	9.81
-12.42	10.15
-11.22	10.22
-9.99	10.30
-8.69	10.37
-7.45	10.38
-6.42	10.39
-5.27	10.37
-4.23	10.34
-2.51	10.19
-1.27	9.88
0.00	9.54
1.21	9.22
2.46	8.83
3.75	8.31
5.17	7.77
6.21	7.36
7.78	6.86
8.82	6.67
9.87	6.68
10.91	6.69
12.26	6.81
13.34	6.87
14.54	6.95
15.61	7.02
16.65	7.16
17.88	7.21
19.15	7.21
20.24	7.29
21.48	7.33
22.84	7.40
23.88	7.43
25.01	7.46
26.19	7.47
27.58	7.27
28.77	7.20
29.82	6.84
31.27	6.13
32.31	5.73
33.34	5.24
34.40	5.46
35.81	5.68
37.20	5.66
38.86	5.66
39.99	5.72
41.02	5.72
42.17	5.70
43.28	5.68
44.54	5.65
45.89	5.69
47.09	5.69
48.27	5.71
49.47	5.67
50.00	5.69

Dwarsprofiel dijkpalen
Datum: 09/10/2023

Legenda

- Aanbrengen klei C2
- Aanbrengen klei C3
- Aanbrengen kernmateriaal
- Aanbrengen teelaarde
- Aanbrengen verharding
- Aanbrengen wegfundering
- Aanbrengen zand
- Aanbrengen bermverharding
- Verwijderen teelaarde
- Verwijderen grond
- Aanbrengen stabiliteitsscherm
- Aanbrengen stabiliteits-/pipingscherm
- Aanbrengen pipingscherm
- Aanbrengen grofzandbarriere

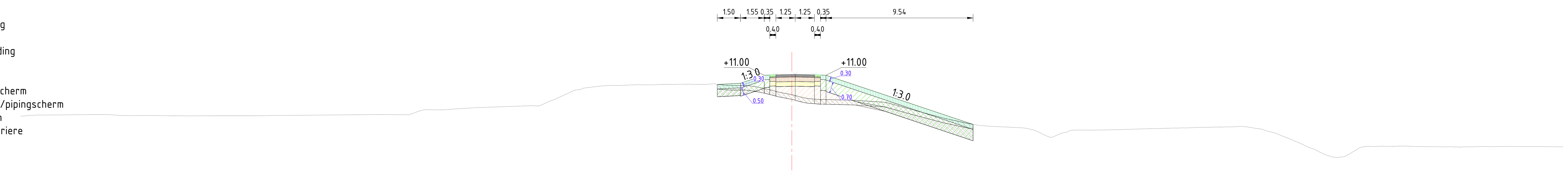

Dwarsprofiel A491
Schaal 1:200

Afstand nieuwe situatie	Hoogte nieuwe situatie
-4.83	10.41
-3.33	10.48
-1.04	11.03
0.00	11.05
1.46	11.03
11.75	7.82

Afstand bestaande situatie	Hoogte bestaande situatie
-50.00	8.36
-48.86	8.43
-46.35	8.45
-44.50	8.47
-42.41	8.39
-41.30	8.40
-40.21	8.39
-38.96	8.38
-36.82	8.39
-34.87	8.38
-33.48	8.41
-32.47	8.41
-26.23	8.46
-24.80	8.45
-23.32	8.77
-22.22	8.80
-20.41	8.91
-16.61	9.02
-15.41	9.42
-14.07	10.04
-12.94	10.24
-11.74	10.34
-10.68	10.36
-8.97	10.38
-7.79	10.41
-6.19	10.41
-4.83	10.41
-3.72	10.34
-2.17	10.23
-1.06	9.97
0.00	9.74
1.02	9.50
2.34	9.43
4.05	9.38
5.16	9.30
6.20	9.25
7.93	8.74
9.26	8.36
10.40	8.11
11.65	7.83
12.79	7.70
14.04	7.66
15.20	7.57
16.30	7.18
17.47	7.26
18.91	7.46
20.47	7.47
21.65	7.50
23.10	7.54
24.69	7.58
25.96	7.61
26.99	7.64
28.22	7.67
29.48	7.67
30.50	7.51
31.85	7.06
32.97	6.60
34.09	6.11
35.11	5.71
36.17	5.93
37.39	6.42
38.49	6.40
39.51	6.43
41.13	6.39
42.17	6.37
43.28	6.36
44.71	6.40
46.09	6.40
47.37	6.39
48.51	6.40
49.86	6.38
50.00	6.38

Dwarsprofiel dijkpalen
Datum: 09/10/2023

Legenda

- Aanbrengen klei C2
- Aanbrengen klei C3
- Aanbrengen kernmateriaal
- Aanbrengen teelaarde
- Aanbrengen verharding
- Aanbrengen wegfundering
- Aanbrengen zand
- Aanbrengen bermverharding
- Verwijderen teelaarde
- Verwijderen grond
- Aanbrengen stabiliteitsscherm
- Aanbrengen stabiliteits-/pipingscherm
- Aanbrengen pipingscherm
- Aanbrengen grofzandbarriere

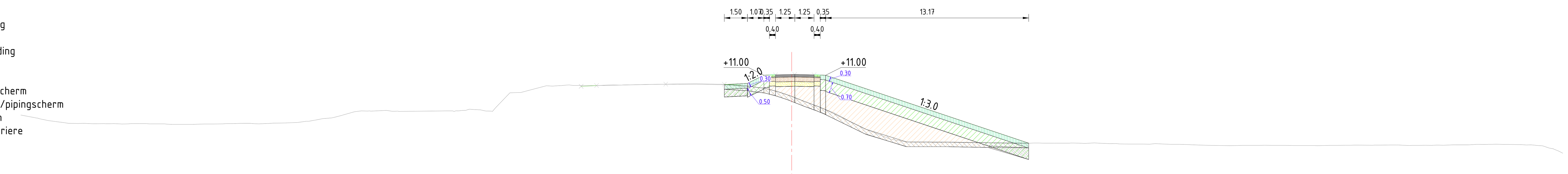

Dwarsprofiel A492
Schaal 1:200

Hoogte nieuwe situatie	10.28 10.33 10.38 10.44 10.44 10.39 10.56 11.03 11.05 11.03 7.21 6.59
Afstand nieuwe situatie	-13.66 -12.66 -10.32 -7.23 -5.33 -3.86 -2.69 -1.06 0.00 1.24 13.56 15.40
Hoogte bestaande situatie	8.42 8.26 8.05 7.88 7.86 7.88 7.87 7.86 7.84 7.82 7.85 7.87 7.89 7.86 7.91 7.96 8.10 8.26 8.65 8.69 8.66 8.69 8.78 8.67 9.87 10.06 10.30 10.37 10.33 10.36 10.37 10.41 10.42 10.42 10.41 10.40 10.32 10.18 9.97 9.63 9.00 8.57 7.96 7.41 6.97 6.69 6.69 6.67 6.65 6.64 6.63 6.61 6.61 6.62 6.60 6.60 6.55 6.54 6.54 6.52 6.47 6.45 6.47 6.47 6.47 6.46 6.47 6.48 6.48 6.49 6.46 6.47 6.48 6.50 6.53 6.53 6.51 6.45 6.10 5.98
Afstand bestaande situatie	-50.00 -49.11 -48.07 -46.28 -45.07 -43.99 -42.69 -41.59 -40.52 -39.25 -38.11 -36.68 -35.58 -34.56 -33.41 -31.97 -30.93 -29.73 -28.34 -27.16 -25.50 -21.62 -20.54 -19.41 -18.28 -16.91 -15.53 -14.43 -13.31 -11.98 -10.96 -9.36 -8.18 -7.15 -5.82 -4.41 -3.29 -2.02 -1.01 0.00 1.67 2.76 3.88 5.04 6.17 7.42 8.57 9.66 10.97 12.35 13.36 15.03 16.32 18.01 19.16 20.30 21.87 23.22 24.41 25.75 27.15 28.40 29.50 30.63 32.02 33.37 34.90 35.92 37.70 38.83 40.04 41.09 42.26 43.67 45.04 46.26 47.42 48.52 49.74 50.00

Dwarsprofiel dijkpalen
Datum: 09/10/2023

Legenda

- Aanbrengen klei C2
- Aanbrengen klei C3
- Aanbrengen kernmateriaal
- Aanbrengen teelaarde
- Aanbrengen verharding
- Aanbrengen wegfundering
- Aanbrengen zand
- Aanbrengen bermverharding
- Verwijderen teelaarde
- Verwijderen grond
- Aanbrengen stabiliteitsscherm
- Aanbrengen stabiliteits-/pipingscherm
- Aanbrengen pipingscherm
- Aanbrengen grofzandbarriere

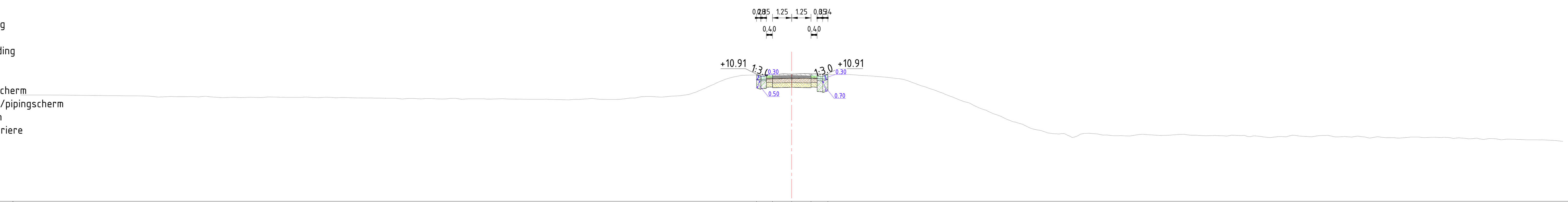

Dwarsprofiel A493
Schaal 1:200

Afstand bestaande situatie	Hoogte bestaande situatie	Afstand nieuwe situatie	Hoogte nieuwe situatie
-50.00	9.69		
-48.57	9.70		
-47.20	9.68		
-45.64	9.67		
-43.33	9.65		
-42.13	9.64		
-41.10	9.56		
-39.76	9.58		
-38.67	9.58		
-37.49	9.56		
-36.19	9.55		
-35.11	9.56		
-33.93	9.57		
-32.85	9.54		
-31.58	9.56		
-30.53	9.53		
-29.20	9.53		
-28.08	9.51		
-26.73	9.49		
-25.66	9.48		
-24.55	9.47		
-23.21	9.46		
-22.19	9.47		
-20.94	9.45		
-19.75	9.43		
-18.73	9.46		
-17.61	9.42		
-16.14	9.42		
-14.95	9.40		
-13.79	9.41		
-12.50	9.42		
-11.32	9.41		
-10.17	9.50		
-9.02	9.59		
-7.66	9.63		
-6.35	9.84		
-5.35	10.27		
-4.22	10.75		
-3.19	10.98		
		-2.28	11.00
-2.09	11.00		
		-1.25	10.93
-1.07	11.04		
0.00	11.05	0.00	10.96
		1.25	10.93
1.34	11.06		
		2.34	11.02
2.39	11.02		
3.60	11.04		
5.29	10.92		
6.64	10.79		
8.01	10.44		
9.10	10.06		
10.50	9.53		
11.59	9.14		
12.62	8.70		
13.66	8.26		
14.93	7.81		
15.94	7.43		
16.94	7.19		
18.10	6.99		
19.12	7.20		
20.21	7.10		
21.32	7.06		
22.37	7.12		
23.49	7.10		
24.61	7.10		
25.68	7.11		
26.86	7.06		
27.97	7.05		
29.14	7.06		
30.50	6.99		
31.57	7.00		
32.64	7.08		
33.71	6.99		
34.76	7.08		
35.85	7.00		
36.94	6.99		
37.99	6.99		
39.03	6.93		
40.07	6.96		
41.35	6.94		
42.51	6.95		
43.67	6.88		
44.84	6.81		
46.00	6.79		
47.01	6.80		
48.35	6.79		
49.57	6.74		
50.00	6.69		

Dwarsprofiel dijkpalen
Datum: 09/10/2023

Legenda

- Aanbrengen klei C2
- Aanbrengen klei C3
- Aanbrengen kernmateriaal
- Aanbrengen teelaarde
- Aanbrengen verharding
- Aanbrengen wegfundering
- Aanbrengen zand
- Aanbrengen bermverharding
- Verwijderen teelaarde
- Verwijderen grond
- Aanbrengen stabiliteitsscherm
- Aanbrengen stabiliteits-/pipingscherm
- Aanbrengen pipingscherm
- Aanbrengen grofzandbarriere

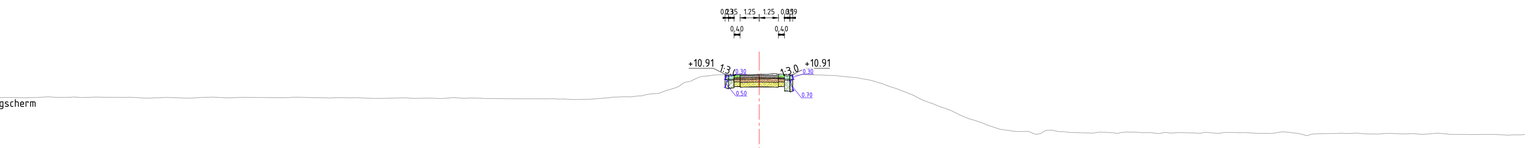

Dwarsprofiel A494
Schaal 1:200

Hoogte nieuwe situatie	10.98 10.93 10.96 10.93 10.99
Afstand nieuwe situatie	-2.23 -1.75 0.00 1.25 2.24
Hoogte bestaande situatie	9.48 9.49 9.49 9.49 9.55 9.50 9.51 9.51 9.47 9.48 9.49 9.46 9.52 9.47 9.51 9.49 9.49 9.51 9.48 9.45 9.46 9.47 9.46 9.45 9.45 9.43 9.43 9.42 9.42 9.40 9.36 9.39 9.49 9.55 9.61 9.77 10.13 10.58 10.91 10.98 11.01 11.02 10.97 10.97 10.93 10.80 10.60 10.23 9.81 9.32 8.91 8.48 8.02 7.62 7.35 7.29 7.30 7.26 7.20 7.21 7.21 7.24 7.21 7.21 7.19 7.23 7.21 7.20 7.16 7.18 7.20 7.02 7.14 7.13 7.13 7.12 7.16 7.12 7.10 7.13 7.09 7.08 7.09 7.05 7.07
Afstand bestaande situatie	-50.00 -49.12 -48.60 -47.47 -46.40 -45.34 -44.29 -42.97 -41.88 -40.33 -39.21 -38.13 -36.99 -35.82 -34.79 -33.66 -32.12 -31.00 -29.78 -28.10 -26.86 -25.42 -24.16 -23.08 -21.75 -20.52 -19.25 -17.96 -16.87 -15.81 -14.63 -13.17 -12.10 -10.99 -9.77 -8.76 -7.64 -6.56 -5.47 -4.44 -3.33 -1.96 0.00 1.22 2.61 3.87 4.97 6.30 7.37 8.48 9.65 10.69 11.78 12.87 14.03 15.13 16.31 17.54 18.61 19.88 20.96 22.00 23.01 24.24 25.57 26.61 28.12 29.13 30.35 31.36 32.46 33.61 34.78 35.82 36.92 38.02 39.04 40.08 41.08 42.15 43.22 44.29 45.36 46.54 47.98 49.11 50.00

Dwarsprofiel dijkpalen
Datum: 09/10/2023

Legenda

- Aanbrengen klei C2
- Aanbrengen klei C3
- Aanbrengen kernmateriaal
- Aanbrengen teelaarde
- Aanbrengen verharding
- Aanbrengen wegfundering
- Aanbrengen zand
- Aanbrengen bermverharding
- Verwijderen teelaarde
- Verwijderen grond
- Aanbrengen stabiliteitsscherm
- Aanbrengen stabiliteits-/pipingscherm
- Aanbrengen pipingscherm
- Aanbrengen grofzandbarriere

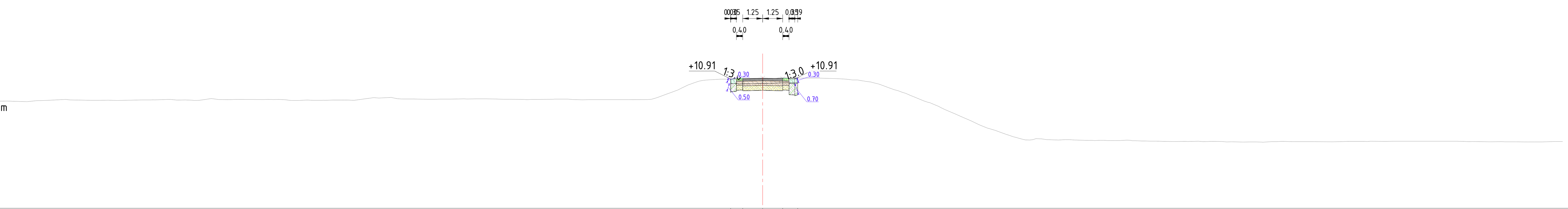

Dwarsprofiel A495
Schaal 1:200

Afstand nieuwe situatie	Hoogte nieuwe situatie
-2.00	10.91
-1.25	10.93
0.00	10.96
1.25	10.93
2.19	10.97

Afstand bestaande situatie	Hoogte bestaande situatie
-50.00	9.55
-49.21	9.53
-48.11	9.52
-47.05	9.52
-45.98	9.49
-44.68	9.57
-42.79	9.58
-41.78	9.57
-40.69	9.57
-39.51	9.58
-37.89	9.60
-36.57	9.59
-35.23	9.57
-34.00	9.62
-32.85	9.63
-30.93	9.62
-29.58	9.57
-28.47	9.59
-27.37	9.57
-26.36	9.59
-25.25	9.61
-24.00	9.71
-22.55	9.66
-20.97	9.64
-19.51	9.65
-18.49	9.66
-17.32	9.66
-16.20	9.64
-14.95	9.63
-13.91	9.63
-12.18	9.64
-10.90	9.61
-9.46	9.61
-8.37	9.61
-6.59	9.75
-5.11	10.31
-3.72	10.82
-2.60	10.89
-1.48	10.90
0.00	10.93
1.13	10.97
2.34	10.97
3.61	10.96
4.93	10.91
5.93	10.85
7.03	10.65
8.21	10.23
9.26	9.86
10.32	9.45
11.39	9.00
12.54	8.49
13.68	7.97
14.78	7.59
15.82	7.25
16.89	7.11
18.02	7.09
19.18	7.11
20.44	7.05
21.55	7.05
22.77	7.07
23.89	7.02
25.04	7.00
26.41	6.99
27.51	6.98
28.70	6.98
29.74	6.96
30.84	6.96
31.84	6.98
33.12	6.98
34.45	6.97
35.48	6.97
36.65	6.99
37.81	6.99
38.95	7.00
40.56	7.00
41.57	7.01
42.75	7.00
44.12	6.98
45.40	6.97
47.07	6.97
48.24	6.96
49.24	6.98
50.00	6.99

Dwarsprofiel dijkpalen
Datum: 09/10/2023

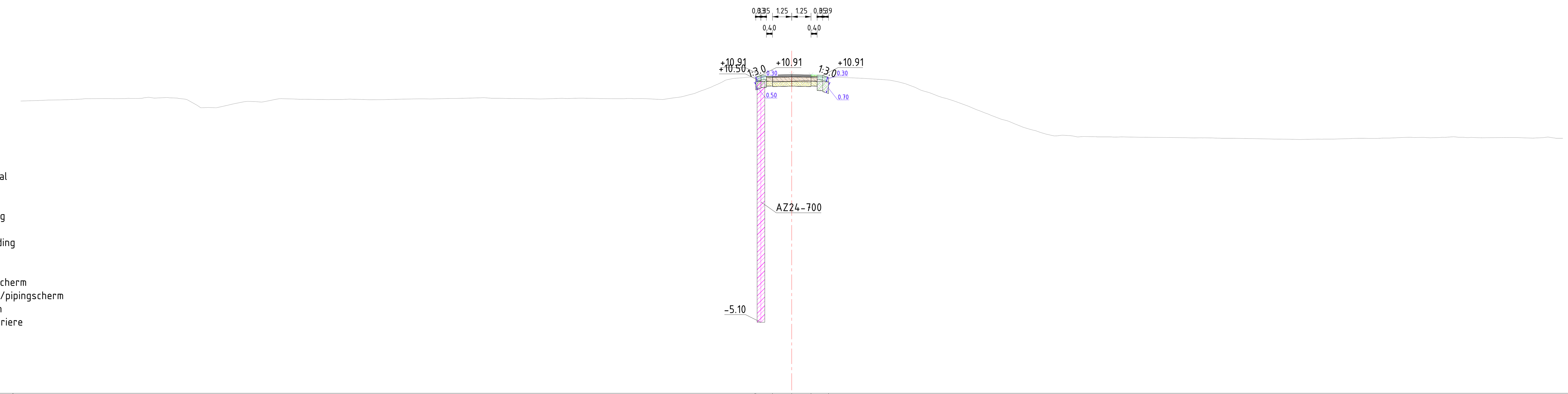

Legenda

- Aanbrengen klei C2
- Aanbrengen klei C3
- Aanbrengen kernmateriaal
- Aanbrengen teelaarde
- Aanbrengen verharding
- Aanbrengen wegfundering
- Aanbrengen zand
- Aanbrengen bermverharding
- Verwijderen teelaarde
- Verwijderen grond
- Aanbrengen stabiliteitsscherm
- Aanbrengen stabiliteits-/pipingscherm
- Aanbrengen pipingscherm
- Aanbrengen grofzandbarriere

Dwarsprofiel A496
Schaal 1:200

Afstand nieuwe situatie	Hoogte nieuwe situatie
-2.50	10.80
-1.25	10.93
0.00	10.96
1.25	10.93
2.39	10.78

Afstand bestaande situatie	Hoogte bestaande situatie
-50.00	9.23
-49.30	9.26
-48.20	9.30
-47.05	9.32
-45.84	9.39
-44.66	9.40
-43.43	9.39
-42.39	9.41
-41.37	9.43
-40.35	9.45
-39.34	9.36
-38.32	8.80
-37.30	8.80
-36.23	9.05
-34.77	9.20
-33.43	9.35
-32.28	9.37
-31.13	9.34
-29.82	9.34
-28.62	9.36
-27.56	9.33
-26.42	9.33
-24.67	9.38
-23.44	9.37
-21.73	9.40
-19.44	9.42
-18.00	9.40
-16.99	9.39
-15.96	9.38
-14.56	9.40
-13.23	9.41
-11.53	9.39
-10.24	9.39
-9.06	9.37
-8.03	9.39
-6.90	9.57
-5.81	9.92
-4.80	10.33
-3.79	10.70
-2.66	10.80
-1.46	10.82
0.00	10.82
1.02	10.84
2.05	10.79
3.57	10.75
4.76	10.70
6.37	10.59
7.39	10.35
8.40	9.93
9.44	9.58
10.49	9.25
11.96	8.68
12.98	8.29
14.05	7.93
15.36	7.43
16.53	7.09
17.54	7.03
18.56	6.91
19.75	6.92
20.90	6.90
22.57	6.89
23.65	6.88
24.77	6.88
26.03	6.85
27.26	6.85
28.65	6.82
29.69	6.81
31.02	6.78
32.23	6.77
33.35	6.76
34.40	6.76
35.61	6.79
36.82	6.82
37.86	6.81
39.18	6.86
40.36	6.87
41.41	6.86
42.78	6.91
43.84	6.87
46.04	6.87
47.10	6.87
48.27	6.84
49.40	6.85
50.00	6.82

Dwarsprofiel dijkpalen
Datum: 09/10/2023

Legenda

- Aanbrengen klei C2
- Aanbrengen klei C3
- Aanbrengen kernmateriaal
- Aanbrengen teelaarde
- Aanbrengen verharding
- Aanbrengen wegfundering
- Aanbrengen zand
- Aanbrengen bermverharding
- Verwijderen teelaarde
- Verwijderen grond
- Aanbrengen stabiliteitsscherm
- Aanbrengen stabiliteits-/pipingscherm
- Aanbrengen pipingscherm
- Aanbrengen grofzandbarriere

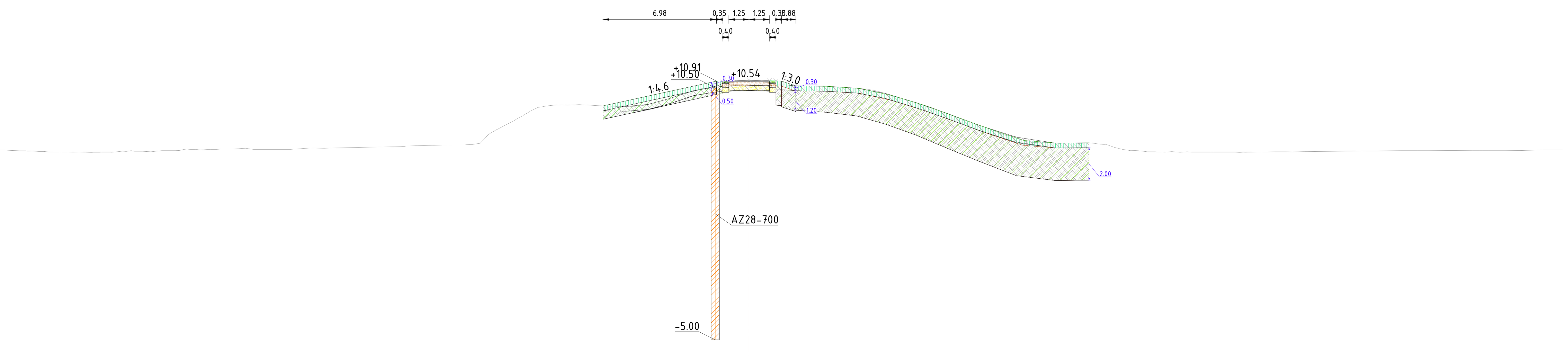

Dwarsprofiel A497+0m
Schaal 1:200

Afstand nieuwe situatie	Hoogte nieuwe situatie
-2.00	10.91
-1.25	10.94
0.00	10.96
1.25	10.94
2.83	10.62
4.84	10.59
6.84	10.46
8.85	10.01
10.86	9.39
12.87	8.66
14.87	7.94
16.88	7.26
18.89	7.10
20.90	7.11

Afstand bestaande situatie	Hoogte bestaande situatie
-50.00	6.74
-49.24	6.74
-48.14	6.69
-46.80	6.65
-45.20	6.64
-44.07	6.61
-42.80	6.56
-41.57	6.54
-40.30	6.53
-39.18	6.54
-37.77	6.59
-36.75	6.57
-35.26	6.63
-34.23	6.70
-33.10	6.71
-31.83	6.73
-30.46	6.71
-28.20	6.72
-26.95	6.79
-25.38	6.81
-20.99	6.92
-19.72	6.96
-18.20	6.99
-17.03	7.01
-16.01	7.64
-14.53	8.43
-13.48	9.04
-12.47	9.38
-11.47	9.44
-10.43	9.46
-8.42	9.37
-7.23	9.34
-5.89	9.57
-4.88	9.83
-3.87	10.17
-2.86	10.47
-1.50	10.60
0.00	10.63
1.04	10.63
2.15	10.68
3.42	10.60
4.49	10.60
5.58	10.55
6.66	10.48
7.77	10.32
8.78	10.03
9.98	9.66
11.23	9.28
12.46	8.82
13.67	8.37
14.77	7.98
15.87	7.55
17.10	7.18
18.40	7.14
19.41	7.04
20.42	7.08
21.59	7.04
22.74	6.76
23.96	6.62
24.97	6.57
25.99	6.57
27.20	6.54
28.27	6.54
29.33	6.54
30.41	6.54
31.44	6.55
32.70	6.57
34.14	6.58
35.16	6.59
36.67	6.60
37.74	6.61
39.19	6.62
41.10	6.63
42.89	6.64
44.46	6.63
45.47	6.64
47.19	6.65
48.36	6.66
49.68	6.67
50.00	6.68

Dwarsprofiel dijkpalen
Datum: 09/10/2023

Legenda

- Aanbrengen klei C2
- Aanbrengen klei C3
- Aanbrengen kernmateriaal
- Aanbrengen teelaarde
- Aanbrengen verharding
- Aanbrengen wegfundering
- Aanbrengen zand
- Aanbrengen bermverharding
- Verwijderen teelaarde
- Verwijderen grond
- Aanbrengen stabiliteitsscherm
- Aanbrengen stabiliteits-/pipingscherm
- Aanbrengen pipingscherm
- Aanbrengen grofzandbarriere

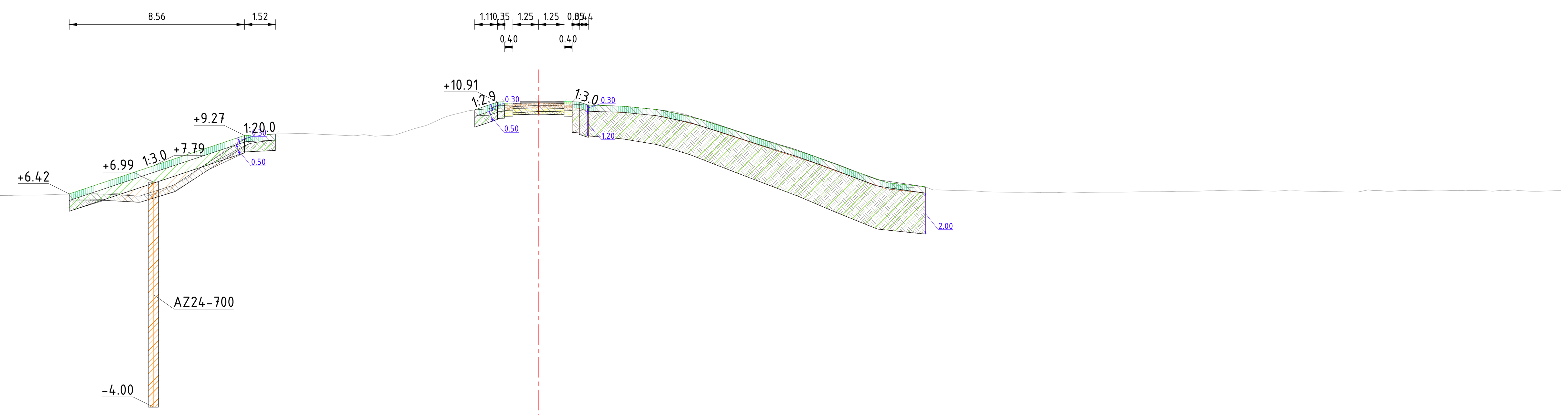

Dwarsprofiel A498
Schaal 1:200

Afstand nieuwe situatie	Hoogte nieuwe situatie
-22.94	6.42
-22.13	6.69
-14.16	9.28
-12.85	9.35
-3.11	10.53
-1.25	10.94
0.00	10.96
1.25	10.94
2.40	10.76
4.24	10.70
6.07	10.51
7.91	10.07
9.74	9.47
11.57	8.87
13.41	8.29
15.24	7.61
17.08	6.97
18.91	6.77

Afstand bestaande situatie	Hoogte bestaande situatie
-50.00	6.19
-48.90	6.20
-47.42	6.19
-46.37	6.21
-45.12	6.23
-43.62	6.22
-42.36	6.22
-41.11	6.21
-39.90	6.22
-38.62	6.24
-36.55	6.27
-35.46	6.26
-34.19	6.28
-32.87	6.29
-31.64	6.31
-30.32	6.31
-28.96	6.34
-27.71	6.34
-26.70	6.34
-25.65	6.35
-24.26	6.37
-23.11	6.41
-21.75	6.43
-20.67	6.44
-19.66	6.31
-18.22	6.65
-17.13	7.21
-16.12	7.97
-15.11	8.72
-14.07	9.22
-12.77	9.35
-11.52	9.38
-10.05	9.31
-9.03	9.26
-8.00	9.24
-6.98	9.31
-5.49	9.77
-4.48	10.21
-3.47	10.48
-2.30	10.63
-1.23	10.69
0.00	10.75
1.20	10.77
2.24	10.77
3.36	10.74
4.42	10.68
5.65	10.56
6.89	10.38
8.17	10.02
9.52	9.54
11.06	9.06
12.09	8.74
13.33	8.31
14.64	7.87
16.01	7.30
17.18	6.94
18.29	6.74
19.32	6.61
20.44	6.59
21.64	6.54
22.80	6.51
23.86	6.51
25.33	6.49
26.59	6.49
27.64	6.51
29.46	6.52
31.03	6.54
32.29	6.56
33.68	6.57
34.74	6.59
36.00	6.56
37.01	6.58
39.12	6.52
40.55	6.62
41.57	6.55
43.09	6.59
44.39	6.60
45.41	6.59
46.63	6.56
47.70	6.62
48.75	6.55
49.78	6.58
50.00	6.58

Dwarsprofiel dijkpalen
Datum: 09/10/2023

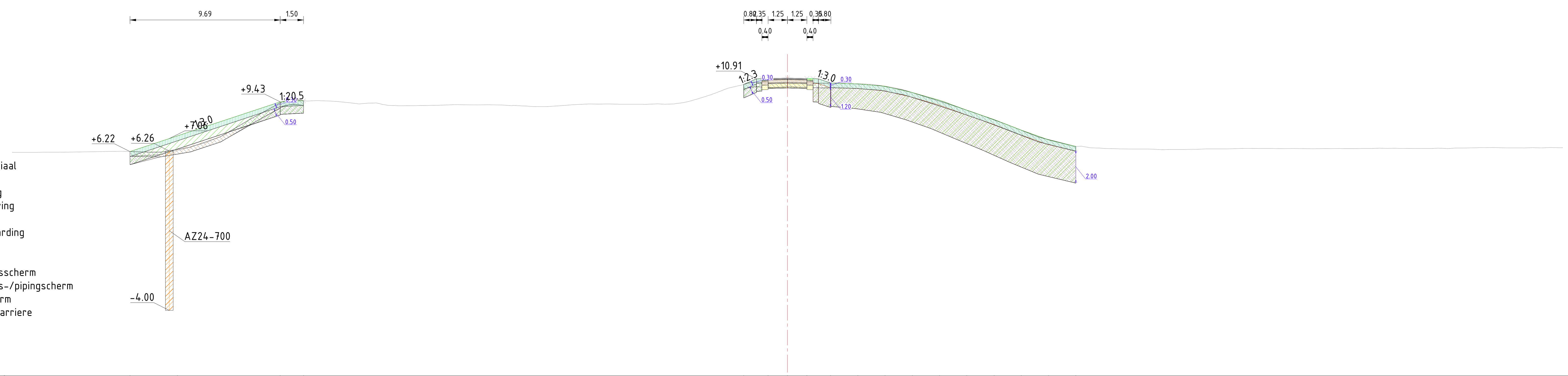

Legenda
- Aanbrengen klei C2
- Aanbrengen klei C3
- Aanbrengen kernmateriaal
- Aanbrengen teelaarde
- Aanbrengen verharding
- Aanbrengen wegfundering
- Aanbrengen zand
- Aanbrengen bermverharding
- Verwijderen teelaarde
- Verwijderen grond
- Aanbrengen stabiliteitsscherm
- Aanbrengen stabiliteits-/pipingscherm
- Aanbrengen pipingscherm
- Aanbrengen grofzandbarriere

Dwarsprofiel A499
Schaal 1:200

Hoogte nieuwe situatie	6.22	7.23	9.43	9.50	10.55	10.94	10.96	10.94	10.64	10.59	10.43	10.03	9.53	8.90	8.28	7.60	6.98	6.56
Afstand nieuwe situatie	-42.39	-39.34	-32.71	-31.21	-2.82	-1.25	0.00	1.25	2.78	4.53	6.29	8.05	9.81	11.56	13.32	15.08	16.84	18.60

Hoogte bestaande situatie	6.18	6.18	6.19	6.19	6.21	6.23	6.24	6.20	6.22	6.28	6.57	6.89	7.45	8.21
Afstand bestaande situatie	-50.00	-49.07	-47.67	-46.28	-45.18	-43.97	-42.88	-41.53	-40.48	-39.43	-38.40	-37.28	-36.06	-34.83

Hoogte bestaande situatie	8.75	9.44	9.54	9.50	9.43	9.30	9.32	9.17	9.19	9.22	9.24	9.23	9.24	9.20
Afstand bestaande situatie	-33.82	-32.56	-31.47	-30.20	-28.91	-27.54	-26.32	-25.08	-23.38	-22.35	-20.98	-19.93	-18.85	-17.69

Hoogte bestaande situatie	9.13	9.15	9.24	9.30	9.29	9.28	9.27	9.28	9.37	9.62	10.01	10.43	10.69	10.65
Afstand bestaande situatie	-16.20	-15.15	-13.87	-12.73	-11.45	-10.38	-9.23	-7.92	-6.79	-5.79	-4.60	-3.33	-2.29	-1.07

Hoogte bestaande situatie	10.68	10.66	10.63	10.61	10.57	10.44	10.25	9.91	9.57	9.17	8.76	8.36	7.95	7.43
Afstand bestaande situatie	0.00	1.02	2.41	3.83	5.18	6.27	7.32	8.45	9.66	10.76	12.00	13.11	14.22	15.53

Hoogte bestaande situatie	7.07	6.77	6.57	6.46	6.40	6.39	6.38	6.36	6.37	6.39	6.41	6.43	6.42	6.42
Afstand bestaande situatie	16.54	17.66	18.84	19.92	21.27	22.28	23.59	24.62	26.07	27.45	28.62	29.76	31.29	32.65

Hoogte bestaande situatie	6.41	6.42	6.42	6.45	6.44	6.43	6.45	6.44	6.47	6.49	6.46	6.46	6.47	6.48
Afstand bestaande situatie	33.88	35.61	36.83	38.18	39.19	40.58	41.94	42.96	44.46	45.59	47.38	48.58	49.86	50.00

Dwarsprofiel dijkpalen
Datum: 09/10/2023

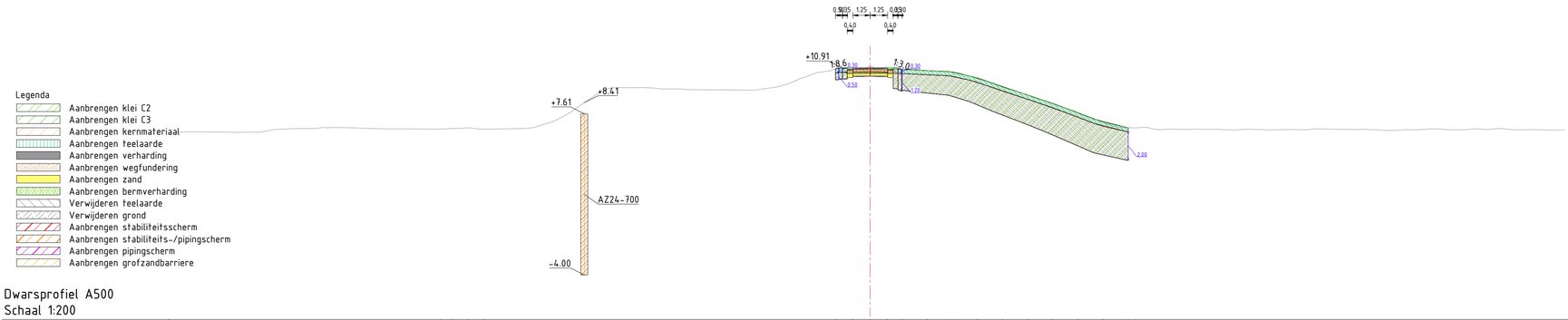

Dwarsprofiel A500
Schaal 1:200

Hoogte nieuwe situatie	6.30 6.31 6.72 6.78 10.85 10.94 10.96 10.94 10.81 10.72 10.63 10.20 9.55 8.97 8.36 7.69 7.00 6.60
Afstand nieuwe situatie	-30.97 -30.18 -28.94 -27.76 -2.59 -1.25 0.00 1.25 2.26 4.08 5.89 7.70 9.51 11.33 13.14 14.95 16.77 18.58
Hoogte bestaande situatie	6.88 6.88 6.31 6.29 6.29 6.28 6.38 6.51 6.55 6.55 6.63 6.60 6.53 6.56 6.59 6.54 6.51 6.54 6.64 6.94 7.46 8.16 8.96 9.49 9.49 9.49 9.38 9.40 9.34 9.34 9.32 9.32 9.55 9.89 10.35 10.63 10.92 10.92 10.82 10.84 10.84 10.84 10.72 10.63 10.53 10.25 9.73 9.55 9.31 9.31 8.97 8.58 8.21 7.83 7.33 6.94 6.62 6.60 6.56 6.48 6.48 6.49 6.48 6.44 6.50 6.43 6.46 6.47 6.51 6.49 6.49 6.45 6.42 6.46 6.49 6.47 6.45 6.53 6.49 6.46 6.45 6.43 6.41 6.38 6.37 6.35 6.34 6.33 6.32 6.31 6.30 6.29 6.28 6.27 6.26 6.25 6.24 6.23 6.22 6.21 6.20 6.19 6.18 6.17 6.16 6.15 6.14 6.13 6.12 6.11 6.10 6.09 6.08 6.07 6.06 6.05 6.04 6.03 6.02 6.01 6.00 5.99 5.98 5.97 5.96 5.95 5.94 5.93 5.92 5.91 5.90 5.89 5.88 5.87 5.86 5.85 5.84 5.83 5.82 5.81 5.80 5.79 5.78 5.77 5.76 5.75 5.74 5.73 5.72 5.71 5.70 5.69 5.68 5.67 5.66 5.65 5.64 5.63 5.62 5.61 5.60 5.59 5.58 5.57 5.56 5.55 5.54 5.53
Afstand bestaande situatie	-50.00 -49.00 -48.65 -47.93 -46.41 -45.32 -43.39 -42.24 -41.00 -39.86 -38.69 -37.40 -35.53 -29.93 -28.78 -27.74 -26.68 -25.39 -24.25 -23.15 -22.05 -20.95 -19.78 -18.41 -17.36 -16.20 -15.00 -13.63 -12.57 -10.92 -9.48 -8.23 -6.65 -5.60 -4.41 -3.41 -2.27 -1.20 0.00 1.38 2.54 4.00 5.29 6.47 7.52 9.05 10.31 11.33 12.50 13.60 14.64 15.86 16.93 17.98 19.09 20.18 21.27 22.55 24.11 25.11 26.21 27.26 28.29 29.38 30.80 31.96 33.14 34.20 35.47 36.55 37.73 39.03 40.04 41.38 42.41 43.69 44.86 45.95 47.19 48.34 49.68 50.00

Dwarsprofiel dijkpalen
Datum: 09/10/2023

Legenda

- Aanbrengen klei C2
- Aanbrengen klei C3
- Aanbrengen kernmateriaal
- Aanbrengen teelaarde
- Aanbrengen verharding
- Aanbrengen wegfundering
- Aanbrengen zand
- Aanbrengen bermverharding
- Verwijderen teelaarde
- Verwijderen grond
- Aanbrengen stabiliteitsscherm
- Aanbrengen stabiliteits-/pipingscherm
- Aanbrengen pipingscherm
- Aanbrengen grofzandbarriere

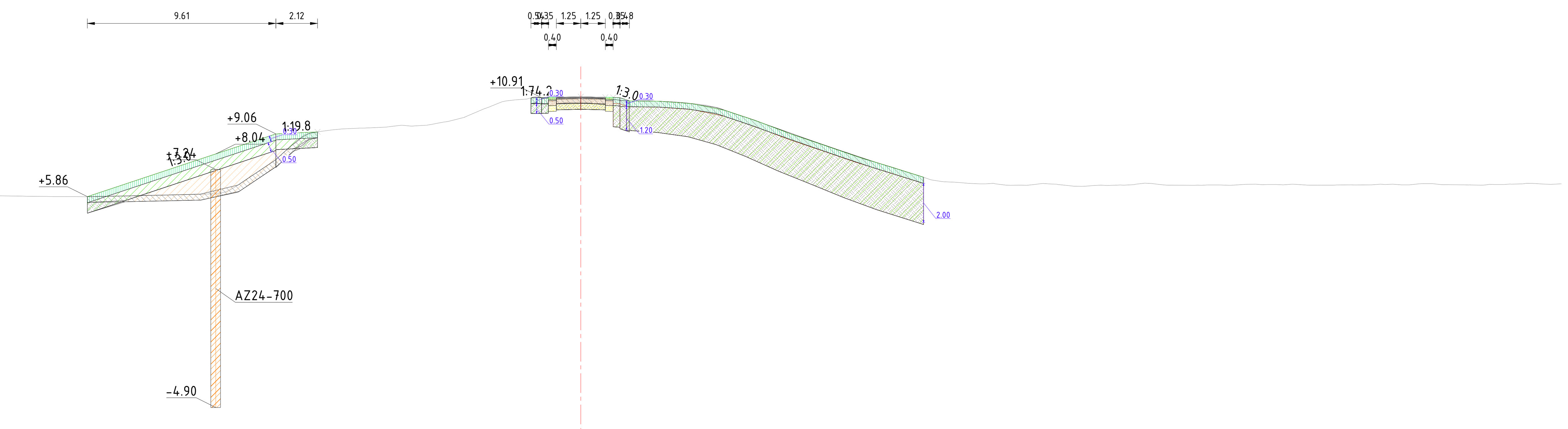

Dwarsprofiel A501
Schaal 1:200

Hoogte nieuwe situatie	Afstand nieuwe situatie
5.89	-25.58
6.04	-24.64
9.06	-15.55
9.17	-13.42
10.93	-2.64
10.94	-1.39
10.96	0.00
10.94	1.11
10.81	2.14
10.79	3.31
10.65	4.99
10.39	6.68
9.84	8.37
9.24	10.06
8.63	11.76
8.06	13.45
7.54	15.14
6.96	16.83
6.81	17.34

Hoogte bestaande situatie	Afstand bestaande situatie
5.77	-50.00
5.76	-49.59
5.77	-48.55
5.77	-46.89
5.78	-45.88
5.77	-43.90
5.77	-42.53
5.82	-41.05
5.82	-39.97
5.88	-38.05
5.92	-36.70
5.92	-35.61
5.93	-34.51
5.94	-32.04
5.92	-30.55
5.88	-28.24
5.87	-26.81
5.86	-25.72
5.87	-24.35
5.90	-23.10
5.94	-21.27
5.97	-19.78
6.00	-18.68
6.44	-17.51
7.29	-16.21
8.51	-14.70
9.14	-13.66
9.32	-12.18
9.37	-11.05
9.43	-9.79
9.47	-8.51
9.67	-7.01
9.90	-5.96
10.34	-4.96
10.75	-3.78
10.95	-2.38
10.91	-1.13
10.94	0.00
10.88	1.00
10.76	2.13
10.75	3.22
10.72	4.41
10.61	5.63
10.44	6.80
9.97	8.19
9.54	9.44
9.07	10.68
8.74	11.73
8.22	13.19
7.78	14.43
7.38	15.80
7.04	16.87
6.71	17.95
6.60	19.04
6.51	20.34
6.45	21.68
6.44	22.73
6.51	23.96
6.40	25.12
6.43	26.18
6.45	27.33
6.55	28.75
6.45	29.77
6.44	31.31
6.46	32.60
6.49	33.88
6.48	34.97
6.50	36.27
6.45	37.57
6.46	39.26
6.47	40.31
6.50	41.39
6.51	42.73
6.49	43.74
6.46	45.05
6.46	46.09
6.50	47.39
6.54	48.66
6.51	49.81
6.51	50.00

Dwarsprofiel dijkpalen
Datum: 09/10/2023

Legenda

- Aanbrengen klei C2
- Aanbrengen klei C3
- Aanbrengen kernmateriaal
- Aanbrengen teelaarde
- Aanbrengen verharding
- Aanbrengen wegfundering
- Aanbrengen zand
- Aanbrengen bermverharding
- Verwijderen teelaarde
- Verwijderen grond
- Aanbrengen stabiliteitsscherm
- Aanbrengen stabiliteits-/pipingscherm
- Aanbrengen pipingscherm
- Aanbrengen grofzandbarriere

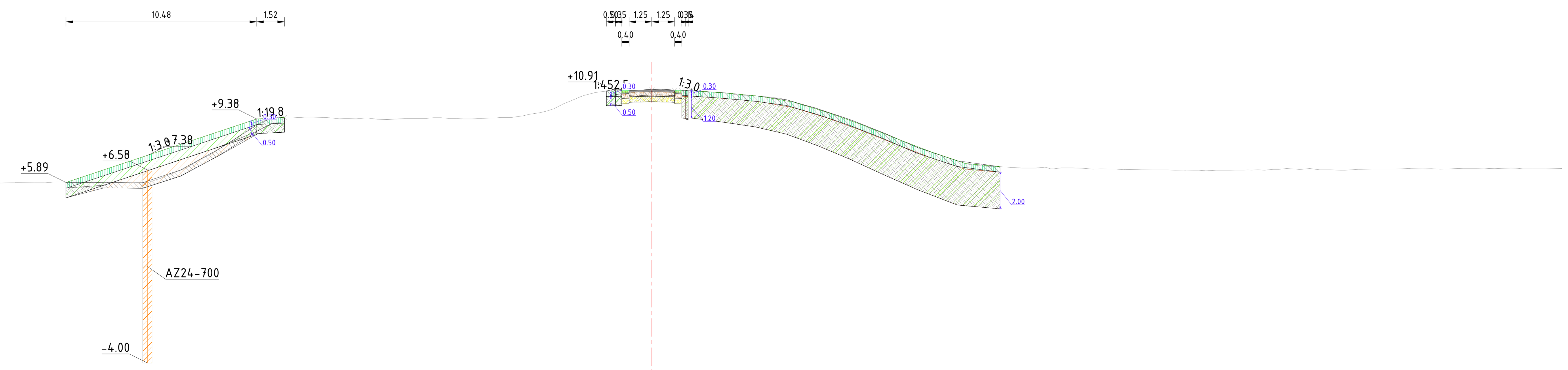

Dwarsprofiel A502
Schaal 1:200

Afstand nieuwe situatie	Hoogte nieuwe situatie
-32.19	5.89
-29.05	6.94
-21.71	9.38
-20.18	9.45
-2.25	10.91
-1.25	10.94
0.00	10.96
1.25	10.94
3.11	10.82
5.00	10.73
6.88	10.50
8.77	10.02
10.65	9.41
12.53	8.69
14.42	7.97
16.30	7.27
18.19	6.84
19.14	6.77

Afstand bestaande situatie	Hoogte bestaande situatie
-50.00	5.85
-48.96	5.82
-47.93	5.82
-46.56	5.87
-45.40	5.84
-44.28	5.85
-42.98	5.87
-41.76	5.86
-40.09	5.85
-39.07	5.87
-37.51	5.87
-36.13	5.85
-34.92	5.89
-33.92	5.89
-32.52	5.94
-31.43	5.91
-30.26	5.88
-29.18	5.88
-28.13	5.89
-27.06	6.10
-26.04	6.51
-25.00	7.05
-23.95	7.62
-22.90	8.28
-21.74	9.07
-20.74	9.44
-19.27	9.47
-18.05	9.46
-16.79	9.41
-15.58	9.43
-14.23	9.36
-12.68	9.40
-11.57	9.45
-10.35	9.38
-9.30	9.41
-8.25	9.47
-6.69	9.64
-5.38	9.94
-4.17	10.49
-3.08	10.83
-1.82	11.00
0.00	10.99
1.31	10.96
2.47	10.89
3.77	10.83
4.84	10.68
6.20	10.61
7.43	10.42
8.82	10.04
10.05	9.62
11.10	9.27
12.24	8.76
13.38	8.33
14.51	7.83
16.01	7.34
17.11	6.97
18.48	6.78
19.67	6.73
21.02	6.68
22.08	6.64
23.12	6.70
24.17	6.63
25.22	6.63
26.70	6.60
28.03	6.58
29.21	6.57
30.45	6.53
31.76	6.57
32.96	6.58
34.14	6.62
35.45	6.62
36.70	6.60
37.85	6.57
39.84	6.64
41.14	6.64
42.35	6.65
43.75	6.63
45.36	6.65
46.69	6.67
47.85	6.64
49.10	6.64
50.00	6.66

Dwarsprofiel dijkpalen
Datum: 09/10/2023

Legenda

- Aanbrengen klei C2
- Aanbrengen klei C3
- Aanbrengen kernmateriaal
- Aanbrengen teelaarde
- Aanbrengen verharding
- Aanbrengen wegfundering
- Aanbrengen zand
- Aanbrengen bermverharding
- Verwijderen teelaarde
- Verwijderen grond
- Aanbrengen stabiliteitsscherm
- Aanbrengen stabiliteits-/pipingscherm
- Aanbrengen pipingscherm
- Aanbrengen grofzandbarriere

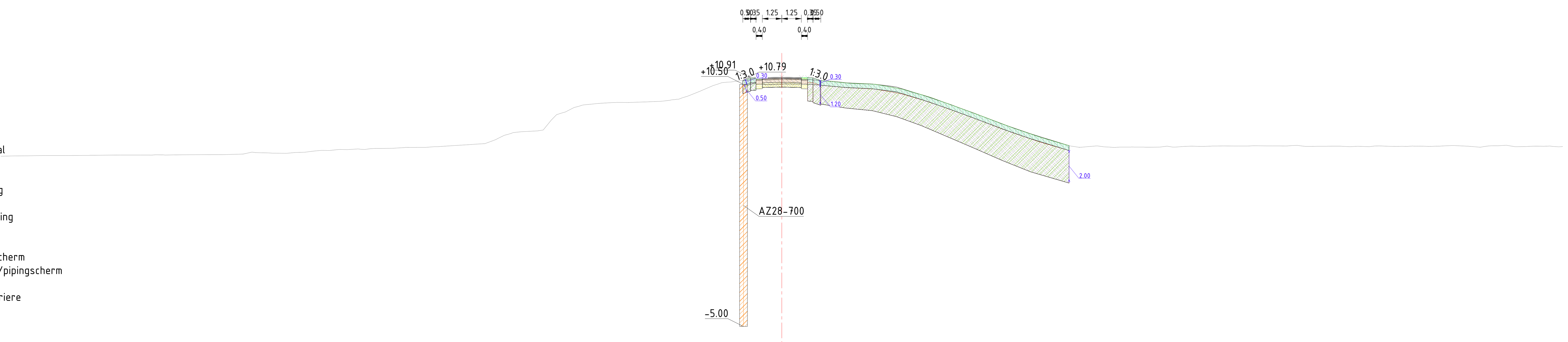

Dwarsprofiel A503
Schaal 1:200

Afstand nieuwe situatie	Hoogte nieuwe situatie
-2.57	10.75
-1.32	10.94
0.00	10.96
1.18	10.94
2.35	10.76
4.13	10.62
5.92	10.57
7.70	10.21
9.48	9.64
11.26	9.01
13.05	8.37
14.83	7.74
16.61	7.12
18.39	6.60

Afstand bestaande situatie	Hoogte bestaande situatie
-50.00	5.90
-49.88	5.90
-48.31	5.93
-47.12	5.94
-45.67	5.94
-44.10	5.96
-41.75	5.97
-40.50	5.97
-39.47	5.98
-38.37	5.99
-35.81	6.00
-33.92	6.16
-32.88	6.11
-31.69	6.08
-30.55	6.16
-28.97	6.26
-27.81	6.33
-26.69	6.33
-25.54	6.40
-24.07	6.46
-22.79	6.47
-21.44	6.55
-19.60	6.67
-18.14	7.05
-17.01	7.43
-15.86	7.50
-14.76	8.21
-13.63	8.85
-12.50	9.20
-11.50	9.30
-9.81	9.33
-8.23	9.40
-7.07	9.50
-6.05	9.73
-4.38	10.43
-3.26	10.65
-2.15	10.77
-1.03	10.78
0.00	10.82
1.02	10.82
2.13	10.77
3.46	10.69
4.93	10.53
6.39	10.46
7.74	10.19
9.01	9.82
10.61	9.27
11.97	8.78
13.61	8.16
14.66	7.76
15.79	7.38
17.02	6.98
18.49	6.55
20.17	6.56
21.28	6.46
22.34	6.49
23.44	6.48
24.60	6.54
25.65	6.52
26.78	6.52
27.88	6.55
28.90	6.55
30.16	6.57
31.44	6.56
32.61	6.57
33.91	6.53
35.26	6.54
36.39	6.51
37.61	6.51
38.85	6.53
40.03	6.52
41.45	6.53
42.98	6.59
44.71	6.47
45.83	6.56
46.94	6.51
47.95	6.53
49.17	6.55
50.00	6.52

Dwarsprofiel dijkpalen
Datum: 09/10/2023

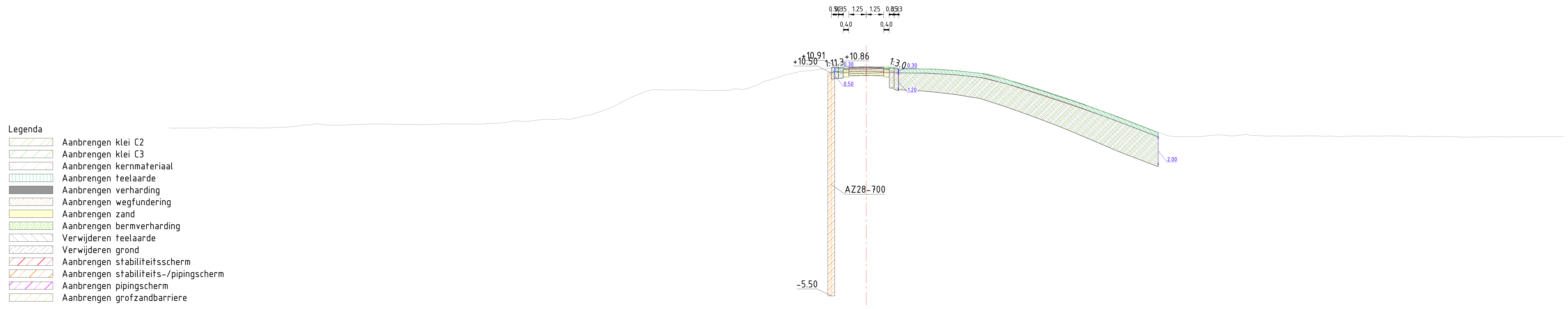

Dwarsprofiel A504
Schaal 1:200

Afstand nieuwe situatie	Hoogte nieuwe situatie
-2.50	10.87
-1.25	10.94
0.00	10.96
1.25	10.94
2.30	10.80
4.37	10.79
6.44	10.67
8.51	10.44
10.58	9.88
12.65	9.25
14.72	8.56
16.80	7.81
18.87	7.03
20.94	6.23

Afstand bestaande situatie	Hoogte bestaande situatie
-50.00	6.54
-49.92	6.54
-48.86	6.55
-47.40	6.55
-46.38	6.56
-44.93	6.56
-43.83	6.56
-42.82	6.56
-41.76	6.61
-40.68	6.70
-39.43	6.86
-38.13	6.74
-36.81	6.79
-34.50	6.84
-32.81	6.81
-31.59	6.79
-30.37	6.86
-29.35	6.83
-28.33	6.84
-27.12	6.88
-25.59	7.01
-24.40	7.01
-23.09	7.16
-21.88	7.22
-20.73	7.29
-19.40	7.62
-18.36	7.98
-17.36	8.51
-16.35	8.98
-15.35	9.30
-14.19	9.28
-13.07	9.30
-11.59	9.24
-10.35	9.24
-9.34	9.38
-8.34	9.44
-7.08	9.94
-6.01	10.30
-4.74	10.60
-3.66	10.73
-2.33	10.90
-1.33	10.76
0.00	10.78
1.22	10.84
2.35	10.80
3.64	10.81
4.68	10.80
5.70	10.74
7.01	10.61
8.18	10.49
9.18	10.33
10.35	9.94
11.57	9.56
12.63	9.26
13.69	8.84
15.07	8.45
16.19	8.01
17.87	7.42
19.08	6.93
20.12	6.54
21.20	6.16
22.20	5.93
23.24	5.95
24.43	5.99
25.71	6.03
26.71	6.01
27.74	6.00
29.34	5.98
30.44	5.97
31.61	5.99
33.10	5.97
34.46	5.95
35.49	5.97
36.63	5.97
37.64	5.99
38.67	5.97
40.12	5.95
41.13	5.94
42.20	5.93
43.41	5.90
44.99	5.93
46.21	5.91
47.66	5.92
48.77	5.93
49.88	5.95
50.00	5.96

Dwarsprofiel dijkpalen
Datum: 09/10/2023

Legenda

- Aanbrengen klei C2
- Aanbrengen klei C3
- Aanbrengen kernmateriaal
- Aanbrengen teelaarde
- Aanbrengen verharding
- Aanbrengen wegfundering
- Aanbrengen zand
- Aanbrengen bermverharding
- Verwijderen teelaarde
- Verwijderen grond
- Aanbrengen stabiliteitsscherm
- Aanbrengen stabiliteits-/pipingscherm
- Aanbrengen pipingscherm
- Aanbrengen grofzandbarriere

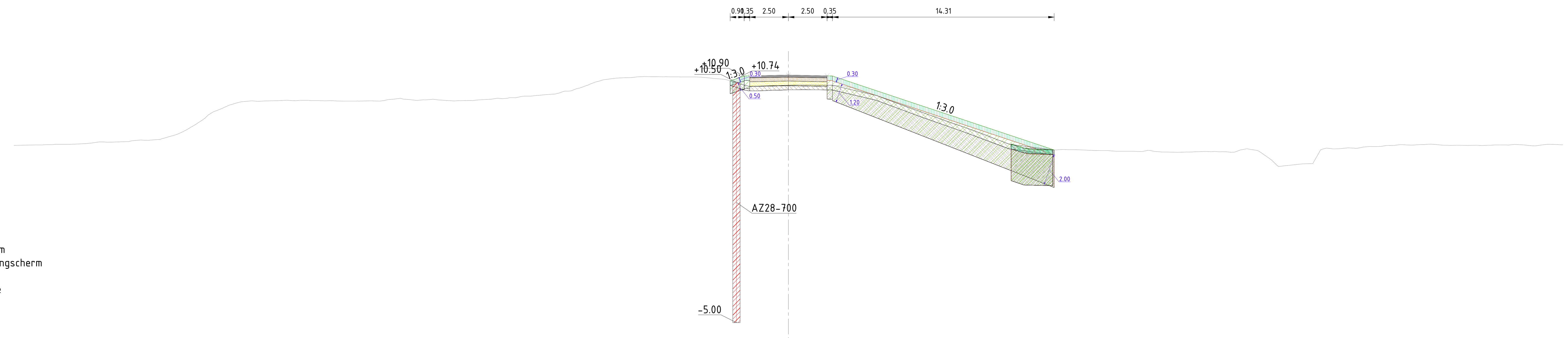

Dwarsprofiel A505
Schaal 1:200

Afstand nieuwe situatie	Hoogte nieuwe situatie
-30.34	10.06
-27.37	10.24
-15.16	9.86
-12.49	9.97
-3.52	10.68
-2.50	10.92
0.00	10.97
1.81	10.93
2.85	10.90
13.05	7.50
17.08	6.18

Afstand bestaande situatie	Hoogte bestaande situatie
-50.00	6.43
-48.60	6.46
-47.52	6.48
-46.30	6.50
-44.94	6.58
-43.83	6.64
-42.60	6.68
-41.59	6.77
-40.45	6.86
-39.03	7.34
-37.84	8.06
-36.75	8.74
-35.62	9.17
-34.51	9.29
-33.49	9.31
-32.39	9.35
-31.32	9.33
-30.19	9.31
-29.17	9.29
-27.76	9.29
-26.13	9.32
-25.05	9.47
-23.96	9.33
-22.94	9.40
-21.89	9.32
-20.84	9.33
-19.83	9.37
-18.44	9.45
-17.16	9.59
-16.10	9.65
-14.84	9.79
-13.65	10.09
-12.50	10.49
-11.40	10.73
-10.15	10.80
-8.88	10.86
-7.74	10.85
-6.19	10.84
-5.09	10.77
-4.01	10.67
-2.88	10.32
-1.83	10.25
0.00	10.31
2.30	10.31
3.35	10.28
4.41	10.03
5.79	9.62
6.94	9.17
8.00	8.78
9.14	8.38
10.59	7.83
11.84	7.44
12.92	7.06
14.11	6.55
15.13	6.28
16.50	6.13
17.56	6.16
18.68	6.15
20.18	6.09
21.20	6.05
22.29	6.05
23.34	6.11
24.36	6.00
25.68	6.00
26.71	6.03
27.79	6.02
28.79	5.99
29.85	6.17
30.89	5.70
32.00	5.11
33.20	5.24
34.20	5.87
35.25	6.20
36.47	6.25
37.51	6.36
38.58	6.42
39.64	6.47
40.69	6.48
41.75	6.49
42.77	6.44
43.84	6.43
45.21	6.44
46.34	6.46
47.49	6.46
49.01	6.50
50.00	6.47

Dwarsprofiel dijkpalen
Datum: 09/10/2023

Legenda

- Aanbrengen klei C2
- Aanbrengen klei C3
- Aanbrengen kernmateriaal
- Aanbrengen teelaarde
- Aanbrengen verharding
- Aanbrengen wegfundering
- Aanbrengen zand
- Aanbrengen bermverharding
- Verwijderen teelaarde
- Verwijderen grond
- Aanbrengen stabiliteitsscherm
- Aanbrengen stabiliteits-/pipingscherm
- Aanbrengen pipingscherm
- Aanbrengen grofzandbarriere

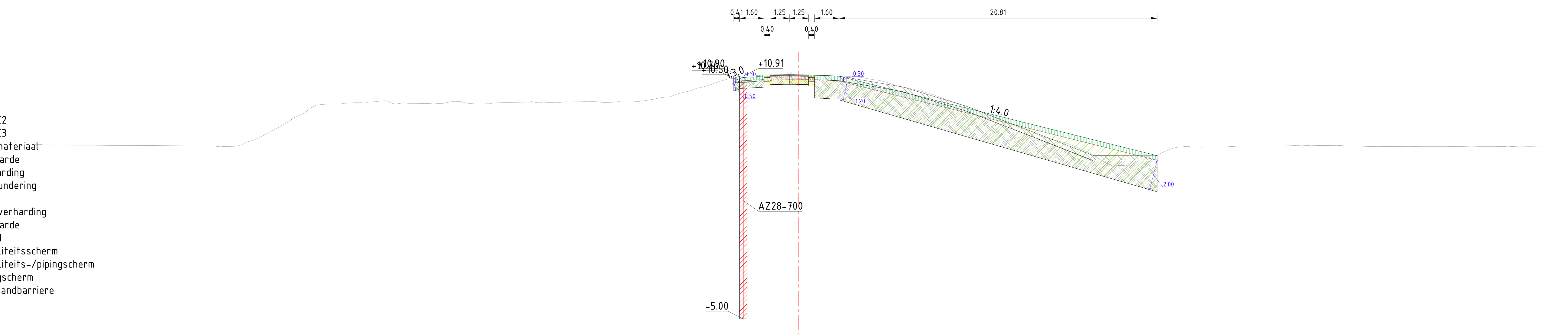

Dwarsprofiel A506
Schaal 1:200

Afstand nieuwe situatie	Hoogte nieuwe situatie
-4.27	10.76
-3.86	10.90
-1.86	10.99
0.00	11.00
1.04	10.98
2.64	10.90
23.45	5.70

Afstand bestaande situatie	Hoogte bestaande situatie
-50.00	6.42
-49.43	6.41
-47.88	6.39
-46.28	6.38
-45.07	6.37
-42.15	6.35
-38.22	6.33
-37.10	6.30
-36.09	6.60
-35.05	7.00
-34.01	7.55
-32.92	8.21
-31.83	8.88
-30.69	9.08
-29.65	9.13
-28.60	9.16
-27.59	9.25
-26.49	9.10
-25.45	9.12
-24.31	9.11
-23.15	9.15
-22.02	9.23
-20.95	9.08
-19.57	9.17
-18.51	9.19
-17.47	9.24
-16.33	9.18
-14.93	9.21
-13.79	9.24
-12.74	9.18
-11.66	9.27
-10.56	9.23
-9.47	9.39
-8.30	9.59
-7.05	9.95
-5.65	10.39
-4.45	10.74
-3.36	10.83
-2.31	10.90
-1.19	10.96
0.00	10.97
1.20	10.95
2.28	10.92
3.48	10.87
4.75	10.70
5.90	10.46
7.28	10.10
8.56	9.78
9.60	9.39
10.71	9.02
11.95	8.55
13.04	8.12
14.48	7.52
15.56	7.11
16.90	6.67
18.39	6.15
19.89	5.34
20.89	5.04
22.53	5.09
23.63	5.80
24.69	6.23
25.76	6.25
27.04	6.26
28.05	6.28
29.11	6.31
30.30	6.34
31.31	6.34
32.77	6.37
34.01	6.36
35.27	6.36
36.30	6.33
37.80	6.29
39.75	6.30
40.79	6.31
42.39	6.31
43.62	6.31
45.20	6.30
46.25	6.29
47.87	6.30
49.01	6.31
50.00	6.33

Dwarsprofiel dijkpalen
Datum: 09/10/2023

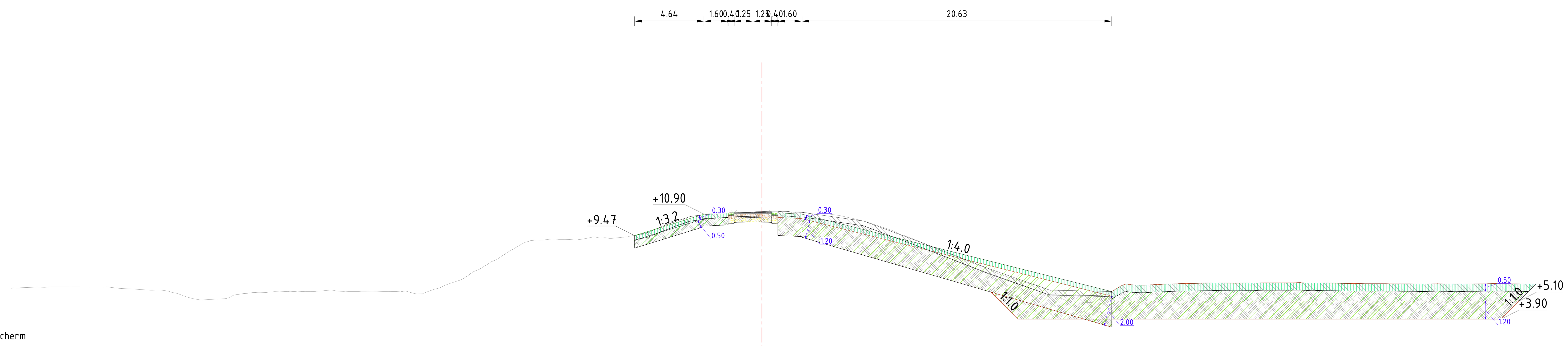

Legenda

- Aanbrengen klei C2
- Aanbrengen klei C3
- Aanbrengen kernmateriaal
- Aanbrengen teelaarde
- Aanbrengen verharding
- Aanbrengen wegfundering
- Aanbrengen zand
- Aanbrengen bermverharding
- Verwijderen teelaarde
- Verwijderen grond
- Aanbrengen stabiliteitsscherm
- Aanbrengen stabiliteits-/pipingscherm
- Aanbrengen pipingscherm
- Aanbrengen grofzandbarriere

Dwarsprofiel A507
Schaal 1:250

Afstand nieuwe situatie	Hoogte nieuwe situatie
-8.48	9.47
-3.84	10.90
-1.84	10.99
0.00	10.99
1.06	10.98
2.66	10.90
23.29	5.74

Afstand bestaande situatie	Hoogte bestaande situatie
-50.00	5.96
-48.95	6.02
-47.77	6.02
-46.34	6.04
-45.32	6.04
-43.87	6.05
-42.78	5.95
-41.74	5.90
-40.61	5.82
-39.51	5.77
-38.45	5.44
-37.37	5.18
-35.52	5.31
-34.48	5.61
-33.36	5.69
-32.09	5.73
-30.92	5.73
-29.72	5.75
-28.63	5.84
-27.54	5.75
-25.95	5.77
-24.68	5.75
-23.63	5.75
-22.52	5.62
-21.27	6.07
-20.25	6.46
-19.18	7.07
-18.04	7.72
-16.90	8.37
-15.76	9.02
-14.60	9.18
-13.52	9.21
-12.27	9.19
-11.18	9.39
-10.00	9.28
-8.95	9.37
-7.85	9.57
-6.81	9.99
-5.70	10.42
-4.63	10.77
-3.50	10.89
-2.09	11.00
-1.02	11.04
0.00	11.06
1.04	11.06
2.12	11.02
3.16	10.98
4.22	10.93
5.89	10.65
7.23	10.30
8.50	9.87
9.55	9.45
10.78	8.95
11.96	8.43
13.11	8.06
14.16	7.59
15.39	7.09
16.91	6.55
18.05	6.23
19.35	5.75
20.45	5.04
21.90	5.02
23.18	5.67
24.27	6.24
25.39	6.16
27.11	6.24
28.57	6.29
29.94	6.30
31.29	6.30
32.76	6.31
33.87	6.33
35.22	6.32
36.29	6.31
37.44	6.30
39.02	6.29
40.12	6.26
41.13	6.26
42.55	6.26
44.03	6.24
45.38	6.25
46.76	6.24
47.80	6.26
48.99	6.27
50.18	6.26
51.29	6.25
51.97	6.23

Dwarsprofiel dijkpalen
Datum: 09/10/2023

Legenda

- Aanbrengen klei C2
- Aanbrengen klei C3
- Aanbrengen kernmateriaal
- Aanbrengen teelaarde
- Aanbrengen verharding
- Aanbrengen wegfundering
- Aanbrengen zand
- Aanbrengen bermverharding
- Verwijderen teelaarde
- Verwijderen grond
- Aanbrengen stabiliteitsscherm
- Aanbrengen stabiliteits-/pipingscherm
- Aanbrengen pipingscherm
- Aanbrengen grofzandbarriere

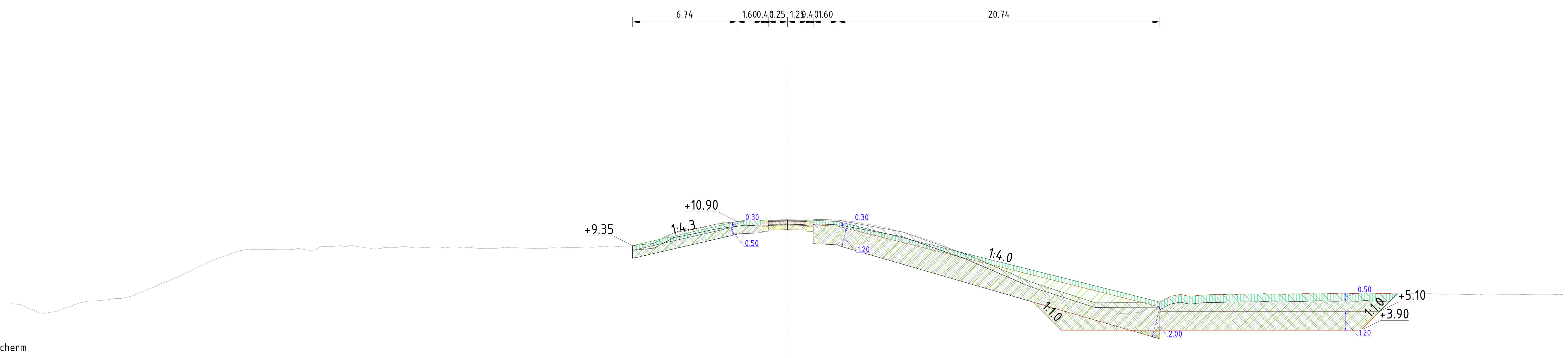

Dwarsprofiel A508
Schaal 1:250

Afstand nieuwe situatie	Hoogte nieuwe situatie
-9.95	9.35
-3.21	10.90
-1.21	10.99
0.00	10.99
1.29	10.99
3.29	10.90
24.03	5.72

Afstand bestaande situatie	Hoogte bestaande situatie
-50.00	5.61
-48.88	5.30
-47.79	5.01
-46.65	5.29
-45.58	5.66
-44.44	5.80
-43.42	5.92
-42.35	6.07
-41.29	6.48
-40.15	6.97
-38.92	7.48
-37.60	8.11
-36.51	8.58
-35.12	9.04
-33.89	9.11
-32.57	9.11
-31.19	9.12
-30.01	9.30
-28.70	9.35
-27.61	9.28
-26.52	9.12
-25.43	9.23
-24.23	9.23
-23.16	9.22
-22.15	9.23
-21.06	9.23
-20.06	9.19
-19.04	9.16
-17.96	9.23
-16.87	9.18
-15.73	9.16
-14.64	9.20
-13.47	9.23
-12.45	9.24
-10.81	9.30
-9.61	9.33
-8.52	9.52
-7.21	10.20
-6.07	10.43
-4.84	10.66
-3.30	10.88
-2.27	10.94
-1.22	10.99
0.00	10.99
1.05	11.00
2.29	11.03
3.70	10.95
4.93	10.75
6.05	10.57
7.19	10.27
8.23	10.01
9.27	9.66
10.40	9.18
11.41	8.79
12.55	8.40
13.59	7.91
14.92	7.28
16.04	6.90
17.11	6.50
18.24	6.21
19.29	5.85
20.39	5.52
21.48	4.98
22.80	5.06
23.81	5.60
25.09	6.16
26.19	6.11
27.45	6.19
28.60	6.22
29.64	6.23
30.75	6.26
31.76	6.22
32.81	6.25
34.34	6.30
35.78	6.28
36.88	6.27
38.24	6.26
39.43	6.25
40.52	6.25
41.65	6.25
42.91	6.23
44.01	6.20
45.22	6.18
46.82	6.19
47.84	6.21
49.02	6.22
50.00	6.21

Dwarsprofiel dijkpalen
Datum: 09/10/2023

Legenda
- Aanbrengen klei C2
- Aanbrengen klei C3
- Aanbrengen kernmateriaal
- Aanbrengen teelaarde
- Aanbrengen verharding
- Aanbrengen wegfundering
- Aanbrengen zand
- Aanbrengen bermverharding
- Verwijderen teelaarde
- Verwijderen grond
- Aanbrengen stabiliteitsscherm
- Aanbrengen stabiliteits-/pipingscherm
- Aanbrengen pipingscherm
- Aanbrengen grofzandbarriere

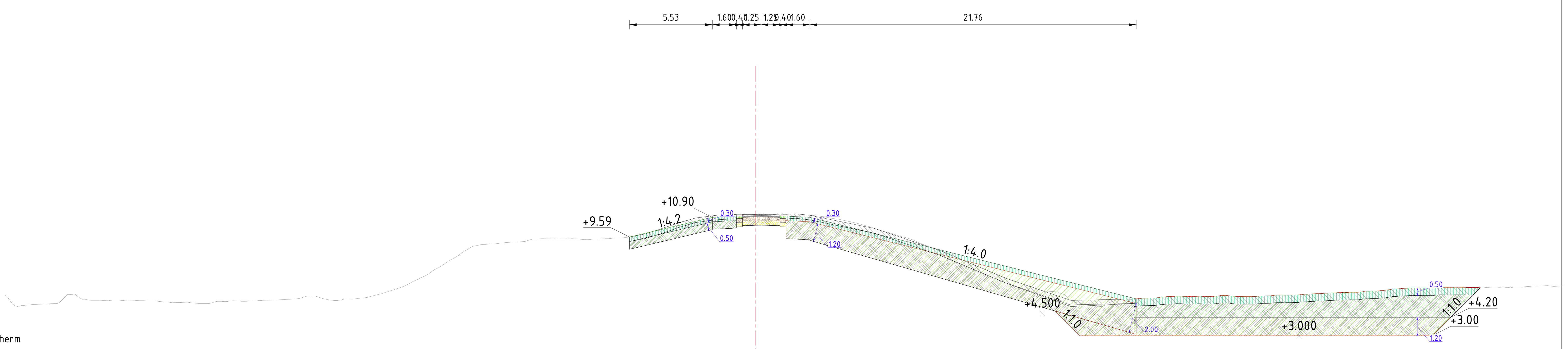

Dwarsprofiel A509
Schaal 1:250

Afstand nieuwe situatie	Hoogte nieuwe situatie
-8.26	9.64
-5.40	10.25
-2.06	10.94
-1.06	10.98
0.00	10.99
1.64	10.99
2.84	10.94
14.46	8.19
25.33	5.48

Afstand bestaande situatie	Hoogte bestaande situatie
-50.00	5.68
-49.37	5.00
-48.24	5.07
-45.87	5.74
-44.70	5.44
-43.48	5.36
-42.31	5.33
-41.06	5.34
-39.90	5.30
-38.87	5.21
-37.52	5.18
-36.37	5.16
-35.21	5.28
-33.98	5.30
-32.75	5.36
-31.60	5.41
-30.41	5.49
-29.37	5.65
-28.36	5.38
-27.35	5.45
-26.24	5.52
-25.22	5.72
-24.05	6.09
-22.71	6.68
-21.52	7.32
-20.50	7.95
-19.37	8.67
-18.21	9.08
-16.40	9.23
-15.37	9.28
-14.24	9.47
-13.02	9.46
-11.72	9.45
-10.56	9.45
-9.37	9.52
-8.17	9.62
-6.87	9.95
-5.82	10.31
-4.51	10.71
-3.39	10.93
-2.37	11.06
-1.23	11.09
0.00	11.09
1.12	11.10
2.63	11.14
3.74	11.02
4.84	10.88
6.35	10.60
7.49	10.30
8.81	9.90
10.08	9.52
11.13	9.12
12.13	8.73
13.13	8.37
14.21	7.88
15.38	7.40
16.41	6.95
17.63	6.50
18.63	6.17
19.82	5.95
20.84	5.55
22.87	4.96
24.14	5.41
25.63	5.49
26.64	5.51
27.73	5.60
28.86	5.62
30.14	5.61
31.14	5.69
32.14	5.61
33.14	5.60
34.37	5.67
35.39	5.70
36.53	5.76
38.08	5.83
39.14	5.89
40.17	5.89
41.20	5.98
42.52	6.11
43.64	6.17
44.95	6.18
46.25	6.22
47.32	6.23
48.39	6.20
49.64	6.23
50.86	6.26
52.14	6.31
53.18	6.29

Dwarsprofiel dijkpalen
Datum: 09/10/2023

Legenda

- Aanbrengen klei C2
- Aanbrengen klei C3
- Aanbrengen kernmateriaal
- Aanbrengen teelaarde
- Aanbrengen verharding
- Aanbrengen wegfundering
- Aanbrengen zand
- Aanbrengen bermverharding
- Verwijderen teelaarde
- Verwijderen grond
- Aanbrengen stabiliteitsscherm
- Aanbrengen stabiliteits-/pipingscherm
- Aanbrengen pipingscherm
- Aanbrengen grofzandbarriere

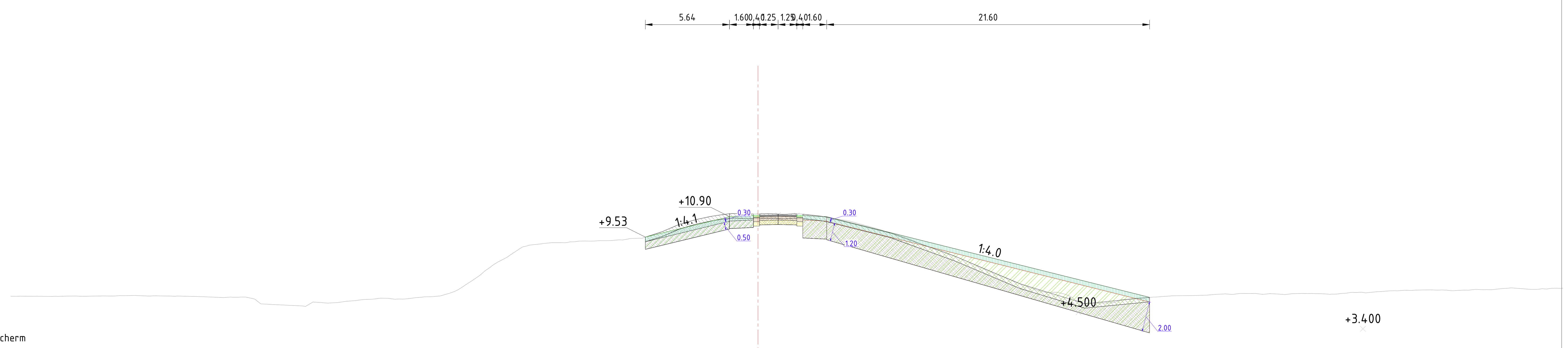

Dwarsprofiel A510
Schaal 1:250

Afstand nieuwe situatie	Hoogte nieuwe situatie
-7.58	9.50
-4.60	10.20
-1.03	10.94
0.00	10.98
1.42	10.99
2.67	10.99
3.87	10.94
15.56	8.18
26.33	5.49

Afstand bestaande situatie	Hoogte bestaande situatie
-50.00	5.57
-49.36	5.58
-48.20	5.58
-46.41	5.58
-45.25	5.57
-43.83	5.59
-42.26	5.61
-41.18	5.61
-39.97	5.60
-38.88	5.59
-37.13	5.55
-35.26	5.52
-34.26	5.52
-33.26	5.06
-29.73	5.19
-28.72	5.12
-27.51	5.24
-26.36	5.36
-25.26	5.45
-24.05	5.40
-22.84	5.48
-21.77	5.54
-20.76	5.74
-19.62	6.30
-18.61	6.98
-17.42	7.86
-16.26	8.55
-15.26	9.00
-13.78	9.16
-12.75	9.18
-11.59	9.28
-10.36	9.30
-9.06	9.34
-7.76	9.45
-6.75	9.77
-5.66	10.20
-4.32	10.66
-3.25	10.91
-2.17	11.07
-1.15	11.09
0.00	11.08
1.03	11.10
2.25	11.09
3.44	11.02
4.73	10.84
5.85	10.65
6.90	10.39
8.14	10.04
9.16	9.72
10.25	9.36
11.46	8.87
12.80	8.41
13.86	7.97
15.02	7.45
16.15	6.97
17.53	6.41
18.75	5.95
19.99	5.84
21.25	5.30
22.50	5.10
23.75	5.15
24.79	5.39
25.88	5.47
27.41	5.58
29.06	5.62
30.19	5.66
31.24	5.73
32.25	5.77
33.26	5.77
34.74	5.73
35.75	5.75
36.80	5.76
38.16	5.72
39.36	5.78
40.65	5.80
42.25	5.94
43.25	5.98
44.45	5.99
45.75	5.99
46.75	5.96
47.81	6.02
49.04	6.02
50.20	6.12
51.32	6.06
52.46	6.08
53.66	6.11

Dwarsprofiel dijkpalen
Datum: 09/10/2023

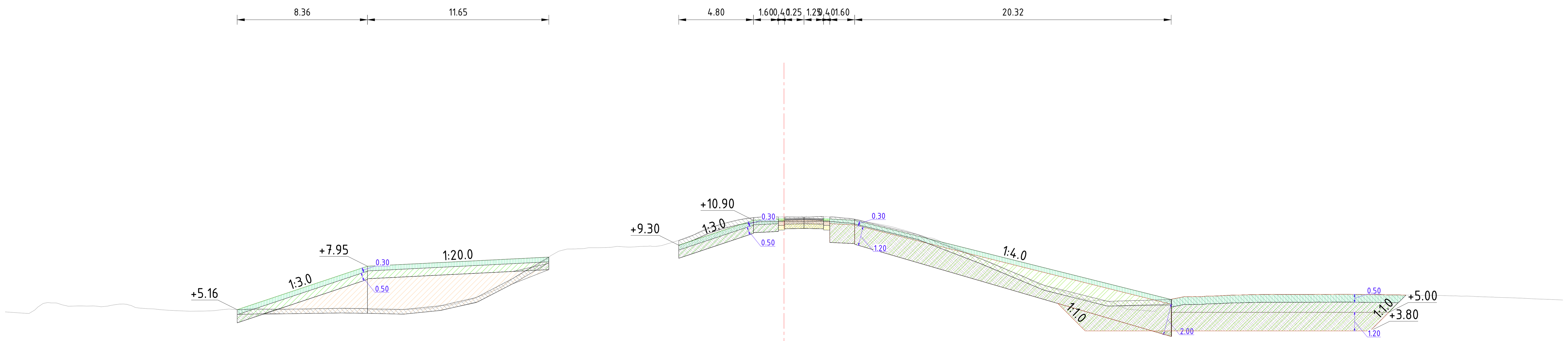

Legenda

- Aanbrengen klei C2
- Aanbrengen klei C3
- Aanbrengen kernmateriaal
- Aanbrengen teelaarde
- Aanbrengen verharding
- Aanbrengen wegfundering
- Aanbrengen zand
- Aanbrengen bermverharding
- Verwijderen teelaarde
- Verwijderen grond
- Aanbrengen stabiliteitsscherm
- Aanbrengen stabiliteits-/pipingscherm
- Aanbrengen pipingscherm
- Aanbrengen grofzandbarriere

Dwarsprofiel A511
Schaal 1:250

Afstand nieuwe situatie	Hoogte nieuwe situatie
-35.00	5.20
-34.28	5.44
-26.74	7.95
-16.20	8.48
-15.13	8.53
-7.44	9.24
-6.34	9.44
-1.82	10.91
0.00	10.99
2.54	10.99
4.54	10.90
23.08	6.26
24.88	5.82

Afstand bestaande situatie	Hoogte bestaande situatie
-50.00	5.02
-48.11	5.13
-47.04	5.60
-45.88	5.39
-44.76	5.40
-43.45	5.39
-42.41	5.53
-41.37	5.26
-40.05	5.17
-38.51	5.08
-37.38	5.07
-36.13	5.16
-34.93	5.15
-33.75	5.23
-32.69	5.19
-31.66	5.21
-30.47	5.20
-29.45	5.23
-28.20	5.26
-26.65	5.22
-25.62	5.14
-24.37	5.18
-23.36	5.21
-22.30	5.33
-21.12	5.54
-19.83	5.92
-18.82	6.31
-17.64	6.99
-16.53	7.70
-15.46	8.27
-14.45	8.92
-13.25	9.07
-11.98	9.14
-10.70	9.22
-9.61	9.19
-8.23	9.22
-7.12	9.50
-5.92	9.89
-4.67	10.42
-3.56	10.77
-2.41	11.02
-1.27	11.12
0.00	11.11
1.31	11.10
2.35	11.14
3.39	11.10
4.50	10.97
5.53	10.75
6.62	10.55
7.67	10.28
8.72	9.94
9.86	9.63
11.00	9.14
12.46	8.49
13.74	7.98
14.79	7.52
15.88	7.03
16.98	6.64
18.04	6.28
19.05	5.90
20.64	5.73
21.99	5.21
23.82	5.06
24.89	5.84
25.89	6.00
27.17	6.04
28.37	6.08
29.50	6.11
30.69	6.14
31.80	6.14
32.82	6.14
33.97	6.14
35.45	6.15
36.99	6.14
38.54	6.12
39.66	6.10
40.77	6.08
41.98	6.08
43.02	6.05
44.28	6.02
45.56	5.97
46.68	5.93
47.97	5.87
49.10	5.83
50.00	5.78

Dwarsprofiel dijkpalen
Datum: 09/10/2023

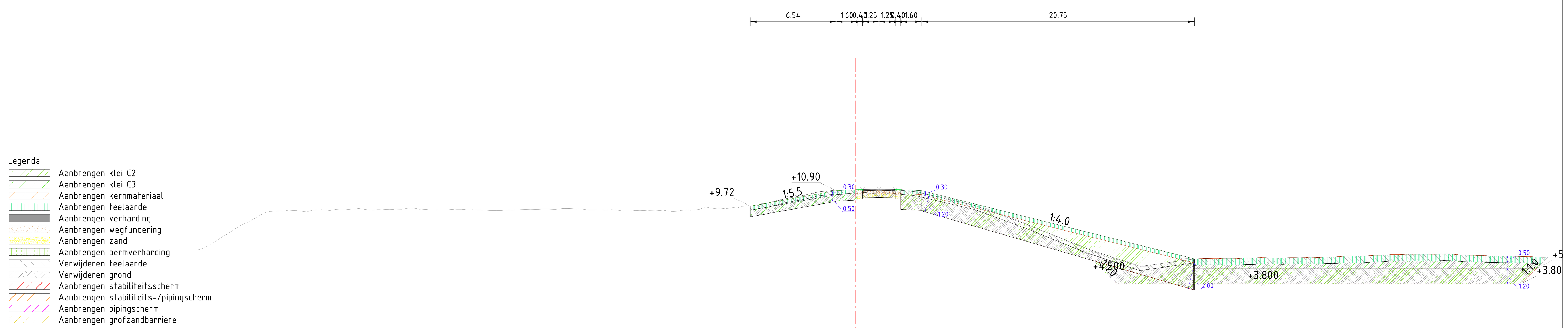

Dwarsprofiel A512
Schaal 1:250

Afstand nieuwe situatie	Hoogte nieuwe situatie
-7.78	9.77
-7.45	9.83
-1.36	10.90
0.00	10.97
3.06	10.99
5.06	10.90
6.43	10.55
25.75	5.72

Afstand bestaande situatie	Hoogte bestaande situatie
-50.00	6.40
-49.54	6.54
-48.53	7.13
-47.35	7.89
-46.14	8.54
-44.86	9.24
-43.71	9.35
-42.57	9.39
-41.29	9.43
-39.93	9.40
-38.86	9.44
-37.79	9.53
-36.75	9.42
-35.63	9.48
-34.45	9.49
-33.02	9.49
-31.63	9.44
-30.33	9.48
-29.00	9.44
-27.63	9.40
-26.36	9.44
-25.10	9.47
-23.86	9.49
-22.84	9.48
-21.59	9.53
-20.36	9.43
-19.33	9.44
-18.21	9.44
-16.78	9.40
-15.67	9.38
-14.65	9.43
-13.58	9.33
-12.56	9.41
-11.39	9.64
-10.37	9.58
-9.31	9.61
-8.21	9.72
-7.17	9.93
-6.01	10.15
-4.79	10.41
-3.64	10.62
-2.49	10.84
-1.25	10.97
0.00	11.03
1.34	11.00
2.44	11.00
3.45	10.92
4.58	10.83
5.70	10.58
6.87	10.36
8.00	10.05
9.06	9.77
10.24	9.44
11.35	9.00
12.41	8.63
13.42	8.18
14.55	7.73
15.62	7.30
16.74	6.85
17.76	6.38
18.88	5.96
20.09	5.64
21.41	5.23
23.26	5.10
24.64	5.70
26.12	5.72
27.46	5.73
28.69	5.76
30.15	5.79
31.31	5.80
32.47	5.79
33.77	5.80
35.24	5.82
36.30	5.86
37.52	5.92
38.67	5.93
39.89	5.98
41.10	6.04
42.15	6.06
43.22	6.07
44.58	6.08
46.23	6.00
47.33	5.97
48.36	5.93
49.42	5.93
51.35	5.87
52.46	5.84
52.91	5.84

Dwarsprofiel dijkpalen
Datum: 09/10/2023

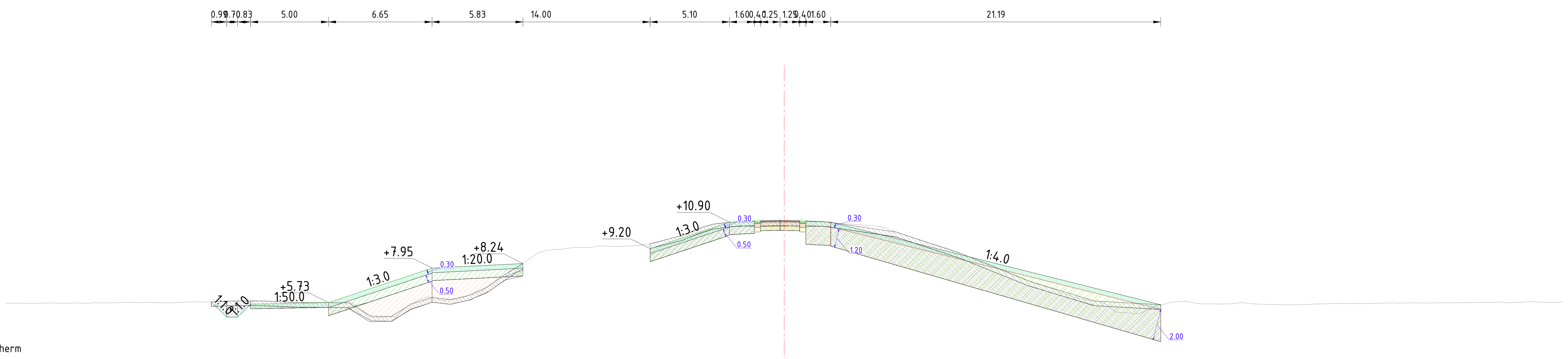

Legenda

- Aanbrengen klei C2
- Aanbrengen klei C3
- Aanbrengen kernmateriaal
- Aanbrengen teelaarde
- Aanbrengen verharding
- Aanbrengen wegfundering
- Aanbrengen zand
- Aanbrengen bermverharding
- Verwijderen teelaarde
- Verwijderen grond
- Aanbrengen stabiliteitsscherm
- Aanbrengen stabiliteits-/pipingscherm
- Aanbrengen pipingscherm
- Aanbrengen grofzandbarriere

Dwarsprofiel A513
Schaal 1:250

Afstand nieuwe situatie	Hoogte nieuwe situatie
-36.73	5.80
-35.27	4.94
-34.23	5.61
-29.34	5.71
-23.54	7.64
-21.90	7.99
-16.90	8.24
-15.70	8.37
-8.62	9.20
-3.52	10.90
-1.52	10.99
0.00	10.99
1.33	10.98
2.76	10.91
21.27	6.33
24.19	5.60

Afstand bestaande situatie	Hoogte bestaande situatie
-50.00	5.70
-49.00	5.70
-47.99	5.69
-46.69	5.70
-45.47	5.71
-44.38	5.72
-43.35	5.72
-42.01	5.76
-40.78	5.74
-39.50	5.72
-38.06	5.79
-36.72	5.79
-35.69	5.83
-34.57	5.84
-33.55	5.84
-32.02	5.76
-30.76	5.74
-29.68	5.75
-28.68	5.72
-27.49	5.55
-26.49	4.78
-24.44	5.36
-22.97	6.08
-21.95	5.87
-20.65	6.07
-19.43	6.50
-18.26	7.32
-16.87	8.18
-15.80	8.91
-14.58	9.15
-13.39	9.28
-12.38	9.28
-11.38	9.36
-10.37	9.35
-9.37	9.39
-8.35	9.56
-7.34	9.84
-6.00	10.23
-4.83	10.72
-3.83	10.85
-2.69	10.96
-1.58	10.93
0.00	10.95
1.26	10.93
2.46	10.94
3.66	10.82
4.79	10.75
6.13	10.61
7.60	10.12
8.76	9.73
9.95	9.37
11.14	8.98
12.19	8.58
13.19	8.18
14.47	7.63
15.67	7.14
16.94	6.70
18.25	6.21
19.33	5.91
20.35	5.76
22.43	5.05
23.60	5.40
24.87	5.76
25.87	5.81
26.89	5.65
28.18	5.64
29.31	5.73
30.38	5.64
31.67	5.61
32.71	5.59
34.10	5.64
35.12	5.67
36.22	5.67
37.31	5.67
38.56	5.71
39.78	5.71
41.08	5.71
42.70	5.72
43.92	5.74
45.10	5.74
46.31	5.74
47.32	5.75
48.39	5.76
49.68	5.76
50.00	5.78

Dwarsprofiel dijkpalen
Datum: 09/10/2023

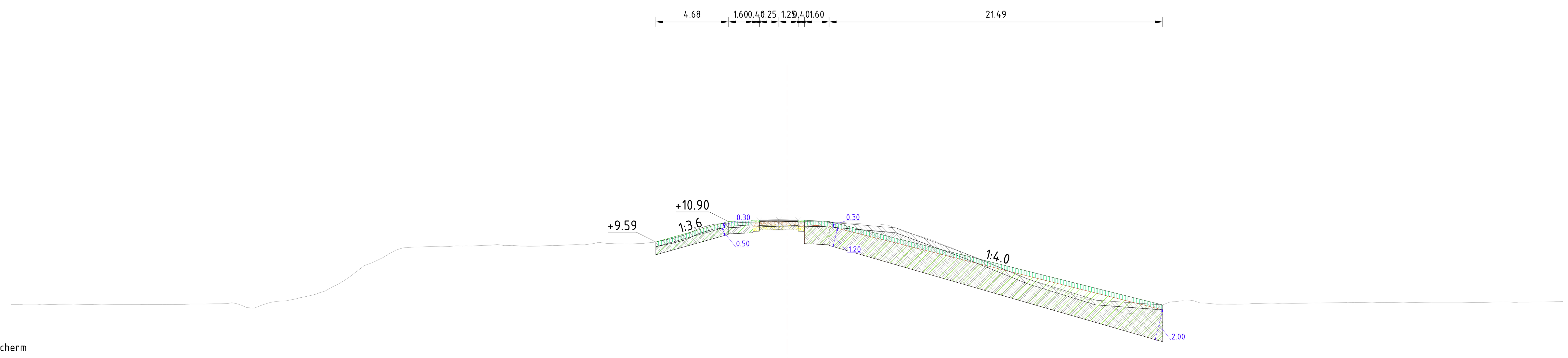

Legenda

- Aanbrengen klei C2
- Aanbrengen klei C3
- Aanbrengen kernmateriaal
- Aanbrengen teelaarde
- Aanbrengen verharding
- Aanbrengen wegfundering
- Aanbrengen zand
- Aanbrengen bermverharding
- Verwijderen teelaarde
- Verwijderen grond
- Aanbrengen stabiliteitsscherm
- Aanbrengen stabiliteits-/pipingscherm
- Aanbrengen pipingscherm
- Aanbrengen grofzandbarriere

Dwarsprofiel A514
Schaal 1:250

Afstand nieuwe situatie	Hoogte nieuwe situatie
-8.78	9.54
-8.13	9.68
-3.78	10.90
-1.78	10.99
0.00	10.99
1.08	10.98
2.56	10.91
22.07	6.06
24.27	5.51

Afstand bestaande situatie	Hoogte bestaande situatie
-50.00	5.55
-49.20	5.54
-48.01	5.54
-46.84	5.57
-45.65	5.57
-44.55	5.54
-43.23	5.54
-42.21	5.55
-41.08	5.55
-39.98	5.56
-38.83	5.57
-37.67	5.59
-36.52	5.60
-35.51	5.62
-34.29	5.35
-33.28	5.70
-32.27	5.79
-31.10	6.05
-29.76	6.43
-28.55	7.09
-27.24	8.06
-25.89	8.67
-24.72	9.21
-23.56	9.26
-22.22	9.27
-20.92	9.31
-19.77	9.36
-18.68	9.41
-17.67	9.36
-16.58	9.31
-15.29	9.36
-14.13	9.39
-12.64	9.45
-11.63	9.50
-10.60	9.46
-9.24	9.49
-8.14	9.64
-7.02	9.87
-5.57	10.49
-4.45	10.76
-2.97	10.84
-1.26	10.88
0.00	10.90
1.13	10.89
2.13	10.89
3.37	10.84
4.46	10.78
5.69	10.74
6.80	10.56
8.00	10.11
9.01	9.83
10.40	9.28
11.65	8.78
12.71	8.38
14.27	7.72
15.64	7.16
16.68	6.77
17.70	6.43
18.74	6.06
20.09	5.81
21.09	5.38
22.30	4.96
23.61	5.13
24.62	5.70
25.63	5.79
26.63	5.65
27.64	5.58
28.91	5.58
30.03	5.62
31.25	5.65
32.54	5.63
33.58	5.65
34.87	5.67
36.08	5.68
37.37	5.70
38.40	5.69
39.41	5.70
40.52	5.68
41.54	5.67
43.05	5.66
44.51	5.69
45.67	5.71
46.84	5.70
48.09	5.72
49.41	5.73
50.00	5.75

Dwarsprofiel dijkpalen
Datum: 09/10/2023

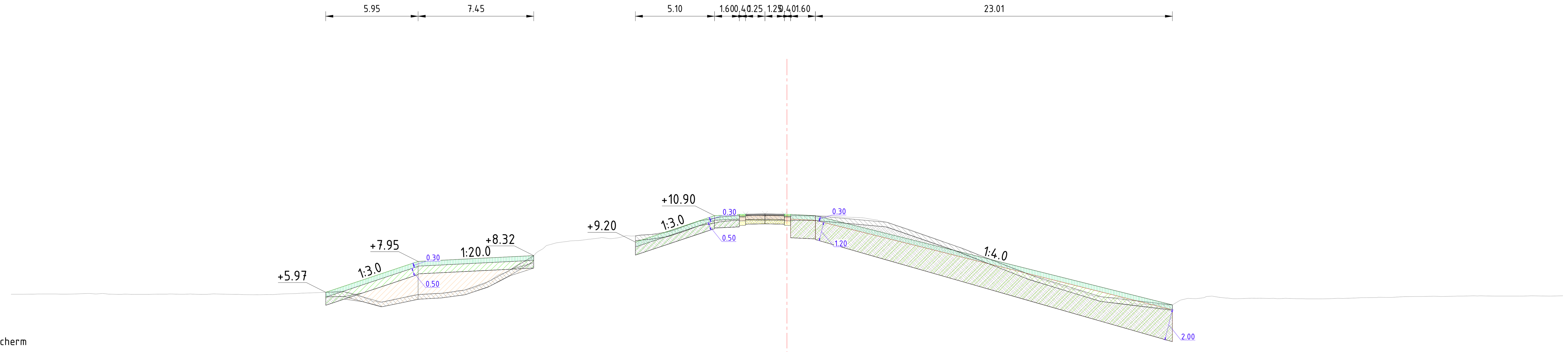

Legenda

- Aanbrengen klei C2
- Aanbrengen klei C3
- Aanbrengen kernmateriaal
- Aanbrengen teelaarde
- Aanbrengen verharding
- Aanbrengen wegfundering
- Aanbrengen zand
- Aanbrengen bermverharding
- Verwijderen teelaarde
- Verwijderen grond
- Aanbrengen stabiliteitsscherm
- Aanbrengen stabiliteits-/pipingscherm
- Aanbrengen pipingscherm
- Aanbrengen grofzandbarriere

Dwarsprofiel A515
Schaal 1:250

Afstand nieuwe situatie	Hoogte nieuwe situatie
-29.72	5.97
-23.77	7.95
-16.32	8.32
-9.77	9.20
-4.67	10.90
-2.67	10.99
0.00	10.98
1.83	10.90
24.84	5.15

Afstand bestaande situatie	Hoogte bestaande situatie
-50.00	5.84
-49.25	5.84
-48.07	5.85
-46.85	5.84
-45.68	5.86
-44.51	5.85
-43.37	5.84
-42.05	5.83
-40.91	5.84
-39.66	5.85
-38.45	5.85
-37.41	5.83
-36.36	5.84
-35.34	5.82
-34.13	5.80
-32.40	5.86
-31.07	5.91
-29.97	5.95
-28.77	6.04
-27.75	5.82
-26.73	5.39
-25.67	5.41
-24.61	5.64
-23.42	5.86
-22.14	5.90
-21.12	6.08
-20.09	6.27
-19.07	6.74
-17.90	7.34
-16.81	7.98
-15.72	8.76
-14.65	9.18
-13.46	9.29
-12.42	9.42
-11.42	9.42
-10.40	9.61
-9.36	9.68
-8.31	9.70
-7.28	9.94
-6.09	10.41
-4.96	10.68
-3.66	10.87
-2.61	10.92
-1.46	10.91
0.00	10.90
1.41	10.89
2.66	10.89
3.79	10.81
4.96	10.75
6.45	10.47
8.04	9.96
9.14	9.56
10.18	9.18
11.21	8.84
12.48	8.32
13.97	7.76
15.13	7.32
16.26	6.86
17.27	6.52
18.57	6.12
19.73	5.73
20.74	5.63
22.11	5.34
24.82	5.14
25.85	5.57
26.87	5.61
27.89	5.63
29.00	5.55
30.26	5.57
31.36	5.58
32.82	5.55
34.26	5.54
35.50	5.57
36.74	5.60
38.04	5.63
39.34	5.66
40.41	5.69
41.67	5.71
42.98	5.71
44.24	5.73
45.59	5.72
46.84	5.72
47.98	5.73
49.06	5.72
50.00	5.73

Dwarsprofiel dijkpalen
Datum: 09/10/2023

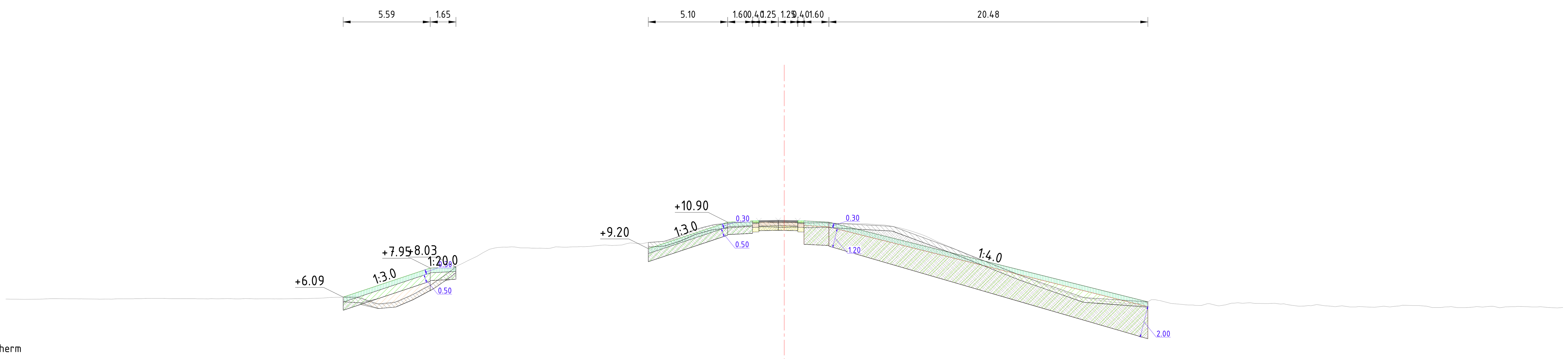

Legenda

- Aanbrengen klei C2
- Aanbrengen klei C3
- Aanbrengen kernmateriaal
- Aanbrengen teelaarde
- Aanbrengen verharding
- Aanbrengen wegfundering
- Aanbrengen zand
- Aanbrengen bermverharding
- Verwijderen teelaarde
- Verwijderen grond
- Aanbrengen stabiliteitsscherm
- Aanbrengen stabiliteits-/pipingscherm
- Aanbrengen pipingscherm
- Aanbrengen grofzandbarriere

Dwarsprofiel A516
Schaal 1:250

Hoogte nieuwe situatie	6.09	7.95	8.03	9.20	10.90	10.99	10.99	10.98	10.90	5.78
Afstand nieuwe situatie	-28.33	-22.73	-21.08	-8.73	-3.63	-1.63	0.00	1.27	2.87	23.34

Hoogte bestaande situatie	5.96	5.95	5.98	5.98	5.97	5.97	5.98	5.99	6.00	5.99	5.98	5.99	5.97	5.98	5.97	6.01	6.06
Afstand bestaande situatie	-50.00	-48.85	-47.08	-46.07	-45.05	-43.57	-42.42	-41.38	-39.93	-38.41	-37.33	-36.06	-35.01	-33.69	-32.56	-30.40	-29.19

Hoogte bestaande situatie	6.09	5.82	5.64	6.01	6.62	7.20	8.10	8.58	9.17	9.29	9.24	9.23	9.32	9.31	9.34	9.44	9.43
Afstand bestaande situatie	-28.15	-26.76	-25.76	-24.34	-23.25	-22.23	-20.99	-19.98	-18.92	-17.84	-16.80	-15.73	-14.65	-13.61	-12.54	-11.52	-10.42

Hoogte bestaande situatie	9.53	9.62	9.78	10.35	10.62	10.85	10.91	10.91	10.87	10.88	10.87	10.81	10.80	10.73	10.55	10.20	9.67
Afstand bestaande situatie	-9.36	-8.29	-7.23	-5.98	-4.97	-3.49	-2.45	-1.14	0.00	1.04	2.57	3.69	5.24	6.30	7.36	8.55	9.79

Hoogte bestaande situatie	8.75	8.21	7.68	7.24	6.80	6.32	6.05	5.84	5.74	5.64	5.93	5.68	5.58	5.66	5.58	5.69	5.67
Afstand bestaande situatie	11.90	13.33	14.70	15.84	16.85	18.22	19.29	20.40	21.41	22.48	23.59	24.83	25.93	27.17	28.28	29.43	30.98

Hoogte bestaande situatie	5.65	5.50	5.60	5.47	5.46	5.44	5.47	5.55	5.51	5.42	5.42	5.45	5.50	5.47	5.47	5.42	5.42
Afstand bestaande situatie	32.09	33.15	34.19	35.38	36.70	37.92	38.99	40.07	41.12	42.18	43.19	44.23	45.37	46.43	47.72	49.06	50.00

Dwarsprofiel dijkpalen
Datum: 09/10/2023

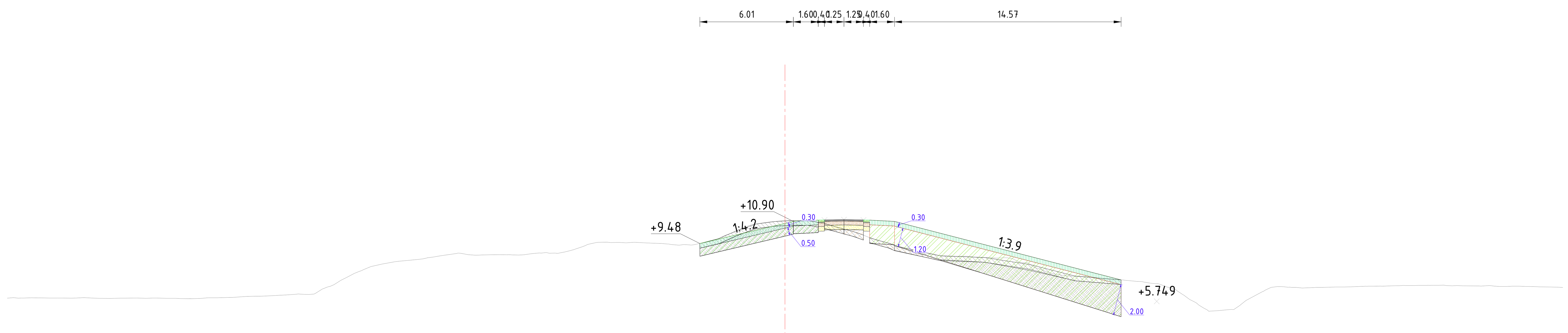

Legenda
- Aanbrengen klei C2
- Aanbrengen klei C3
- Aanbrengen kernmateriaal
- Aanbrengen teelaarde
- Aanbrengen verharding
- Aanbrengen wegfundering
- Aanbrengen zand
- Aanbrengen bermverharding
- Verwijderen teelaarde
- Verwijderen grond
- Aanbrengen stabiliteitsscherm
- Aanbrengen stabiliteits-/pipingscherm
- Aanbrengen pipingscherm
- Aanbrengen grofzandbarriere

Dwarsprofiel A517
Schaal 1:250

Afstand nieuwe situatie	Hoogte nieuwe situatie
-5.48	9.45
0.00	10.80
1.93	10.97
4.66	10.99
6.78	10.91
19.86	7.49
21.61	7.04

Afstand bestaande situatie	Hoogte bestaande situatie
-50.00	5.95
-48.92	5.97
-47.78	5.97
-46.46	5.97
-45.07	5.98
-44.07	5.94
-42.73	5.95
-41.66	5.96
-40.41	5.96
-38.86	5.93
-37.58	5.94
-36.50	5.98
-35.49	6.01
-33.75	6.08
-32.52	6.14
-31.30	6.22
-30.29	6.22
-29.24	6.71
-28.19	7.28
-27.13	7.77
-25.73	8.18
-24.46	8.37
-23.27	8.48
-21.99	8.71
-20.37	8.76
-18.99	8.74
-17.49	8.74
-16.18	8.83
-15.15	8.85
-14.11	8.94
-13.06	9.26
-11.94	9.56
-10.67	9.54
-9.67	9.55
-8.65	9.50
-7.29	9.41
-5.95	9.38
-4.87	9.60
-3.67	10.06
-2.57	10.54
-1.28	10.82
0.00	10.96
1.52	10.94
2.57	10.76
3.67	10.44
4.93	10.06
5.97	9.69
7.29	9.22
8.34	8.87
9.38	8.80
10.41	8.64
11.74	8.65
13.04	8.57
14.08	8.57
15.12	8.25
16.17	7.89
17.19	7.53
18.43	7.36
19.62	7.33
20.83	7.19
21.86	7.11
22.95	7.02
24.00	6.88
25.04	6.56
26.08	5.83
27.13	5.21
28.44	5.21
29.64	5.81
30.66	6.36
31.82	6.70
32.85	6.65
34.03	6.64
35.13	6.67
36.22	6.68
37.37	6.72
39.00	6.75
40.40	6.76
41.45	6.78
42.49	6.77
43.55	6.75
44.61	6.74
45.92	6.71
47.19	6.73
48.40	6.69
49.53	6.67
50.00	6.64

Dwarsprofiel dijkpalen
Datum: 09/10/2023

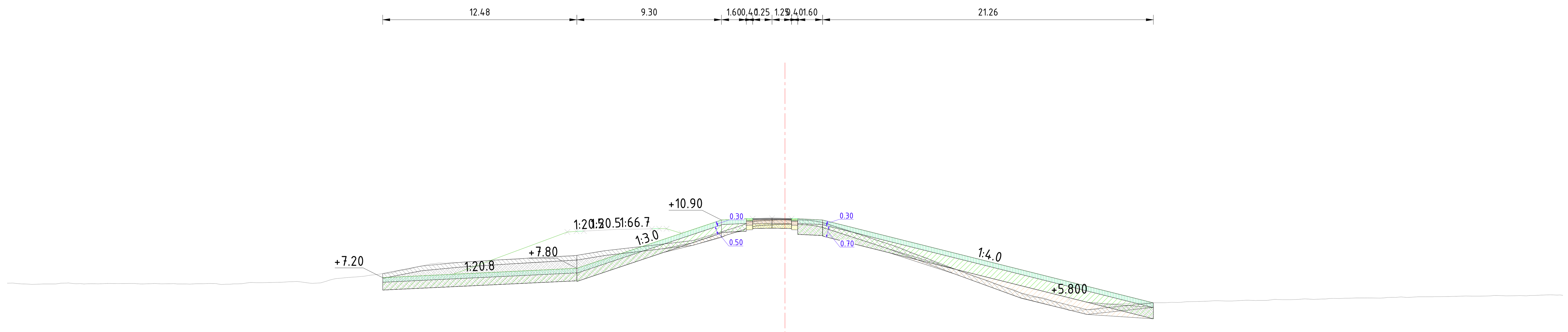

Legenda

- Aanbrengen klei C2
- Aanbrengen klei C3
- Aanbrengen kernmateriaal
- Aanbrengen teelaarde
- Aanbrengen verharding
- Aanbrengen wegfundering
- Aanbrengen zand
- Aanbrengen bermverharding
- Verwijderen teelaarde
- Verwijderen grond
- Aanbrengen stabiliteitsscherm
- Aanbrengen stabiliteits-/pipingscherm
- Aanbrengen pipingscherm
- Aanbrengen grofzandbarriere

Dwarsprofiel A518
Schaal 1:250

Hoogte nieuwe situatie	7.20 7.42 7.99 8.60 9.38 10.17 10.22 10.30 10.34 10.04 10.50 10.90 10.99 10.99 10.92 9.99 5.57
Afstand nieuwe situatie	-25.86 -21.31 -19.78 -18.11 -16.02 -13.40 -12.26 -10.74 -8.03 -6.65 -5.28 -4.08 -2.08 0.00 2.07 6.05 23.72
Hoogte bestaande situatie	6.85 6.80 6.79 6.84 6.81 6.80 6.82 6.81 6.83 6.82 6.78 6.83 6.77 6.81 6.88 6.93 6.84 7.06 7.20 7.30 7.47 7.66 7.86 8.08 8.13 8.23 8.32 8.38 8.48 8.49 8.62 8.81 8.98 9.11 9.22 9.37 9.51 9.63 9.90 10.31 10.65 10.87 10.94 10.88 10.70 10.34 9.93 9.51 9.12 8.66 8.22 7.83 7.46 7.12 6.60 6.18 5.96 5.63 5.09 5.18 5.52 5.54 5.59 5.62 5.65 5.69 5.70 5.75 5.73 5.79 5.80 5.82 5.86 5.89 5.89 5.93 5.97 5.97 5.99 6.02 6.02 6.03 6.03 6.08 6.09 6.07
Afstand bestaande situatie	-50.00 -49.12 -47.68 -46.58 -45.28 -44.15 -42.86 -41.65 -40.50 -39.30 -38.25 -37.03 -35.94 -34.93 -33.61 -31.74 -30.37 -29.23 -28.22 -27.04 -25.81 -24.80 -23.79 -22.77 -21.76 -20.35 -18.93 -17.20 -16.14 -14.92 -13.44 -12.31 -11.14 -9.97 -8.85 -7.77 -6.56 -5.55 -4.53 -3.52 -2.51 -1.16 0.00 1.54 2.56 3.73 5.09 6.15 7.40 8.49 9.58 10.67 11.68 12.69 14.10 15.24 16.24 17.34 18.38 20.15 21.31 22.60 23.73 24.81 25.83 27.23 28.30 29.69 30.85 31.95 33.00 34.51 35.62 36.71 38.13 39.24 40.56 41.66 42.69 43.75 45.12 46.35 47.65 48.66 49.88 50.00

Dwarsprofiel dijkpalen
Datum: 09/10/2023

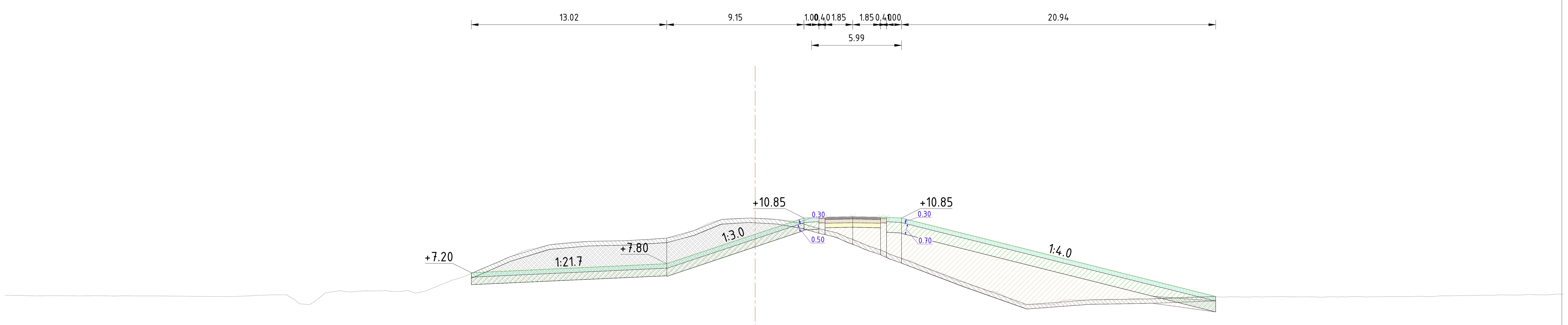

Legenda

- Aanbrengen klei C2
- Aanbrengen klei C3
- Aanbrengen kernmateriaal
- Aanbrengen teelaarde
- Aanbrengen verharding
- Aanbrengen wegfundering
- Aanbrengen zand
- Aanbrengen bermverharding
- Verwijderen teelaarde
- Verwijderen grond
- Aanbrengen stabiliteitsscherm
- Aanbrengen stabiliteits-/pipingscherm
- Aanbrengen pipingscherm
- Aanbrengen grofzandbarriere

Dwarsprofiel A519

Schaal 1:250

Afstand nieuwe situatie	Hoogte nieuwe situatie
-18.92	7.20
-5.90	7.80
0.00	9.77
3.25	10.85
4.25	10.90
6.50	10.94
8.35	10.91
9.75	10.85
30.69	5.62

Afstand bestaande situatie	Hoogte bestaande situatie
-50.00	5.69
-48.91	5.69
-47.58	5.66
-46.35	5.66
-45.05	5.65
-43.82	5.66
-42.07	5.66
-40.23	5.65
-39.01	5.64
-37.66	5.63
-35.91	5.61
-34.89	5.61
-33.22	5.68
-31.99	5.72
-30.70	5.40
-29.69	5.07
-28.69	5.83
-27.64	5.99
-26.63	5.95
-25.60	5.98
-24.41	5.99
-23.30	6.00
-22.16	5.93
-21.09	6.34
-19.86	6.79
-18.64	7.29
-17.64	7.71
-16.63	8.16
-15.13	8.75
-14.12	8.96
-12.97	9.16
-11.92	9.26
-10.89	9.29
-9.19	9.33
-8.14	9.36
-6.91	9.40
-5.88	9.52
-4.58	9.82
-3.53	10.28
-2.21	10.75
-1.08	10.83
0.00	10.84
1.16	10.78
2.45	10.66
3.68	10.31
4.95	9.98
6.30	9.47
7.44	9.02
8.48	8.67
9.48	8.25
10.49	7.96
11.49	7.48
12.50	7.06
13.50	6.64
14.50	6.32
15.51	5.93
17.02	5.45
18.67	5.09
19.72	5.09
21.03	5.40
22.04	5.37
23.21	5.41
24.28	5.42
25.39	5.47
26.44	5.45
27.67	5.52
29.13	5.58
30.18	5.60
31.28	5.57
32.46	5.58
33.82	5.58
35.14	5.60
36.35	5.59
37.42	5.57
38.78	5.58
39.83	5.61
40.91	5.59
42.64	5.61
43.65	5.61
44.83	5.60
46.21	5.66
47.32	5.67
48.39	5.70
49.66	5.73
51.07	5.71
52.62	5.72
[illegible]	[illegible]

Dwarsprofiel dijkpalen

Datum: 09/10/2023

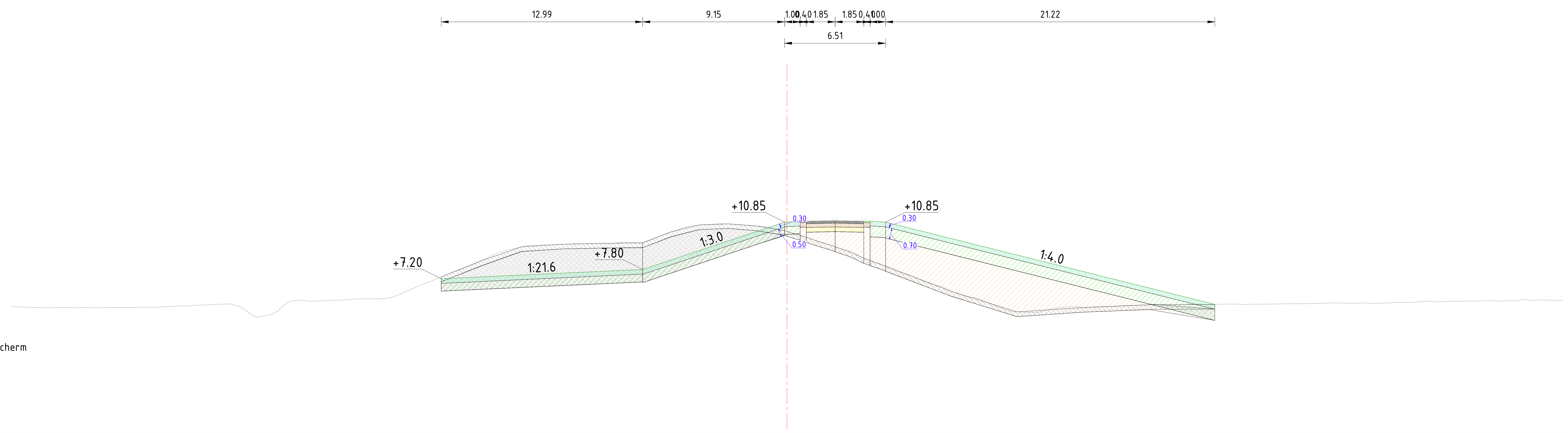

Legenda

- Aanbrengen klei C2
- Aanbrengen klei C3
- Aanbrengen kernmateriaal
- Aanbrengen teelaarde
- Aanbrengen verharding
- Aanbrengen wegfundering
- Aanbrengen zand
- Aanbrengen bermverharding
- Verwijderen teelaarde
- Verwijderen grond
- Aanbrengen stabiliteitsscherm
- Aanbrengen stabiliteits-/pipingscherm
- Aanbrengen pipingscherm
- Aanbrengen grofzandbarriere

Dwarsprofiel A520
Schaal 1:250

Afstand nieuwe situatie	Hoogte nieuwe situatie
-22.28	7.20
-9.30	7.80
0.00	10.86
1.25	10.91
3.10	10.94
4.95	10.91
6.35	10.85
27.58	5.54

Afstand bestaande situatie	Hoogte bestaande situatie
-50.00	5.40
-48.70	5.35
-47.12	5.35
-45.48	5.34
-44.40	5.32
-43.07	5.36
-42.00	5.36
-40.55	5.37
-39.47	5.43
-38.38	5.47
-37.25	5.53
-35.23	5.40
-33.72	4.80
-32.58	5.34
-31.25	5.81
-29.69	5.80
-28.59	5.83
-27.54	5.90
-25.93	5.91
-24.66	6.33
-23.53	6.81
-22.31	7.32
-21.13	7.76
-19.87	8.27
-18.54	8.91
-17.02	9.28
-15.82	9.38
-14.65	9.42
-13.56	9.45
-12.10	9.48
-10.65	9.53
-9.44	9.49
-8.43	9.84
-7.15	10.32
-5.99	10.62
-4.87	10.71
-3.81	10.74
-2.78	10.66
-1.09	10.52
0.00	10.25
1.12	9.91
2.65	9.42
3.97	8.97
4.98	8.51
6.31	8.04
7.66	7.48
8.77	7.06
9.96	6.69
11.12	6.19
12.24	5.96
13.28	5.51
14.35	5.09
15.36	5.04
16.61	5.16
18.54	5.40
19.74	5.39
21.04	5.42
22.22	5.48
23.34	5.52
24.37	5.53
25.92	5.54
26.98	5.54
28.24	5.57
29.47	5.54
31.54	5.57
32.57	5.59
34.18	5.61
35.27	5.65
36.70	5.62
37.82	5.61
39.12	5.67
40.21	5.69
41.40	5.76
42.54	5.73
43.57	5.76
45.41	5.78
46.63	5.78
47.86	5.82
48.98	5.83
50.00	5.81

Dwarsprofiel dijkpalen
Datum: 09/10/2023

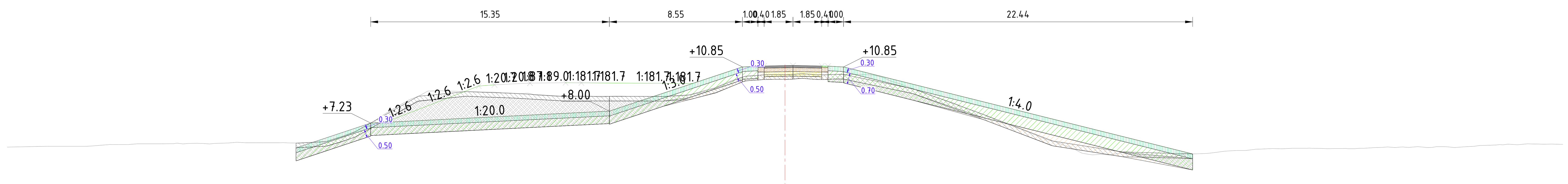

Legenda

- Aanbrengen klei C2
- Aanbrengen klei C3
- Aanbrengen kernmateriaal
- Aanbrengen teelaarde
- Aanbrengen verharding
- Aanbrengen wegfundering
- Aanbrengen zand
- Aanbrengen bermverharding
- Verwijderen teelaarde
- Verwijderen grond
- Aanbrengen stabiliteitsscherm
- Aanbrengen stabiliteits-/pipingscherm
- Aanbrengen pipingscherm
- Aanbrengen grofzandbarriere

Dwarsprofiel A521
Schaal 1:250

Hoogte nieuwe situatie	6.87, 6.93, 7.00, 7.07, 7.14, 7.21, 7.28, 8.14, 8.62, 9.37, 9.66, 9.74, 9.81, 9.82, 9.83, 9.82, 9.81, 9.79, 9.89, 10.02, 10.85, 10.91, 10.93, 10.91, 10.85, 5.24
Afstand nieuwe situatie	-32.34, -31.45, -30.27, -29.18, -27.98, -26.92, -25.71, -23.49, -22.26, -20.34, -19.16, -17.80, -16.39, -15.27, -13.75, -12.55, -9.91, -7.07, -5.21, -4.20, -2.74, -1.34, 0.00, 2.36, 3.76, 26.20
Hoogte bestaande situatie	5.69, 5.69, 5.73, 5.74, 5.73, 5.76, 5.85, 5.85, 5.89, 5.90, 5.92, 5.88, 5.94, 5.96, 5.96, 5.95, 5.95, 6.02, 6.31, 6.84, 7.45, 8.33, 8.96, 9.32, 9.28, 9.24, 9.22, 9.15, 9.14, 9.01, 8.97, 8.97, 8.91, 8.97, 8.95, 8.94, 9.09, 9.32, 9.88, 10.26, 10.35, 10.35, 10.41, 10.33, 10.37, 10.36, 10.23, 9.75, 9.25, 8.87, 8.49, 7.98, 7.45, 6.81, 6.32, 5.80, 5.29, 5.21, 5.25, 5.22, 5.02, 5.24, 5.28, 5.42, 5.46, 5.57, 5.60, 5.61, 5.58, 5.59, 5.61, 5.67, 5.68, 5.70, 5.70, 5.66, 5.74, 5.82, 5.84, 5.88, 5.86
Afstand bestaande situatie	-50.00, -49.58, -48.00, -46.74, -45.60, -44.50, -43.21, -42.15, -41.00, -39.63, -38.39, -36.98, -35.79, -34.65, -33.53, -31.96, -30.95, -29.75, -28.65, -27.33, -26.27, -24.85, -23.54, -22.27, -21.23, -19.89, -18.76, -17.54, -16.44, -15.36, -14.16, -13.01, -11.73, -10.66, -9.04, -7.75, -5.94, -4.83, -3.69, -2.52, -1.16, 0.00, 1.09, 2.15, 3.61, 4.77, 6.08, 7.41, 8.78, 9.79, 10.91, 12.23, 13.54, 15.25, 16.46, 17.92, 19.09, 20.26, 21.29, 22.60, 24.99, 26.10, 27.23, 28.28, 29.60, 30.97, 32.61, 33.69, 34.85, 35.85, 36.96, 38.29, 39.53, 40.64, 41.87, 43.04, 44.28, 45.70, 47.02, 48.47, 50.00

Dwarsprofiel dijkpalen
Datum: 09/10/2023

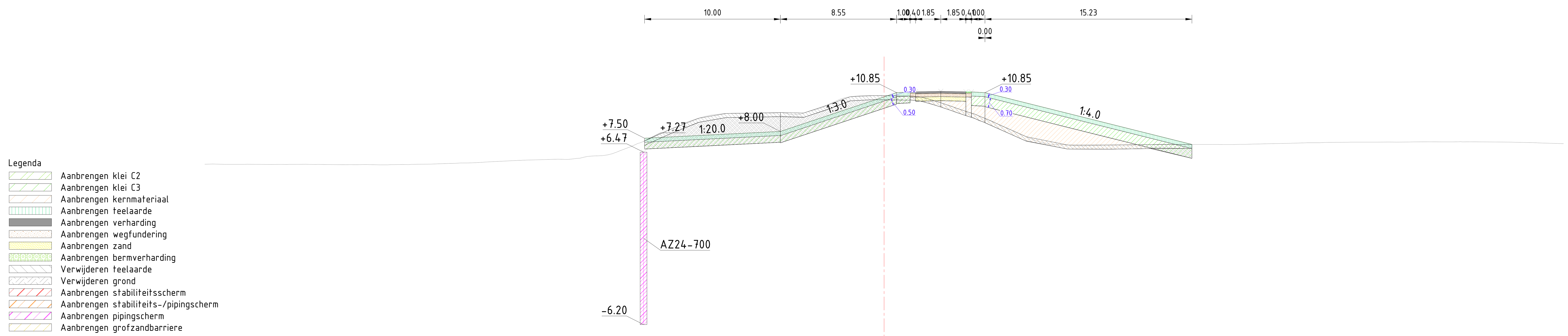

Dwarsprofiel A522
Schaal 1:250

Afstand nieuwe situatie	Hoogte nieuwe situatie
-17.63	7.50
-7.63	8.00
0.00	10.54
1.92	10.90
4.17	10.94
6.02	10.91
7.42	10.85
22.65	7.04

Afstand bestaande situatie	Hoogte bestaande situatie
-50.00	5.59
-49.40	5.60
-48.39	5.58
-46.89	5.58
-45.15	5.57
-43.78	5.57
-42.32	5.58
-41.31	5.57
-38.88	5.55
-37.87	5.56
-36.52	5.54
-35.43	5.57
-34.30	5.58
-32.77	5.62
-31.56	5.65
-30.17	5.69
-29.05	5.76
-26.39	5.89
-25.39	5.91
-24.27	5.95
-23.26	5.94
-21.81	6.16
-20.71	6.22
-19.65	6.48
-18.58	6.91
-17.12	7.52
-16.03	8.03
-15.03	8.42
-13.81	8.92
-12.58	9.22
-10.99	9.33
-9.30	9.35
-8.17	9.34
-6.65	9.21
-5.20	9.56
-4.08	9.98
-2.86	10.49
-1.59	10.64
0.00	10.62
1.79	10.60
2.89	10.48
4.20	10.09
5.27	9.73
6.32	9.37
7.61	8.89
8.79	8.35
10.07	7.78
11.12	7.33
12.19	7.04
13.78	6.98
15.12	6.96
16.13	6.99
17.62	7.01
19.03	7.03
20.77	7.06
22.81	7.04
24.17	7.04
25.35	7.03
26.64	7.05
28.15	7.09
29.90	7.13
31.24	7.16
32.36	7.18
34.14	7.20
36.31	7.21
37.70	7.21
38.95	7.22
40.20	7.23
41.57	7.23
43.15	7.23
45.33	7.21
46.35	7.20
47.73	7.18
48.78	7.13
50.00	7.10

Dwarsprofiel dijkpalen
Datum: 09/10/2023

Legenda

- Aanbrengen klei C2
- Aanbrengen klei C3
- Aanbrengen kernmateriaal
- Aanbrengen teelaarde
- Aanbrengen verharding
- Aanbrengen wegfundering
- Aanbrengen zand
- Aanbrengen bermverharding
- Verwijderen teelaarde
- Verwijderen grond
- Aanbrengen stabiliteitsscherm
- Aanbrengen stabiliteits-/pipingscherm
- Aanbrengen pipingscherm
- Aanbrengen grofzandbarriere

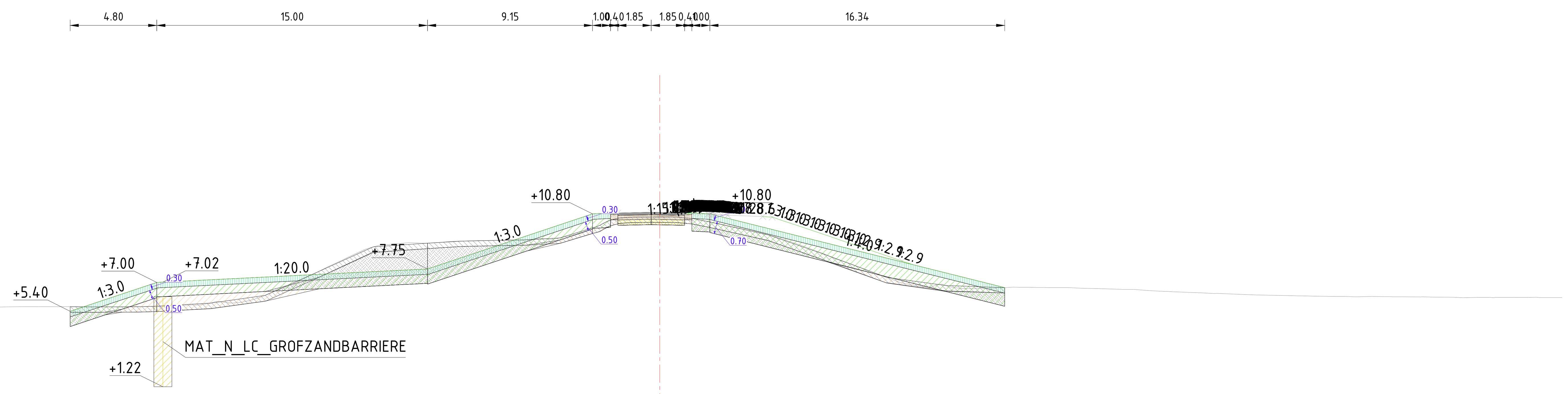

Dwarsprofiel A523
Schaal 1:250

Afstand nieuwe situatie	Hoogte nieuwe situatie
-32.66	5.40
-30.25	6.20
-27.86	7.00
-23.89	7.20
-22.84	7.25
-21.47	7.32
-19.66	7.41
-16.11	7.59
-15.10	7.64
-13.71	7.99
-12.06	8.37
-10.52	8.70
-9.24	8.95
-8.08	9.34
-6.25	9.95
-3.82	10.79
-2.39	10.83
-1.38	10.88
0.00	10.89
1.39	10.86
2.79	10.80
10.87	8.78
19.04	6.74

Afstand bestaande situatie	Hoogte bestaande situatie
-50.00	5.60
-49.42	5.62
-47.68	5.60
-46.56	5.63
-44.70	5.62
-43.39	5.64
-42.27	5.60
-41.07	5.65
-39.62	5.63
-38.48	5.65
-37.47	5.65
-36.14	5.65
-34.42	5.65
-33.37	5.65
-32.24	5.64
-30.48	5.64
-28.57	5.65
-27.31	5.71
-25.90	5.75
-24.87	5.86
-23.72	5.86
-22.52	6.05
-21.21	6.58
-20.04	7.06
-18.80	7.66
-17.65	8.21
-16.30	8.85
-15.25	9.09
-13.93	9.20
-12.72	9.18
-11.55	9.28
-10.31	9.31
-9.25	9.33
-7.68	9.34
-5.78	9.42
-4.37	9.76
-3.35	10.15
-2.31	10.58
-1.17	10.63
0.00	10.63
1.36	10.58
2.65	10.39
3.79	10.13
4.92	9.91
6.19	9.58
7.56	9.15
8.69	8.73
9.83	8.27
10.96	7.87
12.44	7.32
13.60	6.93
14.82	6.71
15.91	6.81
17.42	6.66
18.45	6.69
19.58	6.73
20.86	6.72
21.90	6.72
23.36	6.68
25.48	6.62
26.63	6.59
27.99	6.51
29.58	6.44
30.62	6.39
31.95	6.35
33.06	6.31
34.73	6.27
36.26	6.24
37.47	6.23
38.47	6.21
40.16	6.21
42.18	6.20
43.98	6.18
45.38	6.17
46.42	6.17
48.16	6.17
49.41	6.16
50.00	6.17

Dwarsprofiel dijkpalen
Datum: 09/10/2023

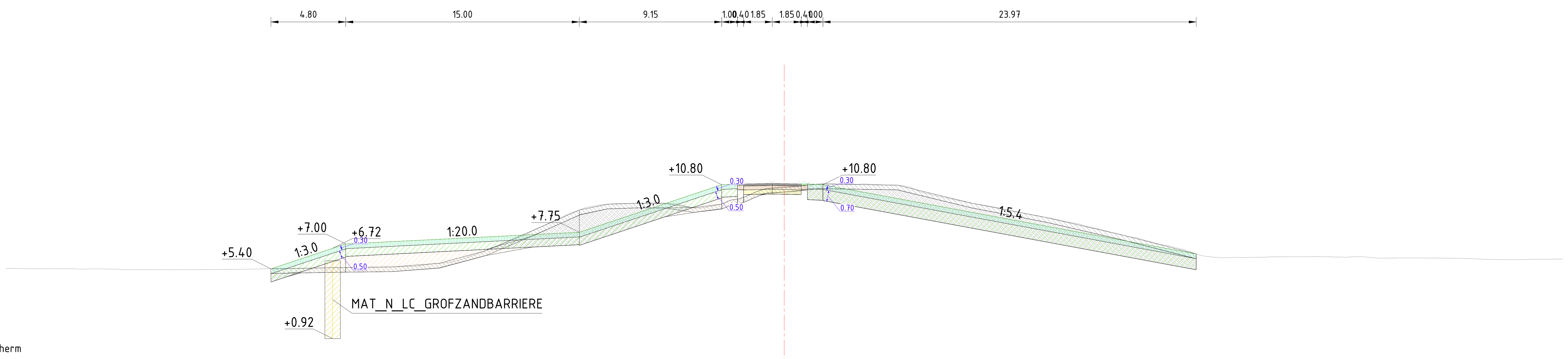

Legenda
- Aanbrengen klei C2
- Aanbrengen klei C3
- Aanbrengen kernmateriaal
- Aanbrengen teelaarde
- Aanbrengen verharding
- Aanbrengen wegfundering
- Aanbrengen zand
- Aanbrengen bermverharding
- Verwijderen teelaarde
- Verwijderen grond
- Aanbrengen stabiliteitsscherm
- Aanbrengen stabiliteits-/pipingscherm
- Aanbrengen pipingscherm
- Aanbrengen grofzandbarriere

Dwarsprofiel A524
Schaal 1:250

Afstand nieuwe situatie	Hoogte nieuwe situatie
-32.96	5.40
-28.16	7.00
-16.20	7.60
-13.16	7.75
-5.89	10.17
-4.01	10.80
-2.61	10.86
-1.14	10.89
0.00	10.88
1.09	10.86
2.28	10.81
21.74	7.25
26.46	6.37

Afstand bestaande situatie	Hoogte bestaande situatie
-50.00	5.42
-49.24	5.42
-48.07	5.40
-46.96	5.41
-45.23	5.39
-44.19	5.40
-42.54	5.36
-41.50	5.35
-39.85	5.35
-38.70	5.35
-37.61	5.36
-36.59	5.36
-35.43	5.37
-34.16	5.39
-32.91	5.41
-31.50	5.43
-30.30	5.45
-28.73	5.48
-27.70	5.49
-26.61	5.50
-24.74	5.54
-23.62	5.57
-22.50	5.74
-21.34	5.84
-20.33	6.14
-19.32	6.51
-18.21	6.95
-16.94	7.46
-15.86	8.00
-14.52	8.61
-13.25	9.14
-12.09	9.45
-10.94	9.58
-9.47	9.61
-8.06	9.62
-6.16	9.38
-5.13	9.33
-3.42	9.82
-2.27	10.14
-1.11	10.56
0.00	10.64
1.08	10.73
2.36	10.85
3.51	10.83
4.67	10.84
5.68	10.83
6.95	10.79
8.06	10.65
9.14	10.24
10.95	9.83
11.97	9.63
13.00	9.46
14.20	9.21
15.58	8.93
17.33	8.61
19.02	8.26
20.17	7.97
21.28	7.67
22.48	7.42
23.66	7.10
24.70	6.88
25.71	6.62
27.00	6.22
28.12	6.11
29.24	6.13
30.40	6.15
31.44	6.17
32.48	6.18
33.74	6.18
34.74	6.18
36.18	6.15
37.27	6.16
38.66	6.09
40.02	6.10
41.54	6.10
43.53	6.07
44.57	6.04
45.73	6.00
47.15	5.99
48.45	6.02
50.00	6.03

Dwarsprofiel dijkpalen
Datum: 09/10/2023

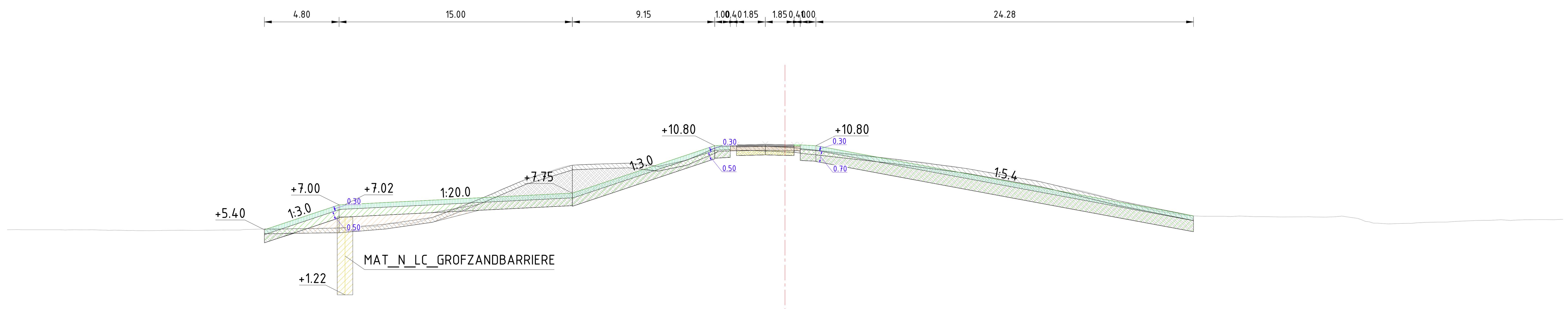

Legenda
- Aanbrengen klei C2
- Aanbrengen klei C3
- Aanbrengen kernmateriaal
- Aanbrengen teelaarde
- Aanbrengen verharding
- Aanbrengen wegfundering
- Aanbrengen zand
- Aanbrengen bermverharding
- Verwijderen teelaarde
- Verwijderen grond
- Aanbrengen stabiliteitsscherm
- Aanbrengen stabiliteits-/pipingscherm
- Aanbrengen pipingscherm
- Aanbrengen grofzandbarriere

Dwarsprofiel A525
Schaal 1:250

Hoogte nieuwe situatie	5.40	6.20	7.00	7.38	7.75	9.29	10.80	10.86	10.89	10.87	10.85	8.48	6.30
Afstand nieuwe situatie	-33.44	-31.02	-28.64	-20.99	-13.64	-9.01	-4.49	-3.09	-1.24	0.00	1.01	14.57	26.26

Hoogte bestaande situatie	5.40	5.40	5.40	5.39	5.39	5.37	5.36	5.34	5.35	5.36	5.37	5.38	5.42	5.43
Afstand bestaande situatie	-50.08	-48.58	-47.26	-46.10	-44.87	-43.85	-42.82	-41.18	-39.84	-38.82	-37.19	-35.63	-34.25	-32.80

Hoogte bestaande situatie	5.47	5.48	5.50	5.55	5.61	5.84	5.81	6.15	6.51	6.99	7.51	7.97	8.45	8.99
Afstand bestaande situatie	-31.54	-30.27	-28.93	-27.80	-26.52	-25.35	-23.93	-22.82	-21.74	-20.51	-19.30	-18.27	-17.14	-15.70

Hoogte bestaande situatie	9.31	9.55	9.61	9.64	9.68	9.64	9.42	9.63	10.03	10.56	10.76	10.80	10.76	10.70
Afstand bestaande situatie	-14.67	-13.64	-12.47	-11.26	-10.20	-9.01	-7.99	-6.95	-5.92	-4.69	-3.68	-2.40	-1.28	0.00

Hoogte bestaande situatie	10.60	10.48	10.22	10.13	10.03	9.91	9.78	9.61	9.47	9.30	9.06	8.82	8.61	8.36
Afstand bestaande situatie	1.15	2.25	4.07	5.12	6.18	7.44	8.45	9.68	10.80	11.83	13.34	14.65	15.84	16.95

Hoogte bestaande situatie	8.12	7.86	7.54	7.20	6.85	6.58	6.42	6.27	6.27	6.28	6.24	6.22	6.23	6.22
Afstand bestaande situatie	18.00	19.30	20.45	21.76	23.03	24.06	25.09	26.66	27.75	29.18	30.24	31.82	33.37	34.74

Hoogte bestaande situatie	6.28	6.13	5.82	5.80	5.84	5.89	5.94	5.99	6.02	6.01	6.05	6.07
Afstand bestaande situatie	35.77	36.82	37.83	39.36	40.63	41.95	43.21	44.39	45.62	46.93	48.59	50.00

Dwarsprofiel dijkpalen
Datum: 09/10/2023

Legenda

- Aanbrengen klei C2
- Aanbrengen klei C3
- Aanbrengen kernmateriaal
- Aanbrengen teelaarde
- Aanbrengen verharding
- Aanbrengen wegfundering
- Aanbrengen zand
- Aanbrengen bermverharding
- Verwijderen teelaarde
- Verwijderen grond
- Aanbrengen stabiliteitsscherm
- Aanbrengen stabiliteits-/pipingscherm
- Aanbrengen pipingscherm
- Aanbrengen grofzandbarriere

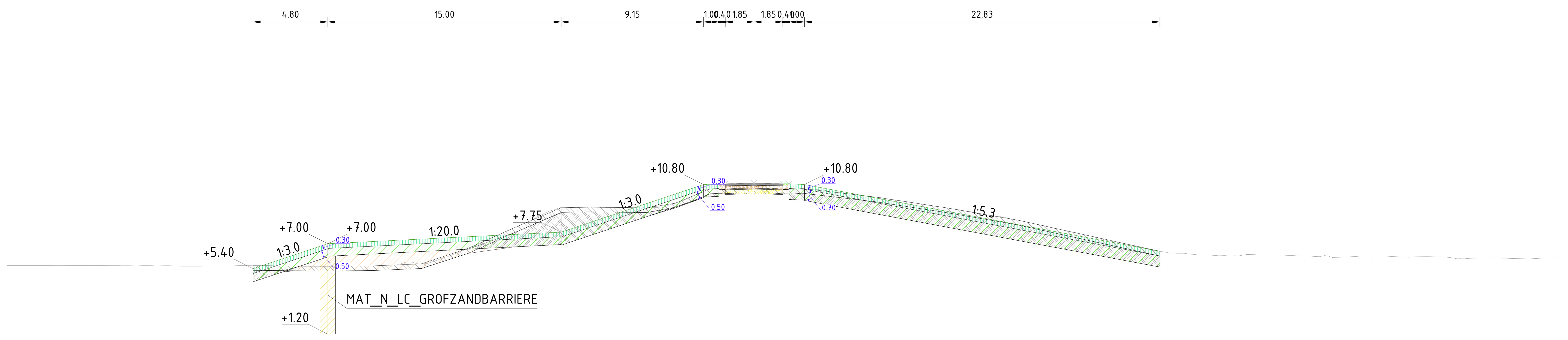

Dwarsprofiel A526
Schaal 1:250

Afstand nieuwe situatie	Hoogte nieuwe situatie
-34.19	5.40
-31.79	6.20
-29.39	7.00
-21.89	7.38
-14.39	7.75
-9.82	9.27
-5.24	10.80
-4.04	10.85
-2.92	10.88
-1.07	10.88
0.00	10.86
1.26	10.80
12.69	8.64
24.09	6.47

Afstand bestaande situatie	Hoogte bestaande situatie
-50.00	5.60
-48.78	5.60
-47.57	5.60
-46.05	5.60
-44.62	5.60
-43.34	5.59
-42.18	5.59
-41.17	5.60
-39.91	5.59
-38.66	5.55
-37.42	5.56
-35.31	5.59
-34.24	5.59
-33.23	5.59
-31.52	5.57
-30.22	5.56
-28.95	5.56
-27.67	5.57
-26.17	5.59
-25.01	5.64
-23.83	5.77
-22.76	5.81
-21.69	6.18
-20.55	6.64
-19.31	7.13
-18.04	7.74
-16.77	8.31
-15.46	8.96
-14.18	9.31
-13.02	9.35
-11.88	9.34
-10.80	9.33
-9.74	9.35
-8.73	9.31
-7.44	9.49
-6.44	9.82
-5.37	10.28
-4.27	10.52
-3.15	10.55
-2.13	10.58
-1.02	10.56
0.00	10.51
1.06	10.54
2.09	10.48
3.14	10.34
4.34	10.18
5.64	10.02
6.70	9.85
8.76	9.55
10.01	9.35
11.24	9.17
12.43	8.96
13.88	8.73
15.28	8.46
16.58	8.18
17.85	7.88
19.33	7.55
20.64	7.22
21.83	7.00
23.09	6.72
24.29	6.49
25.42	6.39
26.66	6.27
27.84	6.23
28.93	6.23
30.21	6.30
31.29	6.27
32.47	6.25
33.83	6.20
34.90	6.22
36.17	6.16
37.22	6.21
38.22	6.22
39.40	6.16
40.46	6.17
42.03	6.16
43.21	6.04
44.22	6.07
45.42	6.09
46.76	6.06
48.21	6.05
49.55	6.09
50.00	6.08

Dwarsprofiel dijkpalen
Datum: 09/10/2023

Legenda
- Aanbrengen klei C2
- Aanbrengen klei C3
- Aanbrengen kernmateriaal
- Aanbrengen teelaarde
- Aanbrengen verharding
- Aanbrengen wegfundering
- Aanbrengen zand
- Aanbrengen bermverharding
- Verwijderen teelaarde
- Verwijderen grond
- Aanbrengen stabiliteitsscherm
- Aanbrengen stabiliteits-/pipingscherm
- Aanbrengen pipingscherm
- Aanbrengen grofzandbarriere

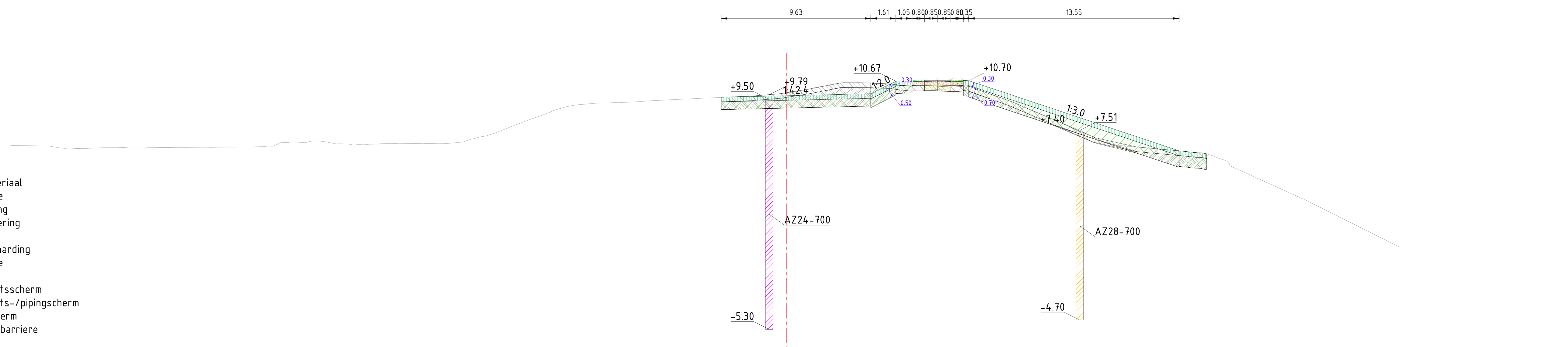

Dwarsprofiel A528
Schaal 1:200

Hoogte nieuwe situatie	9.68 9.63 9.83 10.09 10.45 10.66 10.72 10.75 10.72 9.04 6.61 6.18 6.06 6.00
Afstand nieuwe situatie	-4.20 -4.15 -2.48 0.00 4.79 7.03 8.08 9.68 11.33 16.73 24.02 25.29 26.45 27.05
Hoogte bestaande situatie	6.54 6.53 6.38 6.33 6.37 6.38 6.37 6.39 6.40 6.40 6.41 6.42 6.44 6.48 6.73 6.72 6.76 6.62 6.57 6.65 6.67 6.66 6.67 6.98 7.31 7.73 8.24 8.60 8.96 9.16 9.25 9.29 9.33 9.41 9.47 9.51 9.57 9.65 9.71 9.79 9.91 10.08 10.30 10.52 10.59 10.56 10.50 10.34 10.36 10.30 10.24 9.77 9.37 8.83 8.34 7.91 7.39 6.86 6.56 6.42 6.29 6.20 6.07 5.88 5.50 4.53 3.00 2.00 1.00 0.00 0.00 0.00 0.00 0.00 0.00
Afstand bestaande situatie	-50.00 -49.48 -46.86 -45.77 -44.65 -43.12 -42.11 -41.00 -39.51 -38.51 -36.78 -35.58 -34.39 -33.11 -32.10 -30.94 -29.67 -28.31 -27.25 -25.91 -24.84 -23.23 -21.75 -20.07 -18.82 -17.77 -16.42 -15.40 -14.38 -13.33 -12.19 -11.06 -9.91 -8.69 -7.57 -6.51 -5.29 -3.70 -2.24 -1.11 0.00 1.00 2.06 3.22 4.22 5.35 6.58 7.90 9.54 10.99 12.04 13.28 14.44 15.74 16.89 17.92 19.12 20.18 21.26 22.70 24.02 25.04 26.32 27.41 28.42 30.08 33.46 35.46 37.46 39.46 42.65 44.46 48.10 49.47 50.00

Dwarsprofiel dijkpalen
Datum: 10/10/2023

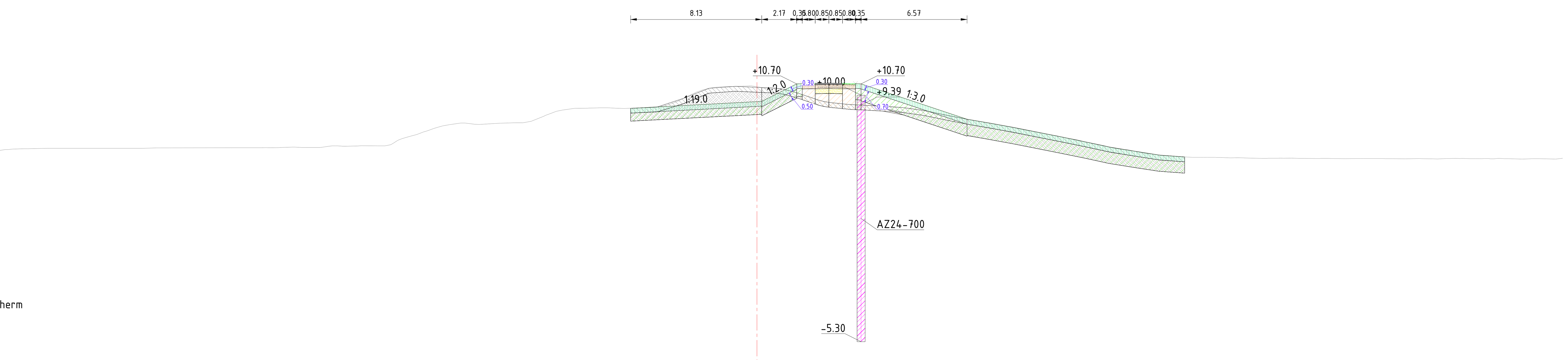

Legenda
- Aanbrengen klei C2
- Aanbrengen klei C3
- Aanbrengen kernmateriaal
- Aanbrengen teelaarde
- Aanbrengen verharding
- Aanbrengen wegfundering
- Aanbrengen zand
- Aanbrengen bermverharding
- Verwijderen teelaarde
- Verwijderen grond
- Aanbrengen stabiliteitsscherm
- Aanbrengen stabiliteits-/pipingscherm
- Aanbrengen pipingscherm
- Aanbrengen grofzandbarriere

Dwarsprofiel A529
Schaal 1:200

Afstand nieuwe situatie	Hoogte nieuwe situatie
-7.84	9.20
-4.73	9.66
0.00	10.34
2.45	10.70
3.61	10.73
4.72	10.75
6.11	10.72
8.46	10.03
12.96	8.53
14.47	8.25
15.98	7.96
17.49	7.67
19.00	7.38
20.50	7.09
22.01	6.78
23.52	6.51
25.03	6.29
26.54	6.16

Afstand bestaande situatie	Hoogte bestaande situatie
-50.00	6.47
-49.89	6.47
-48.86	6.47
-47.59	6.47
-46.23	6.65
-44.94	6.69
-43.88	6.70
-37.26	6.73
-32.57	6.73
-30.76	6.74
-29.55	6.75
-28.00	6.75
-26.98	6.77
-25.66	6.83
-24.54	6.86
-22.74	6.92
-21.73	7.38
-20.69	7.72
-19.51	8.09
-18.37	8.27
-17.29	8.18
-16.25	8.24
-14.98	8.29
-13.84	8.44
-12.45	9.00
-11.25	9.18
-9.92	9.21
-8.80	9.19
-7.78	9.19
-6.76	9.22
-5.67	9.37
-4.27	9.96
-3.22	10.36
-2.12	10.52
-1.05	10.55
0.00	10.52
1.33	10.41
2.34	10.19
3.80	9.70
4.86	9.51
6.19	9.39
7.28	9.35
8.33	9.29
9.34	9.20
10.53	9.02
11.86	8.74
13.59	8.41
14.60	8.24
15.86	8.01
17.13	7.76
18.14	7.56
19.16	7.36
20.36	7.11
21.51	6.87
22.61	6.64
24.10	6.39
25.31	6.25
26.32	6.17
27.53	6.14
28.74	6.13
29.82	6.12
30.99	6.08
32.34	6.09
33.67	6.08
34.75	6.07
36.53	6.06
37.63	6.07
38.81	6.07
40.22	6.05
41.27	6.06
42.58	6.05
43.65	6.07
44.84	6.06
45.99	6.07
47.27	6.04
48.55	6.06
49.57	6.04
50.00	6.09

Dwarsprofiel dijkpalen
Datum: 10/10/2023

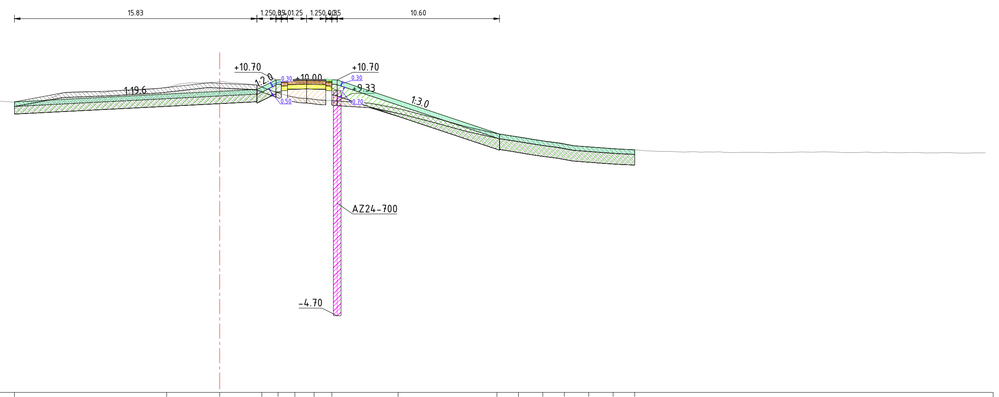

Legenda

- Aanbrengen klei C2
- Aanbrengen klei C3
- Aanbrengen kernmateriaal
- Aanbrengen teelaarde
- Aanbrengen verharding
- Aanbrengen wegfundering
- Aanbrengen zand
- Aanbrengen bermverharding
- Verwijderen teelaarde
- Verwijderen grond
- Aanbrengen stabiliteitsscherm
- Aanbrengen stabiliteits-/pipingscherm
- Aanbrengen pipingscherm
- Aanbrengen grofzandbarriere

Dwarsprofiel A530
Schaal 1:200

Hoogte nieuwe situatie	9.28 9.85 10.07 10.24 10.37 10.74 10.74 10.72 9.37 7.22 6.98 6.69 6.48 6.31 6.18 6.13
Afstand nieuwe situatie	-13.40 -3.43 0.00 2.75 3.81 4.91 6.16 7.32 11.65 18.10 19.51 21.10 22.51 24.10 25.69 27.10
Hoogte bestaande situatie	5.98 5.98 5.99 6.02 6.07 6.08 6.09 6.08 6.07 6.06 6.02 6.08 6.14 6.17 6.24 6.30 6.44 6.59 6.72 6.80 6.84 6.96 7.55 8.19 8.69 9.29 9.35 9.33 9.37 9.32 9.28 9.26 9.62 9.94 9.93 9.97 10.05 10.14 10.45 10.52 10.59 0.00 10.48 10.35 9.79 9.54 9.43 9.38 9.28 9.64 9.68 9.20 9.06 8.81 8.49 8.24 7.94 7.63 7.29 7.06 6.78 6.60 6.43 6.34 6.22 6.16 6.08 6.03 6.01 6.00 5.98 5.95 5.97 5.98 5.99 5.99 5.98 5.96 5.94 5.92 5.86 5.88 5.88
Afstand bestaande situatie	-50.00 -39.51 -48.69 -46.89 -45.59 -43.88 -42.47 -41.35 -39.94 -38.90 -37.77 -36.51 -35.31 -34.31 -33.26 -31.79 -30.12 -28.99 -27.76 -26.51 -25.45 -24.31 -23.06 -21.72 -20.61 -19.56 -18.52 -17.33 -16.19 -14.82 -13.28 -12.21 -10.77 -9.44 -8.29 -7.17 -4.15 -5.07 -4.02 -2.69 -1.29 0.00 1.46 2.48 3.99 5.09 6.21 7.23 8.64 9.68 10.73 11.74 12.92 13.94 14.94 16.18 17.59 18.97 20.55 21.79 22.90 23.98 25.40 26.65 27.77 28.82 29.88 31.10 32.19 33.33 34.58 35.63 37.28 38.64 40.17 41.35 42.27 43.38 44.44 45.53 46.68 48.69 50.00

Dwarsprofiel dijkpalen
Datum: 26/10/2023

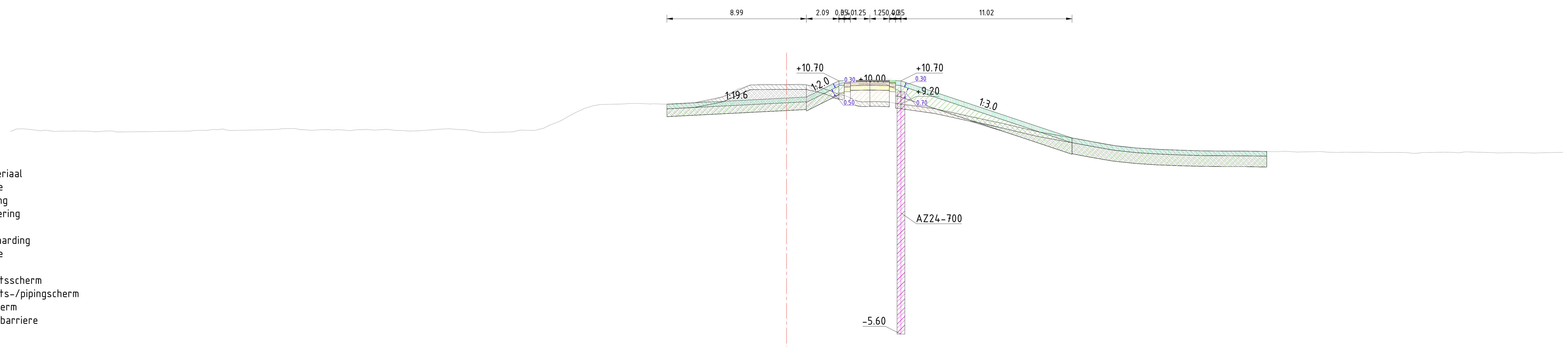

Legenda

- Aanbrengen klei C2
- Aanbrengen klei C3
- Aanbrengen kernmateriaal
- Aanbrengen teelaarde
- Aanbrengen verharding
- Aanbrengen wegfundering
- Aanbrengen zand
- Aanbrengen bermverharding
- Verwijderen teelaarde
- Verwijderen grond
- Aanbrengen stabiliteitsscherm
- Aanbrengen stabiliteits-/pipingscherm
- Aanbrengen pipingscherm
- Aanbrengen grofzandbarriere

Dwarsprofiel A531
Schaal 1:200

Afstand nieuwe situatie	Hoogte nieuwe situatie
-7.71	9.19
0.00	9.96
2.37	10.20
3.37	10.70
4.50	10.73
5.75	10.74
7.02	10.72
10.62	9.62
18.29	7.06
19.70	6.78
21.10	6.57
22.50	6.39
23.91	6.29
25.31	6.22
26.72	6.19
28.12	6.16
29.52	6.17
30.93	6.15

Afstand bestaande situatie	Hoogte bestaande situatie
-50.00	7.47
-49.18	7.62
-47.75	7.53
-46.34	7.45
-45.17	7.46
-43.98	7.45
-42.94	7.41
-37.84	7.51
-36.81	7.57
-35.69	7.51
-33.98	7.54
-32.75	7.57
-31.63	7.62
-30.55	7.52
-29.24	7.53
-28.09	7.49
-27.07	7.57
-25.83	7.58
-24.80	7.51
-23.79	7.48
-21.78	7.62
-20.67	7.55
-19.56	7.37
-17.14	7.53
-15.63	7.66
-14.55	8.13
-13.45	8.73
-12.40	9.11
-11.33	9.19
-10.01	9.24
-8.90	9.22
-7.87	9.20
-6.75	9.20
-5.73	9.31
-4.55	9.52
-3.48	10.00
-2.37	10.43
-1.12	10.48
0.00	10.46
1.16	10.46
2.48	10.18
3.62	9.79
4.63	9.38
5.72	9.36
6.78	9.30
7.79	9.16
8.98	9.00
10.07	8.80
11.21	8.55
12.21	8.34
13.29	8.09
14.40	7.84
15.58	7.58
16.87	7.33
18.01	7.10
19.02	6.93
20.03	6.71
21.42	6.48
22.53	6.38
23.74	6.31
25.93	6.22
27.07	6.19
28.39	6.17
30.04	6.16
31.10	6.15
32.23	6.16
33.59	6.13
34.84	6.11
35.97	6.11
37.41	6.11
38.96	6.09
40.04	6.07
41.21	6.09
42.33	6.11
43.34	6.07
44.82	6.10
45.84	6.06
46.97	6.08
48.12	6.05
49.42	6.08
50.00	6.09

Dwarsprofiel dijkpalen
Datum: 26/10/2023

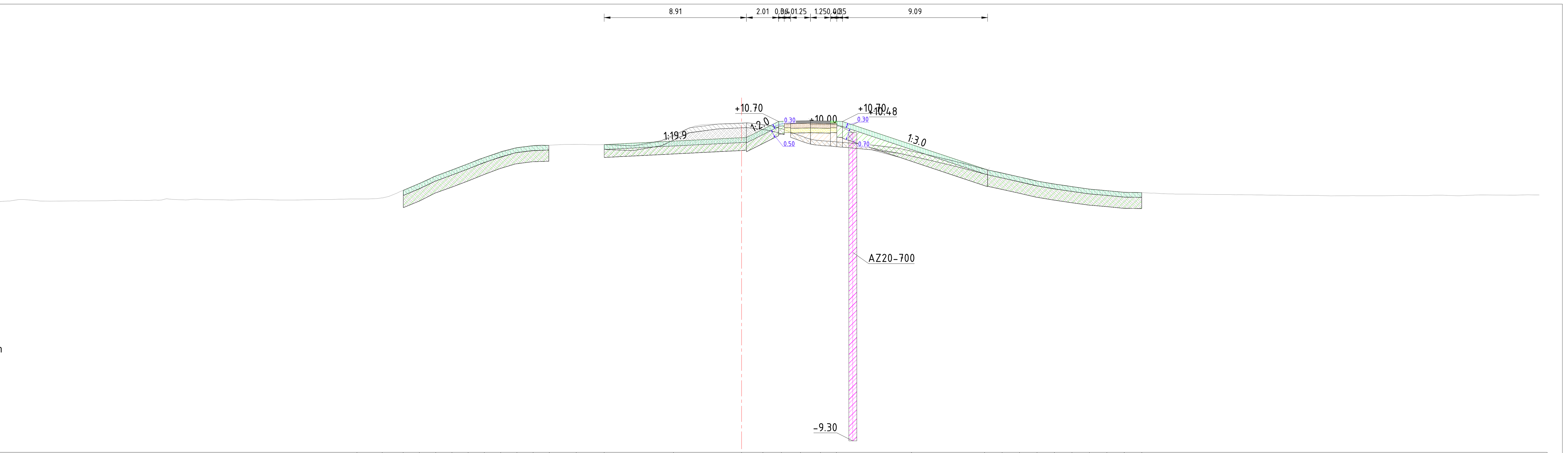

Legenda

- Aanbrengen klei C2
- Aanbrengen klei C3
- Aanbrengen kernmateriaal
- Aanbrengen teelaarde
- Aanbrengen verharding
- Aanbrengen wegfundering
- Aanbrengen zand
- Aanbrengen bermverharding
- Verwijderen teelaarde
- Verwijderen grond
- Aanbrengen stabiliteitsscherm
- Aanbrengen stabiliteits-/pipingscherm
- Aanbrengen pipingscherm
- Aanbrengen grofzandbarriere

Dwarsprofiel A532
Schaal 1:200

Hoogte nieuwe situatie	6.00	6.28	6.39	6.80	7.23	7.63	8.03	8.44	8.78	9.08	9.19	9.22	9.22	9.23	9.47	9.68
Afstand nieuwe situatie	-24.10	-22.52	-21.21	-20.19	-19.17	-18.15	-17.13	-16.12	-15.10	-14.08	-13.06	-12.04	-10.36	-8.61	-4.27	0.00

Hoogte nieuwe situatie	10.21	10.71	10.74	10.74	10.71	9.26	7.73	7.49	7.25	7.00	6.79	6.64	6.49	6.38	6.29	6.24
Afstand nieuwe situatie	1.34	2.49	3.69	4.94	5.94	10.65	15.24	16.33	17.42	18.52	19.61	20.71	21.80	22.90	23.99	25.08

Hoogte bestaande situatie	5.89	5.83	5.58	5.72	5.79	5.71	5.72	5.73	5.76	5.76	5.78	5.82	5.82	5.80	5.78	5.82
Afstand bestaande situatie	-50.00	-49.33	-47.60	-45.87	-44.77	-43.26	-41.44	-40.10	-38.99	-37.90	-36.70	-35.66	-34.50	-33.48	-32.09	-30.95

Hoogte bestaande situatie	5.80	5.78	5.80	5.83	5.84	5.92	6.29	6.84	7.45	7.90	8.39	8.83	9.08	9.22	9.23	9.26
Afstand bestaande situatie	-29.63	-27.99	-26.80	-25.33	-24.23	-22.49	-21.43	-20.13	-18.73	-17.56	-16.30	-15.03	-13.91	-12.84	-11.81	-10.81

Hoogte bestaande situatie	9.24	9.25	9.21	9.26	9.56	10.06	10.50	10.53	10.58	10.54	10.33	9.84	9.53	9.44	9.36	9.19
Afstand bestaande situatie	-9.48	-8.41	-7.38	-6.02	-4.81	-3.70	-2.46	-1.40	0.00	1.03	2.20	3.60	4.63	5.78	6.87	8.61

Hoogte bestaande situatie	9.00	8.77	8.47	8.20	7.85	7.52	7.24	7.00	6.78	6.61	6.47	6.33	6.26	6.22	6.17	6.15
Afstand bestaande situatie	9.92	10.99	12.29	13.38	14.69	16.13	17.33	18.37	19.60	20.76	21.77	23.30	24.55	25.57	26.76	28.15

Hoogte bestaande situatie	6.13	6.11	6.10	6.08	6.07	6.07	6.05	6.05	6.05	6.06	6.06	6.08	6.05	6.10	6.09	6.10	6.10
Afstand bestaande situatie	29.92	31.00	32.26	33.39	34.74	36.06	37.38	38.51	40.00	41.30	42.91	43.92	45.00	46.37	47.48	48.98	50.00

Dwarsprofiel dijkpalen
Datum: 26/10/2023

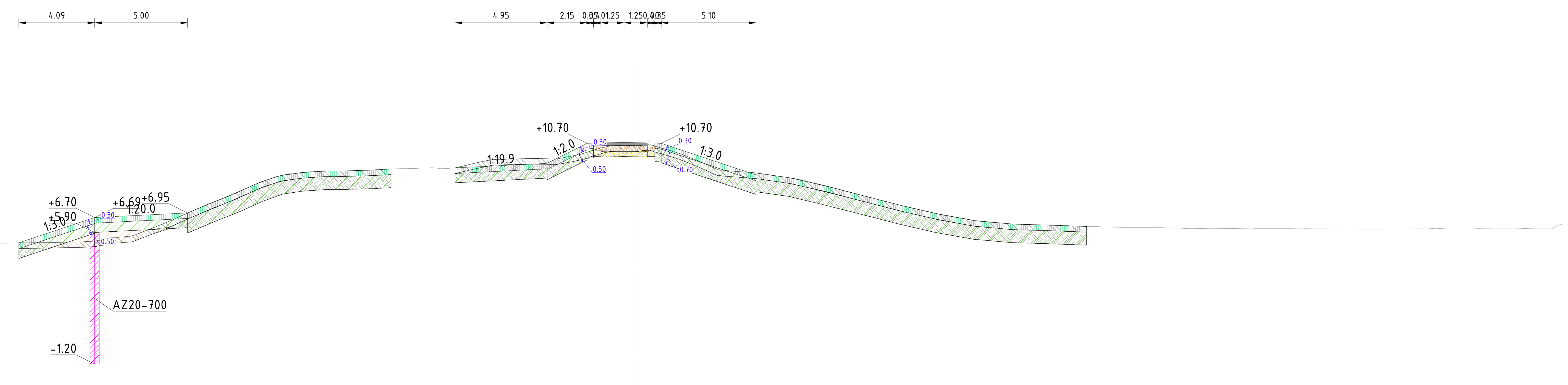

Legenda
- Aanbrengen klei C2
- Aanbrengen klei C3
- Aanbrengen kernmateriaal
- Aanbrengen teelaarde
- Aanbrengen verharding
- Aanbrengen wegfundering
- Aanbrengen zand
- Aanbrengen bermverharding
- Verwijderen teelaarde
- Verwijderen grond
- Aanbrengen stabiliteitsscherm
- Aanbrengen stabiliteits-/pipingscherm
- Aanbrengen pipingscherm
- Aanbrengen grofzandbarriere

Dwarsprofiel A533
Schaal 1:200

Hoogte nieuwe situatie	5.33 5.44 6.72 7.00 7.53 7.98 8.49 8.90 9.10 9.18 9.20 9.26 9.31 9.38 9.63 10.73 10.74 10.72 9.13 8.84 8.43 7.89 7.37 6.91 6.55 6.38 6.30 6.22 6.21
Afstand nieuwe situatie	-33.08 -32.74 -28.56 -23.85 -22.64 -21.42 -20.21 -18.99 -17.78 -16.56 -15.45 -14.24 -13.02 -9.57 -4.62 -1.72 0.00 1.15 6.23 8.45 10.42 12.40 14.37 16.34 18.32 20.29 22.26 24.36 24.59
Hoogte bestaande situatie	5.24 5.24 5.24 5.24 5.26 5.28 5.26 5.25 5.23 5.25 5.26 5.32 5.29 5.31 5.31 5.34 5.35 5.37 5.41 5.59 5.62 6.03 6.45 6.92 7.45 7.85 8.42 8.81 9.09 9.18 9.21 9.25 9.31 9.35 9.34 9.43 9.73 9.86 9.86 9.88 9.96 10.32 10.56 10.57 10.56 10.27 9.86 9.30 9.19 9.05 8.84 8.58 8.25 7.90 7.63 7.28 6.99 6.77 6.57 6.44 6.36 6.31 6.29 6.27 6.21 6.18 6.17 6.17 6.13 6.11 6.11 6.09 6.10 6.10 6.09 6.08 6.08 6.08 6.09 6.12 6.08 6.09 6.09 6.10 6.33 6.33
Afstand bestaande situatie	-50.00 -49.88 -48.59 -47.25 -45.95 -44.86 -43.82 -42.61 -41.38 -39.95 -38.26 -37.21 -36.04 -34.99 -33.90 -32.83 -31.72 -30.59 -29.47 -28.39 -27.29 -26.13 -25.09 -24.05 -22.80 -21.77 -20.50 -19.48 -18.33 -17.29 -15.75 -14.18 -13.13 -11.58 -10.38 -9.29 -8.12 -6.96 -5.91 -4.66 -3.56 -2.16 -1.11 0.00 1.16 2.21 3.28 4.53 5.53 6.98 8.40 9.74 11.00 12.33 13.33 14.73 15.96 17.04 18.20 19.24 20.27 21.34 22.36 23.39 24.57 25.63 26.68 27.76 29.20 30.83 32.02 33.33 34.54 36.01 37.27 38.31 39.80 41.13 42.17 43.21 44.79 46.42 47.44 48.70 49.86 50.00

Dwarsprofiel dijkpalen
Datum: 26/10/2023

Legenda

- Aanbrengen klei C2
- Aanbrengen klei C3
- Aanbrengen kernmateriaal
- Aanbrengen teelaarde
- Aanbrengen verharding
- Aanbrengen wegfundering
- Aanbrengen zand
- Aanbrengen bermverharding
- Verwijderen teelaarde
- Verwijderen grond
- Aanbrengen stabiliteitsscherm
- Aanbrengen stabiliteits-/pipingscherm
- Aanbrengen pipingscherm
- Aanbrengen grofzandbarriere

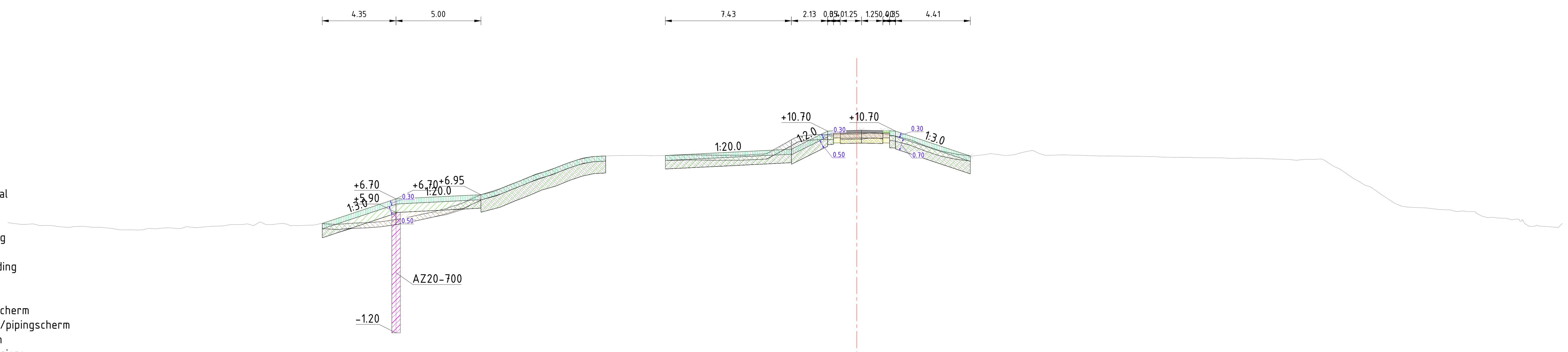

Dwarsprofiel A534
Schaal 1:200

Afstand nieuwe situatie	Hoogte nieuwe situatie
-31.48	5.25
-27.13	6.70
-21.32	7.16
-19.68	7.82
-18.05	8.40
-16.41	9.02
-14.78	9.23
-11.27	9.26
-3.84	9.64
-1.36	10.72
0.00	10.74
1.54	10.73
6.70	9.23

Afstand bestaande situatie	Hoogte bestaande situatie
-50.00	5.30
-49.26	5.21
-48.22	5.15
-47.19	5.09
-46.10	5.07
-45.00	5.02
-43.83	4.96
-42.74	4.88
-41.56	4.96
-40.50	5.00
-39.48	5.06
-38.41	5.05
-37.23	5.13
-36.19	5.19
-35.00	5.29
-33.81	5.26
-32.62	5.14
-31.54	5.26
-30.46	5.22
-29.01	5.29
-27.53	5.43
-26.48	5.53
-25.28	5.88
-24.28	6.04
-23.14	6.49
-22.14	6.95
-21.02	7.29
-19.94	7.72
-18.56	8.24
-17.54	8.62
-16.41	9.02
-15.38	9.20
-14.37	9.25
-13.31	9.26
-12.03	9.25
-10.78	9.28
-9.69	9.30
-8.42	9.28
-7.37	9.29
-6.24	9.21
-5.07	9.45
-3.91	10.14
-2.75	10.47
-1.67	10.50
0.00	10.52
1.19	10.59
2.57	10.35
3.63	9.98
4.65	9.63
5.77	9.36
6.78	9.22
7.80	9.35
8.95	9.27
10.28	9.55
11.47	9.28
12.77	9.28
13.87	9.25
15.08	9.23
16.38	9.22
17.63	9.19
18.76	9.15
19.79	9.13
21.33	9.12
22.61	9.10
23.71	9.09
25.20	9.03
26.36	9.02
27.38	9.06
28.47	8.46
29.55	7.76
30.77	7.06
31.84	6.38
32.93	6.19
34.18	6.09
35.32	5.96
36.42	5.95
37.51	5.62
38.59	5.47
39.62	5.08
41.34	5.04
41.57	5.25

Dwarsprofiel dijkpalen
Datum: 26/10/2023

Legenda

- Aanbrengen klei C2
- Aanbrengen klei C3
- Aanbrengen kernmateriaal
- Aanbrengen teelaarde
- Aanbrengen verharding
- Aanbrengen wegfundering
- Aanbrengen zand
- Aanbrengen bermverharding
- Verwijderen teelaarde
- Verwijderen grond
- Aanbrengen stabiliteitsscherm
- Aanbrengen stabiliteits-/pipingscherm
- Aanbrengen pipingscherm
- Aanbrengen grofzandbarriere

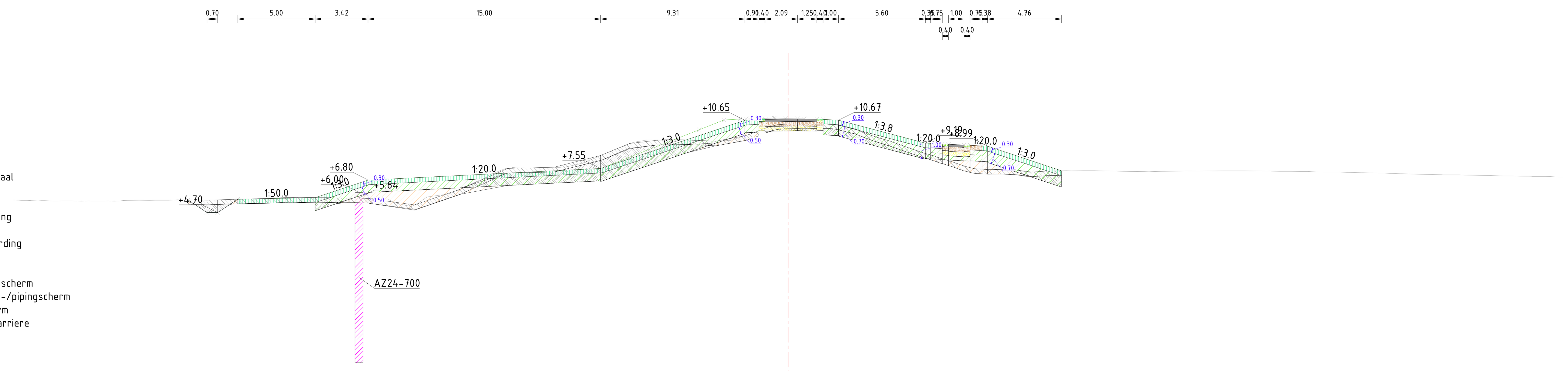

Dwarsprofiel A535
Schaal 1:200

Nieuwe situatie

Afstand nieuwe situatie	Hoogte nieuwe situatie
-38.73	5.51
-36.82	4.70
-35.52	5.56
-30.52	5.66
-27.08	6.80
-12.09	7.56
-2.79	10.65
-1.48	10.71
0.00	10.74
1.85	10.72
3.25	10.67
8.83	9.19
9.94	9.13
11.34	9.06
12.49	9.00
17.63	7.40

-8.90

Bestaande situatie

Afstand bestaande situatie	Hoogte bestaande situatie
-50.00	5.52
-49.49	5.48
-48.42	5.46
-47.34	5.45
-46.19	5.45
-44.93	5.45
-43.88	5.46
-42.64	5.48
-41.24	5.49
-39.97	5.49
-38.62	5.50
-37.54	5.50
-36.12	5.54
-35.10	5.56
-33.94	5.59
-32.73	5.65
-31.48	5.68
-30.38	5.66
-28.99	5.64
-27.97	5.64
-26.55	5.59
-25.04	5.25
-23.83	5.35
-22.67	5.79
-21.48	6.08
-20.42	6.56
-18.69	7.36
-17.60	7.62
-16.26	7.64
-15.25	7.62
-14.24	7.67
-13.00	8.00
-11.81	8.51
-10.71	8.94
-9.63	9.30
-8.47	9.37
-7.44	9.39
-6.30	9.38
-5.16	9.33
-4.15	9.33
-3.14	9.55
-2.12	9.89
-1.03	10.30
0.00	10.41
1.20	10.42
2.24	10.43
3.42	10.31
4.43	10.06
5.54	9.63
6.57	9.32
7.75	8.89
9.15	8.43
10.21	8.09
11.37	7.70
12.50	7.50
13.51	7.48
14.54	7.50
15.63	7.31
17.14	7.39
18.27	7.40
19.43	7.41
20.47	7.39
22.13	7.35
23.29	7.34
25.07	7.37
26.38	7.38
28.14	7.40
29.28	7.40
30.98	7.38
32.45	7.36
33.54	7.35
35.33	7.31
37.48	7.26
38.50	7.24
40.06	7.19
41.64	7.15
43.33	7.14
45.14	7.09
46.20	7.07
47.22	7.05
48.74	7.04
50.00	7.00

Dwarsprofiel dijkpalen
Datum: 26/10/2023

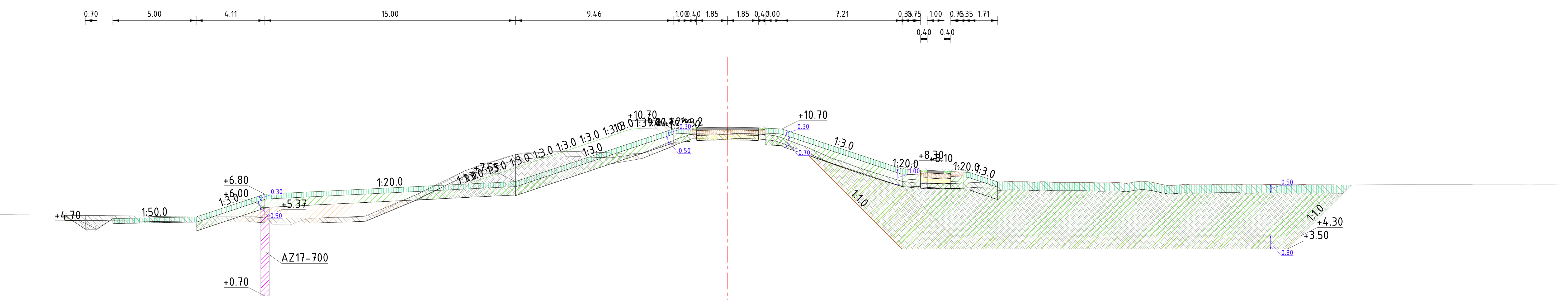

Legenda

- Aanbrengen klei C2
- Aanbrengen klei C3
- Aanbrengen kernmateriaal
- Aanbrengen teelaarde
- Aanbrengen verharding
- Aanbrengen wegfundering
- Aanbrengen zand
- Aanbrengen bermverharding
- Verwijderen teelaarde
- Verwijderen grond
- Aanbrengen stabiliteitsscherm
- Aanbrengen stabiliteits-/pipingscherm
- Aanbrengen pipingscherm
- Aanbrengen grofzandbarriere

Dwarsprofiel A536
Schaal 1:200

Afstand nieuwe situatie	Hoogte nieuwe situatie
-39.70	5.53
-38.46	4.70
-36.82	5.33
-31.82	5.43
-27.71	6.80
-12.71	7.55
-3.25	10.70
-1.85	10.77
0.00	10.81
1.85	10.77
3.25	10.70
10.46	8.30
11.56	8.24
12.96	8.18
14.11	8.12
16.17	7.53

Afstand bestaande situatie	Hoogte bestaande situatie
-50.00	5.63
-49.62	5.62
-48.20	5.61
-47.18	5.60
-45.76	5.60
-44.58	5.59
-43.32	5.57
-41.92	5.56
-40.91	5.55
-39.51	5.52
-38.46	5.53
-37.40	5.52
-36.30	5.50
-35.23	5.49
-34.20	5.45
-33.07	5.45
-31.98	5.43
-30.32	5.44
-29.23	5.44
-28.20	5.45
-27.20	4.96
-26.20	4.96
-25.20	5.32
-24.08	5.36
-23.07	5.39
-21.86	5.45
-20.69	5.76
-19.53	6.37
-18.14	6.94
-17.07	7.46
-16.01	8.06
-14.88	8.52
-13.56	8.94
-12.31	9.25
-11.26	9.31
-9.24	9.35
-7.50	9.29
-6.40	9.24
-5.16	9.24
-4.16	9.60
-3.16	10.07
-1.66	10.42
0.00	10.39
1.33	10.43
2.69	10.32
3.85	9.95
4.87	9.56
6.32	8.90
7.36	8.58
8.45	8.18
9.58	7.84
10.99	7.50
12.36	7.44
13.79	7.45
14.80	7.50
16.08	7.53
17.19	7.55
18.32	7.51
19.47	7.50
20.51	7.50
21.61	7.49
23.26	7.49
24.39	7.54
25.39	7.52
26.41	7.31
27.70	7.36
28.71	7.36
29.80	7.39
30.87	7.36
31.98	7.36
33.26	7.36
34.57	7.37
35.79	7.36
36.81	7.35
39.07	7.36
40.08	7.37
41.20	7.38
42.33	7.38
44.25	7.38
45.53	7.39
46.61	7.39
48.12	7.39
49.39	7.39
50.00	7.40

Dwarsprofiel dijkpalen
Datum: 26/10/2023

Legenda

- Aanbrengen klei C2
- Aanbrengen klei C3
- Aanbrengen kernmateriaal
- Aanbrengen teelaarde
- Aanbrengen verharding
- Aanbrengen wegfundering
- Aanbrengen zand
- Aanbrengen bermverharding
- Verwijderen teelaarde
- Verwijderen grond
- Aanbrengen stabiliteitsscherm
- Aanbrengen stabiliteits-/pipingscherm
- Aanbrengen pipingscherm
- Aanbrengen grofzandbarriere

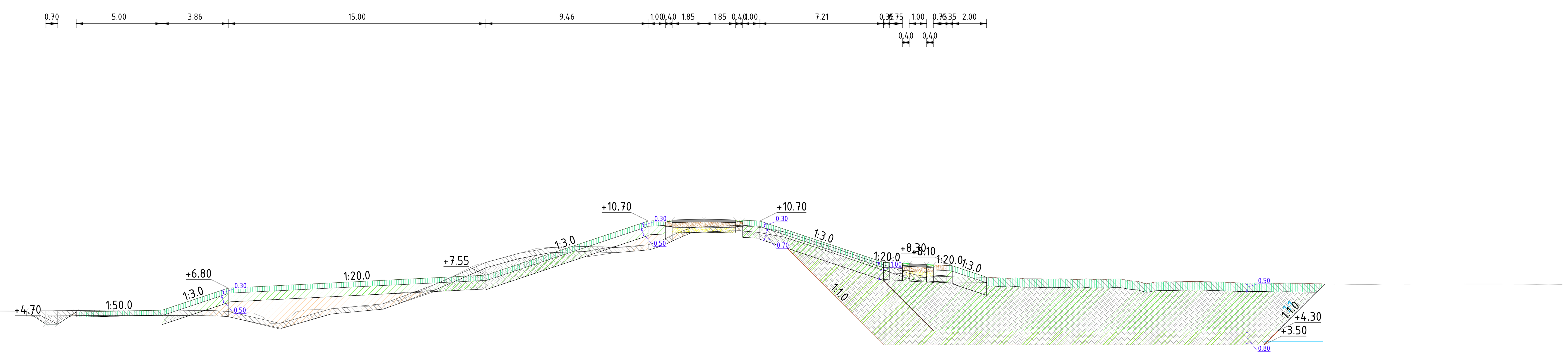

Dwarsprofiel A537
Schaal 1:200

Afstand nieuwe situatie	Hoogte nieuwe situatie
-39.48	5.46
-37.64	4.70
-36.57	5.41
-31.57	5.51
-27.71	6.80
-12.71	7.55
-3.25	10.70
-1.85	10.77
0.00	10.81
1.85	10.77
3.25	10.70
10.46	8.30
11.56	8.24
12.96	8.18
14.11	8.12
16.46	7.43

Afstand bestaande situatie	Hoogte bestaande situatie
-50.00	5.47
-49.48	5.47
-48.42	5.48
-46.32	5.48
-44.52	5.46
-43.22	5.46
-41.75	5.46
-40.07	5.45
-38.61	5.48
-37.56	5.48
-36.38	5.50
-35.18	5.51
-33.94	5.52
-32.24	5.52
-30.58	5.51
-29.55	5.49
-28.42	5.48
-27.22	5.41
-25.75	5.14
-24.72	4.74
-23.71	5.43
-22.42	5.57
-20.99	5.65
-19.67	5.73
-18.49	5.94
-17.25	6.28
-16.18	6.77
-14.75	7.44
-13.58	8.01
-12.40	8.39
-11.32	8.68
-9.75	9.11
-8.40	9.18
-7.38	9.22
-6.38	9.22
-5.25	9.16
-4.25	9.21
-3.25	9.32
-2.25	9.68
-1.18	10.16
0.00	10.37
1.20	10.42
2.26	10.42
3.87	10.24
4.91	10.02
6.22	9.58
7.23	9.27
8.26	8.88
9.36	8.51
10.82	8.05
11.83	7.69
13.09	7.50
14.42	7.46
15.67	7.44
16.99	7.41
18.13	7.39
19.34	7.35
20.76	7.34
21.76	7.30
22.76	7.30
23.76	7.32
24.76	7.24
25.76	7.05
26.87	7.17
27.92	7.18
29.61	7.17
30.76	7.12
31.76	7.09
32.87	7.09
33.93	7.08
34.99	7.07
36.05	7.05
37.69	7.02
38.89	7.01
40.00	7.04
41.12	7.03
42.27	7.04
44.41	7.04
46.48	7.04
47.70	7.03
49.20	7.03
50.00	7.02

Dwarsprofiel dijkpalen
Datum: 26/10/2023

Legenda

- Aanbrengen klei C2
- Aanbrengen klei C3
- Aanbrengen kernmateriaal
- Aanbrengen teelaarde
- Aanbrengen verharding
- Aanbrengen wegfundering
- Aanbrengen zand
- Aanbrengen bermverharding
- Verwijderen teelaarde
- Verwijderen grond
- Aanbrengen stabiliteitsscherm
- Aanbrengen stabiliteits-/pipingscherm
- Aanbrengen pipingscherm
- Aanbrengen grofzandbarriere

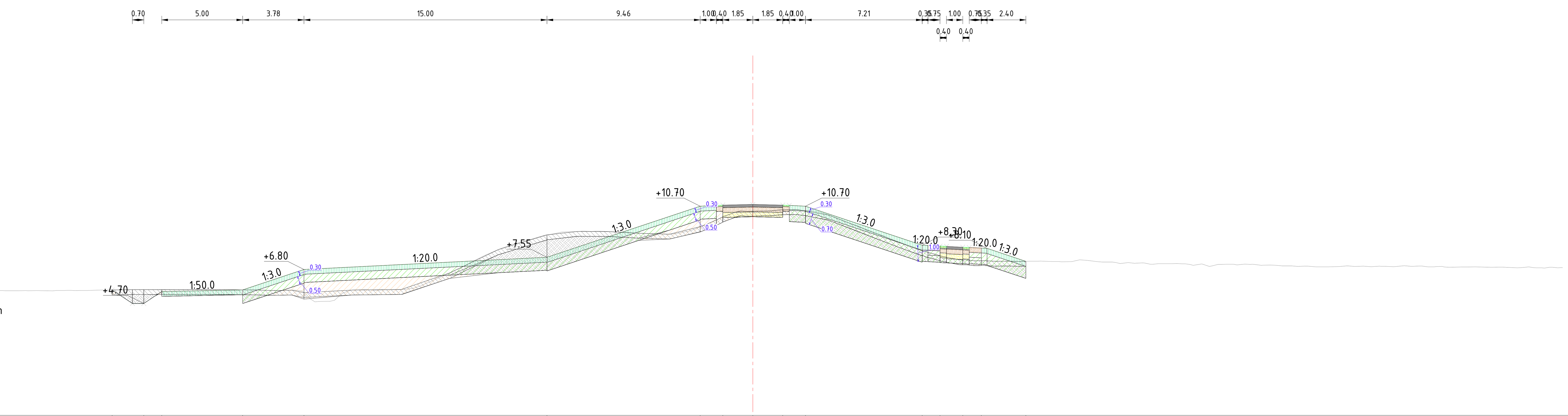

Dwarsprofiel A538
Schaal 1:200

Afstand nieuwe situatie	Hoogte nieuwe situatie
-39.55	5.53
-37.60	4.70
-36.49	5.44
-31.49	5.54
-27.71	6.80
-12.71	7.55
-3.25	10.70
-1.85	10.77
0.00	10.81
1.85	10.77
3.25	10.70
10.46	8.30
11.56	8.24
12.96	8.18
14.11	8.12
16.86	7.30

Afstand bestaande situatie	Hoogte bestaande situatie
-50.00	5.51
-49.68	5.50
-47.63	5.50
-46.16	5.49
-44.75	5.49
-43.70	5.49
-42.28	5.51
-41.22	5.50
-40.21	5.53
-39.18	5.54
-38.15	5.56
-36.65	5.56
-35.49	5.56
-34.09	5.55
-32.87	5.56
-31.61	5.54
-30.44	5.53
-29.17	5.50
-27.83	5.48
-26.75	4.83
-25.33	5.34
-24.25	5.55
-22.89	5.54
-21.83	5.55
-20.83	5.66
-19.54	6.22
-18.33	6.77
-17.30	7.30
-16.14	7.84
-14.89	8.33
-13.83	8.61
-12.83	8.91
-11.55	9.12
-10.51	9.16
-9.43	9.16
-8.00	9.11
-6.73	9.03
-5.62	8.99
-4.48	9.07
-3.19	9.46
-2.12	9.92
-1.01	10.36
0.00	10.39
1.16	10.42
2.18	10.48
3.18	10.43
4.20	10.32
5.46	9.85
6.54	9.46
7.68	9.01
8.98	8.50
10.43	7.97
11.68	7.61
12.68	7.41
13.68	7.33
14.87	7.31
15.89	7.31
17.13	7.30
18.46	7.29
19.68	7.28
20.68	7.36
21.68	7.25
23.09	7.22
24.19	7.20
25.19	7.15
26.19	7.16
27.19	7.05
28.19	6.99
29.21	7.12
30.39	7.13
31.40	7.05
32.69	7.02
33.79	6.99
35.41	6.96
36.67	7.02
37.68	7.00
38.69	7.00
40.20	7.03
41.30	7.02
42.55	6.98
43.77	6.95
44.88	6.95
46.03	6.94
47.19	6.90
48.20	6.91
49.20	6.93
50.00	6.91

Dwarsprofiel dijkpalen
Datum: 26/10/2023

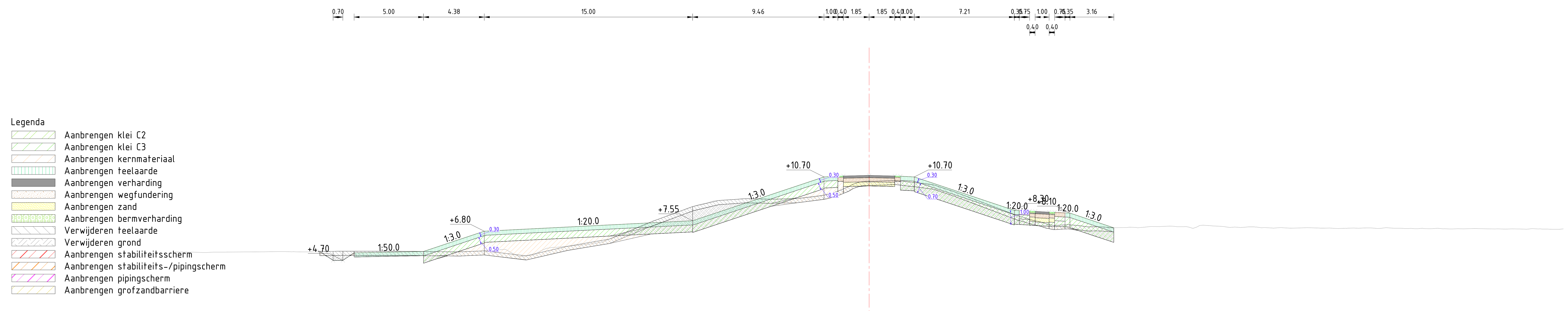

Dwarsprofiel A539
Schaal 1:200

Afstand nieuwe situatie	Hoogte nieuwe situatie
-39.55	5.34
-38.60	4.70
-37.09	5.24
-32.09	5.34
-27.71	6.80
-26.25	6.87
-24.45	6.95
-20.33	7.15
-16.14	7.37
-12.71	7.55
-3.25	10.70
-1.85	10.77
0.00	10.81
1.85	10.77
3.25	10.70
10.46	8.30
11.56	8.24
12.96	8.18
14.11	8.12
17.62	7.05

Afstand bestaande situatie	Hoogte bestaande situatie
-50.00	5.31
-49.67	5.30
-48.67	5.29
-47.07	5.30
-46.01	5.30
-44.68	5.31
-43.54	5.32
-42.54	5.33
-41.32	5.32
-40.27	5.31
-39.20	5.34
-38.16	5.36
-36.78	5.36
-35.45	5.35
-33.79	5.34
-32.47	5.35
-30.96	5.32
-29.94	5.31
-28.86	5.35
-27.68	5.39
-26.21	5.50
-25.21	4.98
-23.71	5.35
-22.52	5.64
-21.28	5.76
-19.78	5.94
-18.71	6.23
-17.69	6.58
-16.21	7.24
-15.21	7.66
-14.08	8.08
-12.71	8.57
-11.70	8.82
-10.70	9.02
-9.66	9.08
-8.62	9.14
-7.31	9.11
-6.09	9.11
-5.07	9.16
-3.68	9.30
-2.23	9.69
-1.20	10.17
0.00	10.40
1.30	10.43
2.33	10.40
3.61	10.27
4.72	10.11
5.81	9.76
6.84	9.37
8.21	8.86
9.68	8.30
10.81	7.87
11.81	7.58
12.81	7.31
13.85	7.25
15.03	7.21
16.09	7.13
17.32	7.04
18.43	7.06
19.71	7.08
20.90	7.13
21.91	7.15
22.92	7.11
24.05	7.23
25.24	7.16
26.32	7.09
27.32	7.11
28.46	7.06
29.67	7.06
30.81	7.03
32.37	7.03
33.48	7.00
34.51	7.02
35.54	7.03
36.60	6.99
37.80	7.01
38.89	7.00
39.98	6.98
41.33	6.97
42.40	6.98
43.40	6.99
44.51	6.97
45.77	6.95
46.84	6.96
48.18	6.96
49.19	6.94
50.00	6.97

Dwarsprofiel dijkpalen
Datum: 26/10/2023

Legenda

- Aanbrengen klei C2
- Aanbrengen klei C3
- Aanbrengen kernmateriaal
- Aanbrengen teelaarde
- Aanbrengen verharding
- Aanbrengen wegfundering
- Aanbrengen zand
- Aanbrengen bermverharding
- Verwijderen teelaarde
- Verwijderen grond
- Aanbrengen stabiliteitsscherm
- Aanbrengen stabiliteits-/pipingscherm
- Aanbrengen pipingscherm
- Aanbrengen grofzandbarriere

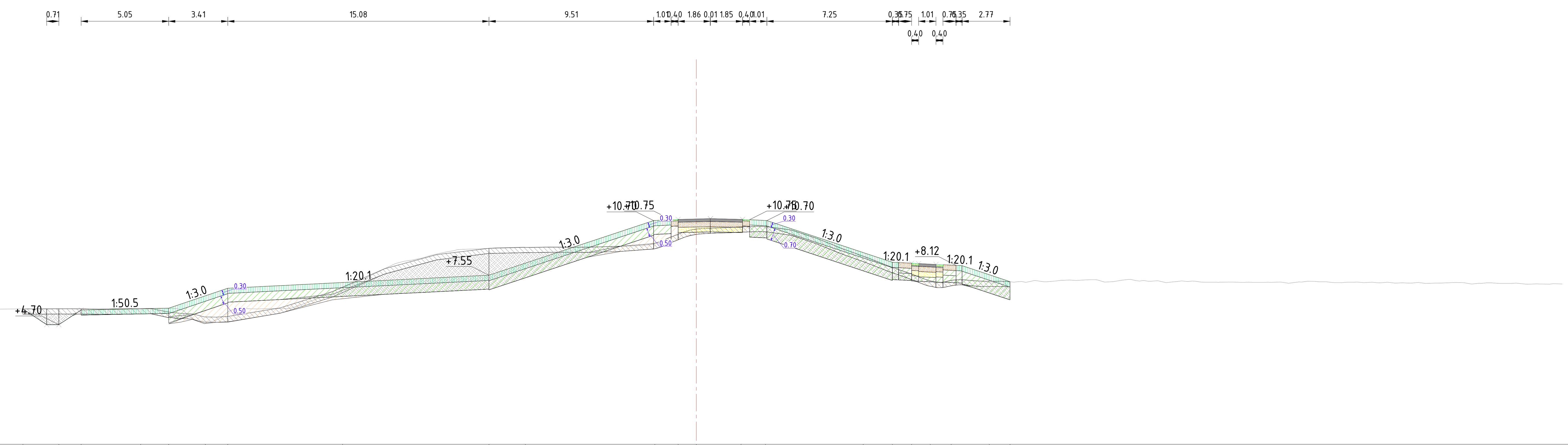

Dwarsprofiel A540
Schaal 1:200

Afstand nieuwe situatie	Hoogte nieuwe situatie
-38.88	5.60
-36.80	4.70
-35.51	5.55
-32.08	5.62
-30.46	5.65
-28.35	6.34
-27.05	6.80
-20.42	7.13
-11.97	7.55
-9.87	8.25
-2.39	10.71
-1.05	10.77
0.00	10.79
2.58	10.77
3.99	10.71
9.64	8.86
11.32	8.30
12.43	8.24
13.50	8.19
14.72	8.13
16.92	7.58
18.11	7.18

Afstand bestaande situatie	Hoogte bestaande situatie
-50.00	5.64
-49.52	5.64
-48.07	5.63
-46.51	5.65
-45.37	5.64
-44.30	5.64
-43.23	5.63
-42.22	5.60
-41.17	5.60
-40.14	5.59
-38.45	5.61
-36.94	5.61
-35.87	5.62
-34.48	5.59
-33.06	5.62
-31.74	5.64
-30.51	5.65
-29.20	5.11
-28.14	4.88
-26.98	5.48
-25.81	5.61
-24.67	5.63
-23.43	5.63
-22.13	6.10
-21.10	6.57
-19.85	7.07
-18.71	7.58
-17.52	8.15
-16.43	8.41
-15.21	8.72
-14.03	8.96
-13.02	9.06
-11.81	9.11
-10.80	9.16
-9.19	9.16
-7.98	9.15
-6.76	9.17
-5.64	9.19
-4.32	9.23
-3.25	9.26
-2.21	9.45
-1.20	9.86
0.00	10.22
1.16	10.28
2.23	10.32
3.52	10.38
4.87	10.26
5.99	9.99
7.12	9.61
8.27	9.13
9.42	8.71
10.43	8.33
11.44	7.97
12.45	7.63
13.81	7.16
14.82	7.28
15.99	7.22
17.00	7.10
18.01	7.19
19.02	7.14
20.07	7.18
21.09	7.26
22.50	7.28
23.57	7.16
24.58	7.26
25.59	7.22
26.60	7.24
27.62	7.17
28.63	7.21
30.04	7.15
31.46	7.14
32.82	7.14
34.15	7.09
35.28	7.20
36.38	7.17
37.48	7.14
38.52	7.12
39.77	7.13
40.78	7.11
41.91	7.10
43.36	7.11
44.74	7.04
45.90	7.11
47.06	7.08
48.15	7.04
49.27	7.04
50.00	7.05

Dwarsprofiel dijkpalen
Datum: 26/10/2023

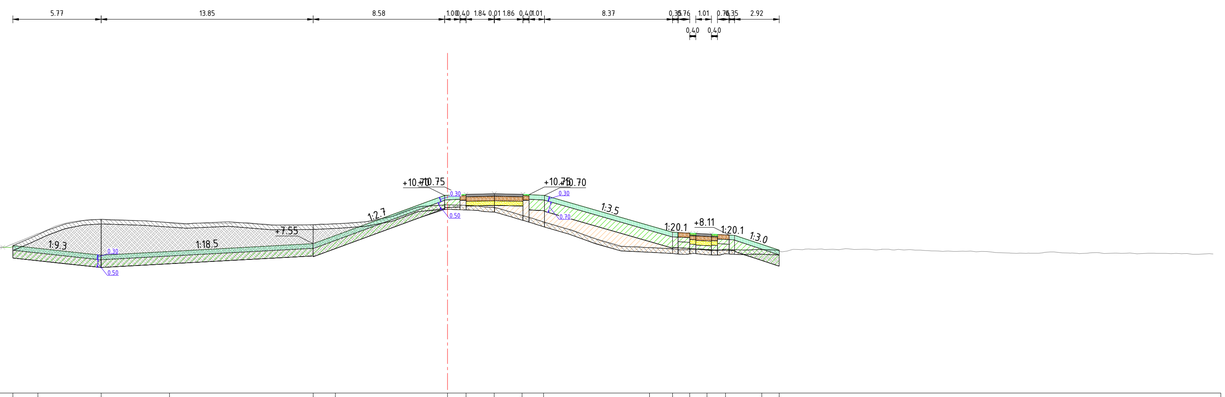

Legenda

- Aanbrengen klei C2
- Aanbrengen klei C3
- Aanbrengen kernmateriaal
- Aanbrengen teelaarde
- Aanbrengen verharding
- Aanbrengen wegfundering
- Aanbrengen zand
- Aanbrengen bermverharding
- Verwijderen teelaarde
- Verwijderen grond
- Aanbrengen stabiliteitsscherm
- Aanbrengen stabiliteits-/pipingscherm
- Aanbrengen pipingscherm
- Aanbrengen grofzandbarriere

Dwarsprofiel A541
Schaal 1:200

Hoogte nieuwe situatie	7.12, 7.12, 7.34, 7.34, 7.42, 7.06, 6.80, 7.03, 7.55, 8.07, 10.71, 10.77, 10.81, 10.77, 10.71, 8.72, 8.30, 8.24, 8.19, 8.13, 7.51, 7.13
Afstand nieuwe situatie	-32.14, -32.14, -31.57, -30.01, -28.38, -26.74, -22.62, -18.15, -8.77, -7.32, 0.00, 1.21, 3.05, 4.89, 6.28, 13.19, 14.70, 15.81, 16.94, 18.15, 20.52, 21.66
Hoogte bestaande situatie	5.10, 5.11, 5.72, 5.71, 5.71, 5.72, 5.73, 5.75, 5.75, 5.83, 6.03, 6.39, 6.64, 7.03, 7.21, 7.28, 7.33, 7.26, 7.48, 7.88, 8.36, 8.86, 9.09, 9.13, 9.07, 9.05, 8.97, 8.85, 8.90, 8.89, 8.88, 8.92, 8.83, 8.76, 8.79, 8.84, 8.88, 8.96, 9.09, 9.49, 9.92, 10.05, 10.08, 10.05, 9.95, 9.80, 9.51, 9.21, 8.88, 8.54, 8.09, 7.72, 7.39, 7.38, 7.30, 7.25, 7.18, 7.21, 7.15, 7.15, 7.16, 7.20, 7.07, 7.20, 7.21, 7.16, 7.18, 7.14, 7.15, 7.16, 7.10, 7.05, 7.06, 7.04, 6.96, 6.94, 6.93, 7.01, 6.93, 6.91, 6.92, 6.89, 6.92, 6.90, 6.91, 6.88, 6.87
Afstand bestaande situatie	-50.00, -49.00, -48.42, -47.17, -44.13, -43.50, -43.47, -42.16, -39.97, -38.92, -37.88, -36.67, -35.52, -34.35, -33.38, -32.24, -30.86, -29.60, -28.55, -27.54, -26.35, -25.08, -23.69, -22.51, -21.45, -20.34, -18.81, -17.69, -16.59, -15.32, -14.23, -12.96, -11.86, -10.49, -9.10, -7.72, -6.68, -5.56, -4.27, -3.28, -2.06, -1.00, 0.00, 1.39, 2.41, 3.51, 4.52, 5.52, 6.67, 7.69, 9.02, 10.03, 11.13, 12.43, 13.44, 14.58, 15.67, 16.76, 17.90, 18.99, 20.03, 21.18, 22.19, 23.33, 24.44, 25.58, 26.93, 27.99, 29.03, 30.13, 31.17, 32.34, 33.64, 34.86, 36.33, 37.38, 38.59, 39.60, 40.68, 41.78, 42.87, 43.98, 45.01, 46.15, 47.20, 48.29, 49.48, 50.00

Dwarsprofiel dijkpalen
Datum: 26/10/2023

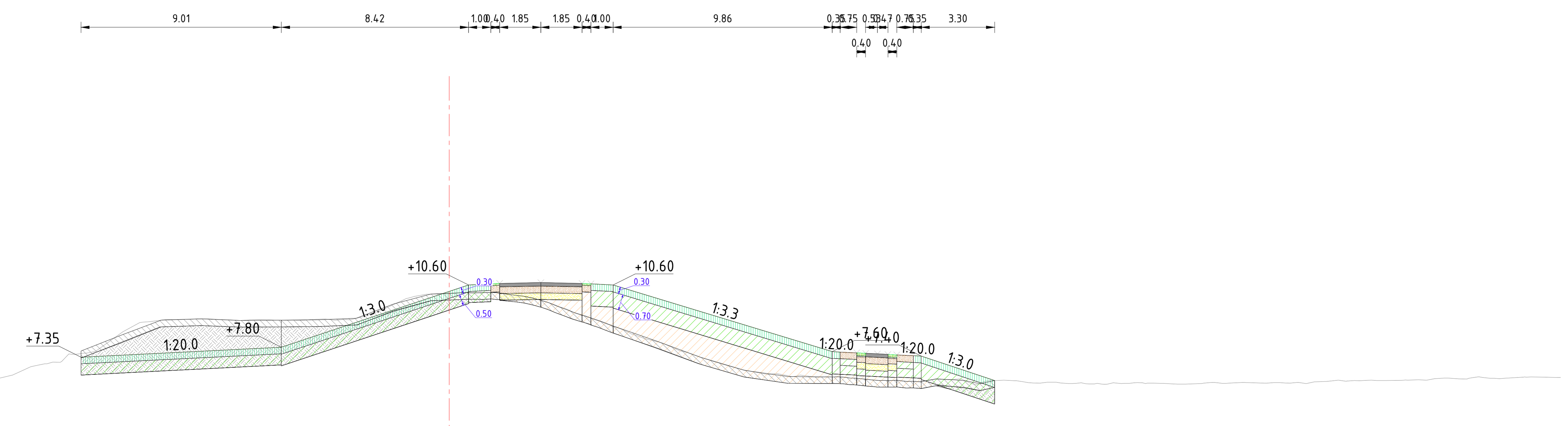

Legenda

- Aanbrengen klei C2
- Aanbrengen klei C3
- Aanbrengen kernmateriaal
- Aanbrengen teelaarde
- Aanbrengen verharding
- Aanbrengen wegfundering
- Aanbrengen zand
- Aanbrengen bermverharding
- Verwijderen teelaarde
- Verwijderen grond
- Aanbrengen stabiliteitsscherm
- Aanbrengen stabiliteits-/pipingscherm
- Aanbrengen pipingscherm
- Aanbrengen grofzandbarriere

Dwarsprofiel A542
Schaal 1:200

Afstand nieuwe situatie	Hoogte nieuwe situatie
-16.56	7.35
-9.70	7.69
-7.55	7.80
0.00	10.31
1.73	10.65
3.90	10.71
5.78	10.68
7.28	10.61
17.07	7.65
18.33	7.55
19.73	7.48
20.88	7.42
24.53	6.30

Afstand bestaande situatie	Hoogte bestaande situatie
-50.00	5.66
-49.60	5.66
-48.19	5.71
-47.11	5.64
-46.04	5.81
-44.93	5.70
-43.85	5.58
-42.77	5.54
-41.69	5.39
-40.36	5.72
-39.35	5.80
-38.20	5.84
-37.10	5.86
-36.08	5.91
-35.06	5.90
-33.50	5.88
-32.11	5.86
-31.05	5.88
-30.02	5.90
-28.98	5.90
-27.88	5.89
-26.76	5.92
-25.69	5.99
-24.46	6.02
-23.34	6.11
-21.99	6.26
-20.75	6.29
-19.27	6.71
-18.19	7.05
-17.11	7.49
-15.91	7.62
-14.68	8.49
-13.45	8.95
-12.05	9.06
-10.83	9.07
-9.63	9.01
-8.55	9.05
-7.29	9.01
-6.15	9.05
-5.07	9.02
-3.78	9.20
-2.75	9.60
-1.47	10.10
0.00	10.20
1.67	10.25
2.75	10.17
3.97	9.95
5.19	9.55
6.21	9.16
7.42	8.72
8.60	8.26
9.64	7.97
10.69	7.57
11.92	7.15
13.25	6.77
14.33	6.57
15.42	6.47
16.47	6.46
17.54	6.47
18.85	6.35
20.08	6.31
21.15	6.24
22.28	6.34
23.37	6.22
24.48	6.30
25.52	6.29
26.60	6.18
27.86	6.17
29.02	6.15
30.05	6.18
31.19	6.19
32.55	6.15
33.85	6.17
34.95	6.17
36.69	6.18
37.83	6.18
38.91	6.24
39.99	6.32
41.28	6.31
42.84	6.31
43.93	6.32
44.95	6.41
46.14	6.45
47.24	6.39
48.32	6.45
49.53	6.45
50.00	6.44

Dwarsprofiel dijkpalen
Datum: 26/10/2023

Legenda

- Aanbrengen klei C2
- Aanbrengen klei C3
- Aanbrengen kernmateriaal
- Aanbrengen teelaarde
- Aanbrengen verharding
- Aanbrengen wegfundering
- Aanbrengen zand
- Aanbrengen bermverharding
- Verwijderen teelaarde
- Verwijderen grond
- Aanbrengen stabiliteitsscherm
- Aanbrengen stabiliteits-/pipingscherm
- Aanbrengen pipingscherm
- Aanbrengen grofzandbarriere

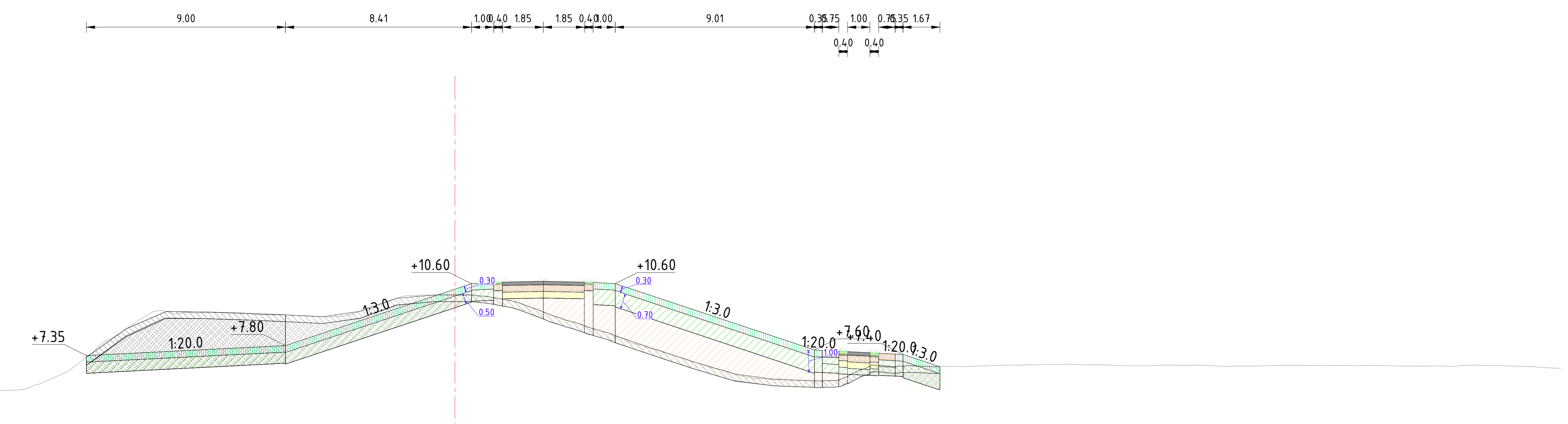

Dwarsprofiel A543
Schaal 1:200

Afstand nieuwe situatie	Hoogte nieuwe situatie
-16.66	7.35
-15.69	7.40
-6.76	8.10
0.00	10.35
1.75	10.65
4.00	10.71
5.85	10.67
7.25	10.60
16.26	7.60
17.36	7.54
18.76	7.47
19.91	7.42
21.66	6.83
21.84	6.87

Afstand bestaande situatie	Hoogte bestaande situatie
-50.00	5.39
-49.14	5.33
-47.97	5.26
-46.90	5.37
-45.67	4.83
-43.05	5.13
-41.96	5.36
-40.64	5.34
-39.61	5.36
-38.19	5.37
-36.83	5.40
-35.45	5.45
-34.01	5.51
-32.74	5.58
-31.28	5.61
-29.56	5.65
-28.45	5.67
-27.27	5.70
-25.71	5.71
-24.63	5.70
-23.50	5.71
-22.10	5.73
-21.01	5.77
-19.64	5.80
-18.58	6.15
-17.51	6.62
-16.44	7.43
-15.37	8.23
-14.30	8.95
-13.23	9.40
-11.88	9.28
-10.73	9.31
-9.40	9.25
-8.03	9.19
-6.98	9.17
-5.75	9.09
-4.68	9.21
-3.54	9.65
-2.38	10.02
-1.29	10.09
0.00	10.10
1.20	10.04
2.20	9.88
3.45	9.53
4.79	9.04
6.01	8.64
7.08	8.33
8.09	7.88
9.21	7.61
10.31	7.23
11.53	6.82
12.66	6.51
13.91	6.30
15.03	6.25
16.17	6.21
17.23	6.22
18.30	6.69
19.34	6.90
20.54	6.89
21.56	6.84
22.60	6.85
23.62	6.88
24.88	6.91
26.10	6.93
27.25	6.94
28.69	6.93
29.82	6.89
31.36	6.89
32.45	6.91
33.80	6.91
35.02	6.86
36.19	6.87
37.40	6.91
38.69	6.90
39.98	6.90
41.26	6.90
42.35	6.88
43.52	6.87
44.56	6.88
46.02	6.91
47.30	6.89
48.36	6.86
49.66	6.79
50.00	6.77

Dwarsprofiel dijkpalen
Datum: 26/10/2023

Legenda

- Aanbrengen klei C2
- Aanbrengen klei C3
- Aanbrengen kernmateriaal
- Aanbrengen teelaarde
- Aanbrengen verharding
- Aanbrengen wegfundering
- Aanbrengen zand
- Aanbrengen bermverharding
- Verwijderen teelaarde
- Verwijderen grond
- Aanbrengen stabiliteitsscherm
- Aanbrengen stabiliteits-/pipingscherm
- Aanbrengen pipingscherm
- Aanbrengen grofzandbarriere

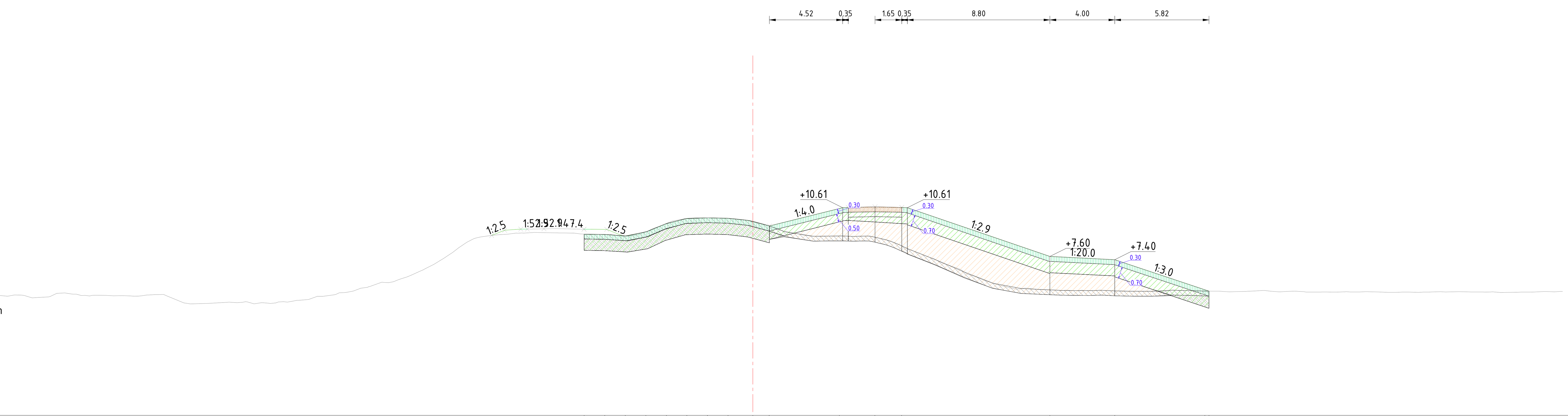

Dwarsprofiel A544
Schaal 1:200

Hoogte nieuwe situatie	8.99	8.97	8.86	9.12	9.65	9.95	9.98	9.96	9.76	9.48	10.56	10.66	10.63	7.60	7.40	5.55	5.46
Afstand nieuwe situatie	-10.41	-9.14	-7.87	-6.61	-5.34	-4.07	-2.80	-1.53	0.00	1.01	5.34	7.54	9.19	18.34	22.34	27.91	28.16

Hoogte bestaande situatie	4.77	4.73	5.19	5.10	5.19	5.21	5.07	5.32	5.28	5.21	5.17
Afstand bestaande situatie	-50.00	-49.55	-48.54	-47.49	-46.46	-45.15	-44.11	-42.96	-41.76	-40.63	-39.48

Hoogte bestaande situatie	5.16	5.22	5.17	4.68	4.71	4.78	4.81	4.75	4.79	4.89	5.14
Afstand bestaande situatie	-38.41	-37.30	-36.17	-34.74	-33.56	-32.33	-31.32	-30.31	-29.29	-28.04	-26.89

Hoogte bestaande situatie	5.26	5.47	5.75	5.98	6.39	6.86	7.72	8.48	8.84	8.97	9.05
Afstand bestaande situatie	-25.75	-24.65	-23.64	-22.47	-21.24	-20.20	-18.72	-17.64	-16.56	-15.28	-14.15

Hoogte bestaande situatie	9.07	9.05	8.98	8.96	8.86	9.04	9.44	9.84	9.99	9.97	9.93
Afstand bestaande situatie	-12.80	-11.63	-10.34	-9.05	-8.01	-6.85	-5.83	-4.68	-3.46	-2.43	-1.17

Hoogte bestaande situatie	9.78	9.32	8.99	8.84	8.87	8.85	8.76	8.42	7.95	7.55	7.08
Afstand bestaande situatie	0.00	1.51	2.83	4.14	5.42	6.48	7.68	8.83	9.88	10.92	12.04

Hoogte bestaande situatie	6.51	6.12	5.76	5.65	5.57	5.50	5.51	5.50	5.48	5.45	5.45
Afstand bestaande situatie	13.25	14.31	15.49	16.80	17.85	19.03	20.17	21.24	22.29	23.32	24.85

Hoogte bestaande situatie	5.53	5.49	5.46	5.43	5.46	5.46	5.44	5.43	5.41	5.42	5.43
Afstand bestaande situatie	25.91	27.24	28.69	29.74	30.76	32.00	33.01	34.02	35.04	36.55	37.82

Hoogte bestaande situatie	5.40	5.40	5.38	5.42	5.43	5.41	5.39	5.39	5.41	5.42	5.44
Afstand bestaande situatie	38.83	40.09	41.11	42.47	43.53	44.77	45.98	47.23	48.28	49.50	50.00

Dwarsprofiel dijkpalen
Datum: 26/10/2023

Legenda

- Aanbrengen klei C2
- Aanbrengen klei C3
- Aanbrengen kernmateriaal
- Aanbrengen teelaarde
- Aanbrengen verharding
- Aanbrengen wegfundering
- Aanbrengen zand
- Aanbrengen bermverharding
- Verwijderen teelaarde
- Verwijderen grond
- Aanbrengen stabiliteitsscherm
- Aanbrengen stabiliteits-/pipingscherm
- Aanbrengen pipingscherm
- Aanbrengen grofzandbarriere

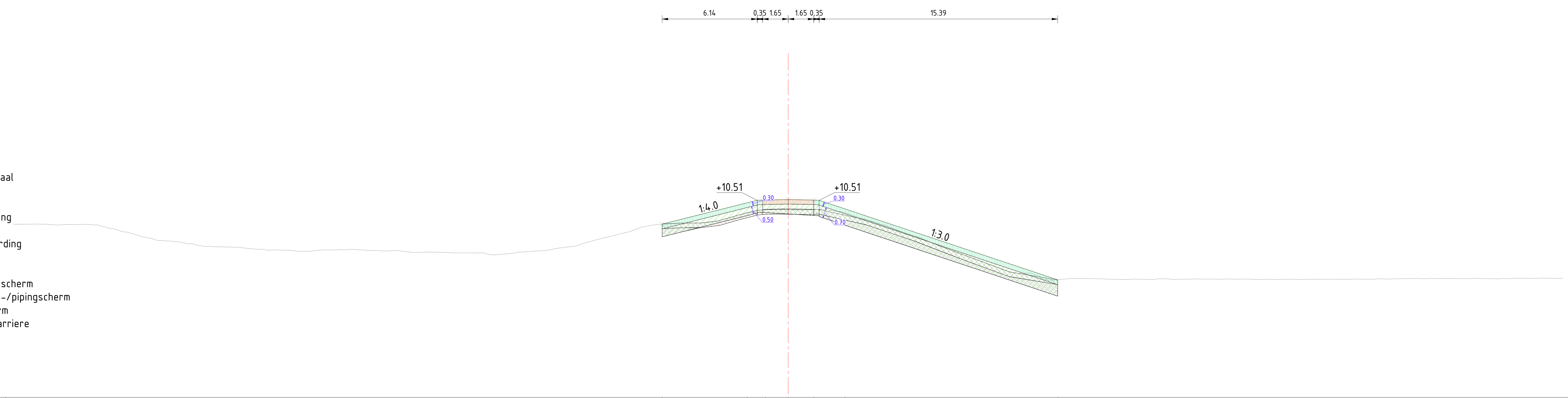

Dwarsprofiel A545
Schaal 1:200

Hoogte nieuwe situatie	Afstand nieuwe situatie
8.98	-8.13
10.35	-2.64
10.53	-1.47
10.56	0.00
10.53	1.65
9.96	3.65
5.37	17.41

Hoogte bestaande situatie	Afstand bestaande situatie
8.96	-50.00
8.97	-49.04
8.96	-47.90
8.94	-46.81
8.95	-45.72
8.92	-44.59
8.62	-43.38
8.25	-41.98
7.93	-40.70
7.85	-39.48
7.70	-38.45
7.52	-37.18
7.48	-35.43
7.35	-34.32
7.31	-33.24
7.28	-32.17
7.23	-30.78
7.31	-29.47
7.35	-28.28
7.23	-26.07
7.23	-24.96
7.16	-23.43
7.16	-22.23
7.12	-20.98
7.13	-19.82
7.00	-18.76
7.15	-17.47
7.23	-16.40
7.32	-15.35
7.51	-14.21
7.75	-13.14
8.07	-11.94
8.34	-10.89
8.65	-9.79
8.93	-8.61
9.02	-7.55
9.05	-6.48
9.06	-5.46
9.21	-4.39
9.53	-3.31
9.80	-2.24
9.92	-1.19
9.91	0.00
9.89	1.15
9.91	2.29
9.78	3.33
9.46	4.36
9.13	5.49
8.74	6.69
8.32	7.72
7.92	8.90
7.46	10.03
7.06	11.09
6.69	12.10
6.25	13.32
5.83	14.50
5.82	15.62
5.37	16.72
5.44	18.03
5.46	19.21
5.43	20.44
5.41	21.72
5.41	22.83
5.44	23.91
5.41	24.99
5.43	26.06
5.42	27.13
5.44	28.52
5.42	29.90
5.41	30.97
5.42	32.15
5.40	33.30
5.42	34.48
5.42	36.06
5.42	37.42
5.43	38.71
5.46	40.03
5.47	41.55
5.47	42.68
5.45	43.73
5.46	45.09
5.47	46.16
5.47	47.44
5.49	48.48
5.47	49.53
5.48	50.00

Dwarsprofiel dijkpalen
Datum: 26/10/2023

Legenda

- Aanbrengen klei C2
- Aanbrengen klei C3
- Aanbrengen kernmateriaal
- Aanbrengen teelaarde
- Aanbrengen verharding
- Aanbrengen wegfundering
- Aanbrengen zand
- Aanbrengen bermverharding
- Verwijderen teelaarde
- Verwijderen grond
- Aanbrengen stabiliteitsscherm
- Aanbrengen stabiliteits-/pipingscherm
- Aanbrengen pipingscherm
- Aanbrengen grofzandbarriere

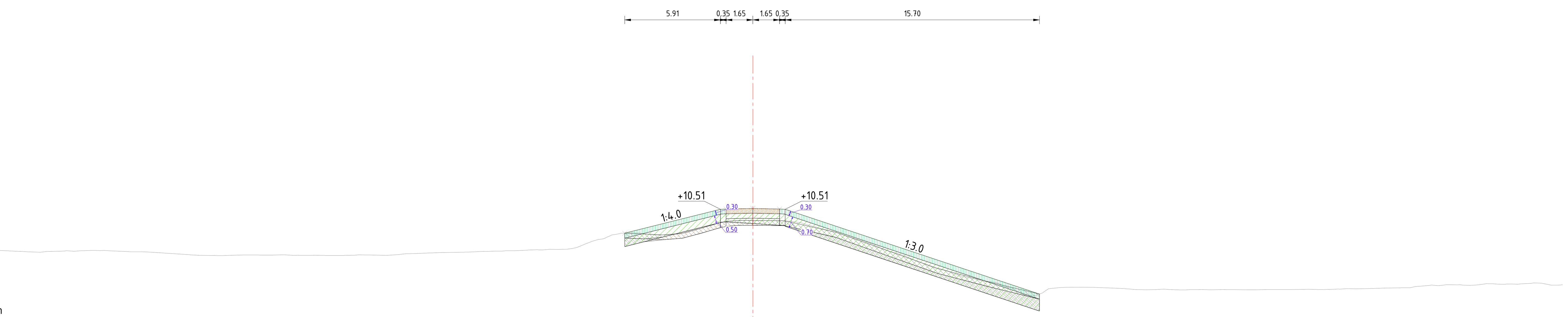

Dwarsprofiel A546
Schaal 1:200

Afstand nieuwe situatie	Hoogte nieuwe situatie
-8.14	8.97
-7.18	9.22
-1.65	10.53
0.00	10.56
1.47	10.53
16.05	5.83
17.73	5.27

Afstand bestaande situatie	Hoogte bestaande situatie
-50.00	8.13
-49.27	8.10
-48.00	8.05
-46.94	7.99
-45.84	7.94
-44.80	7.88
-43.57	7.90
-42.38	7.95
-41.29	7.95
-40.01	7.97
-38.70	7.90
-37.46	7.88
-36.14	7.79
-34.14	7.67
-33.06	7.65
-31.75	7.68
-30.55	7.69
-29.40	7.69
-28.11	7.67
-27.01	7.67
-25.92	7.65
-24.71	7.67
-23.67	7.68
-21.95	7.70
-20.84	7.78
-19.84	7.82
-18.53	7.85
-17.15	7.88
-15.92	7.92
-14.68	7.95
-13.20	8.00
-11.97	8.03
-10.90	8.14
-9.80	8.57
-8.69	8.93
-7.59	9.06
-6.48	8.97
-5.25	8.93
-3.99	9.10
-2.62	9.52
-1.49	9.78
0.00	9.82
1.52	9.80
2.91	9.69
3.96	9.40
5.08	9.10
6.22	8.72
7.53	8.27
8.58	7.87
9.72	7.48
10.73	7.08
11.84	6.75
12.85	6.39
14.00	6.12
15.06	5.98
16.16	5.54
17.27	5.18
18.37	5.61
19.91	5.70
20.95	5.69
22.30	5.64
23.59	5.56
24.73	5.55
25.78	5.55
26.95	5.55
28.22	5.54
29.27	5.55
30.50	5.54
31.82	5.55
32.89	5.56
33.97	5.57
34.98	5.55
36.02	5.58
37.23	5.60
39.09	5.64
40.58	5.66
41.76	5.81
42.82	5.85
43.86	5.83
45.20	5.90
46.21	5.88
47.39	5.90
48.57	5.95
49.68	5.83
50.00	5.85

Dwarsprofiel dijkpalen
Datum: 26/10/2023

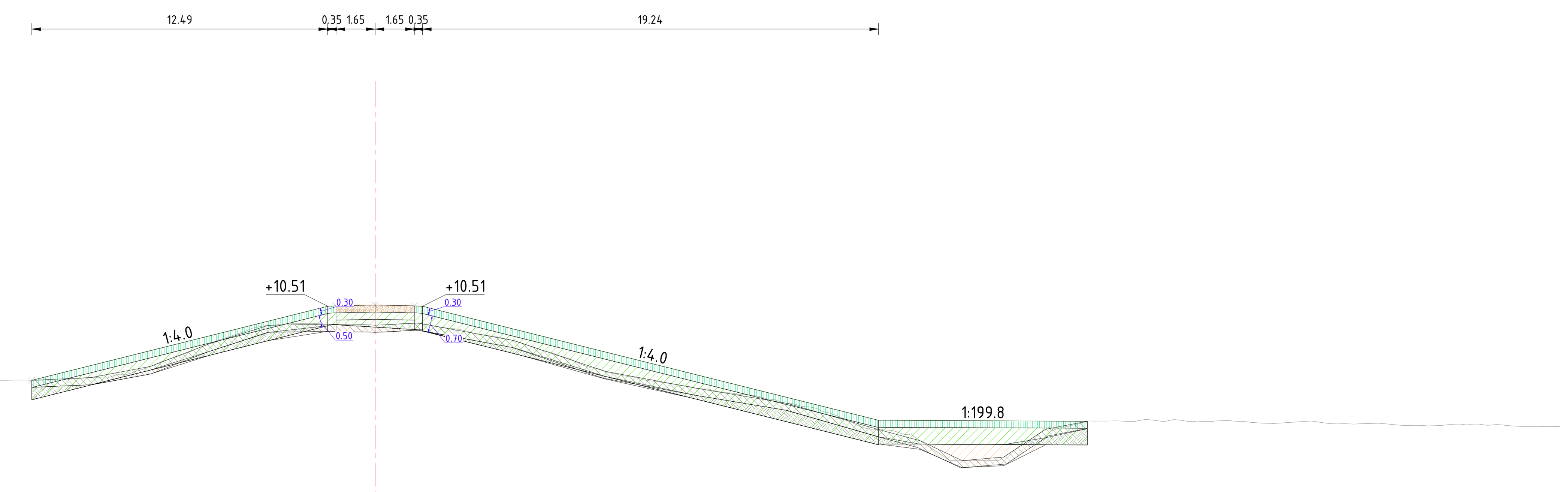

Legenda
- Aanbrengen klei C2
- Aanbrengen klei C3
- Aanbrengen kernmateriaal
- Aanbrengen teelaarde
- Aanbrengen verharding
- Aanbrengen wegfundering
- Aanbrengen zand
- Aanbrengen bermverharding
- Verwijderen teelaarde
- Verwijderen grond
- Aanbrengen stabiliteitsscherm
- Aanbrengen stabiliteits-/pipingscherm
- Aanbrengen pipingscherm
- Aanbrengen grofzandbarriere

Dwarsprofiel A547
Schaal 1:200

Afstand nieuwe situatie	Hoogte nieuwe situatie
-14.46	7.40
-3.33	10.18
-1.65	10.53
0.00	10.56
1.47	10.53
19.17	6.22
21.24	5.70
29.09	5.66
30.05	5.65

Afstand bestaande situatie	Hoogte bestaande situatie
-50.00	7.58
-49.10	7.53
-48.03	7.53
-46.56	7.52
-45.10	7.53
-43.92	7.53
-42.85	7.52
-41.85	7.53
-40.72	7.53
-39.67	7.54
-38.59	7.52
-37.18	7.54
-36.17	7.56
-35.12	7.52
-33.70	7.50
-32.66	7.48
-31.35	7.49
-30.16	7.51
-29.02	7.57
-27.85	7.45
-26.81	7.48
-25.60	7.43
-24.57	7.46
-23.32	7.46
-21.85	7.48
-20.76	7.45
-19.52	7.42
-18.18	7.41
-17.03	7.40
-15.98	7.38
-14.85	7.39
-13.82	7.39
-12.47	7.46
-11.44	7.48
-10.32	7.67
-9.25	8.07
-8.13	8.46
-6.96	8.94
-5.79	9.35
-4.50	9.71
-3.40	9.77
-2.22	9.76
-1.01	9.73
0.00	9.71
1.21	9.78
2.38	9.70
3.51	9.54
4.77	9.27
5.90	9.05
7.07	8.64
8.11	8.32
9.39	7.88
10.45	7.58
11.48	7.37
12.48	7.24
13.54	7.06
14.57	6.90
15.66	6.78
16.79	6.57
18.01	6.28
19.19	6.00
20.30	5.52
21.58	5.29
22.63	5.13
24.25	4.00
25.31	4.00
27.83	5.02
29.02	5.42
30.08	5.66
31.14	5.68
32.20	5.69
33.24	5.64
34.33	5.65
35.47	5.67
36.66	5.65
37.94	5.56
39.43	5.66
40.58	5.55
41.65	5.56
42.83	5.53
43.84	5.47
44.96	5.48
46.02	5.54
47.08	5.49
48.25	5.45
49.35	5.43
50.00	5.42

Dwarsprofiel dijkpalen
Datum: 26/10/2023

Legenda

- Aanbrengen klei C2
- Aanbrengen klei C3
- Aanbrengen kernmateriaal
- Aanbrengen teelaarde
- Aanbrengen verharding
- Aanbrengen wegfundering
- Aanbrengen zand
- Aanbrengen bermverharding
- Verwijderen teelaarde
- Verwijderen grond
- Aanbrengen stabiliteitsscherm
- Aanbrengen stabiliteits-/pipingscherm
- Aanbrengen pipingscherm
- Aanbrengen grofzandbarriere

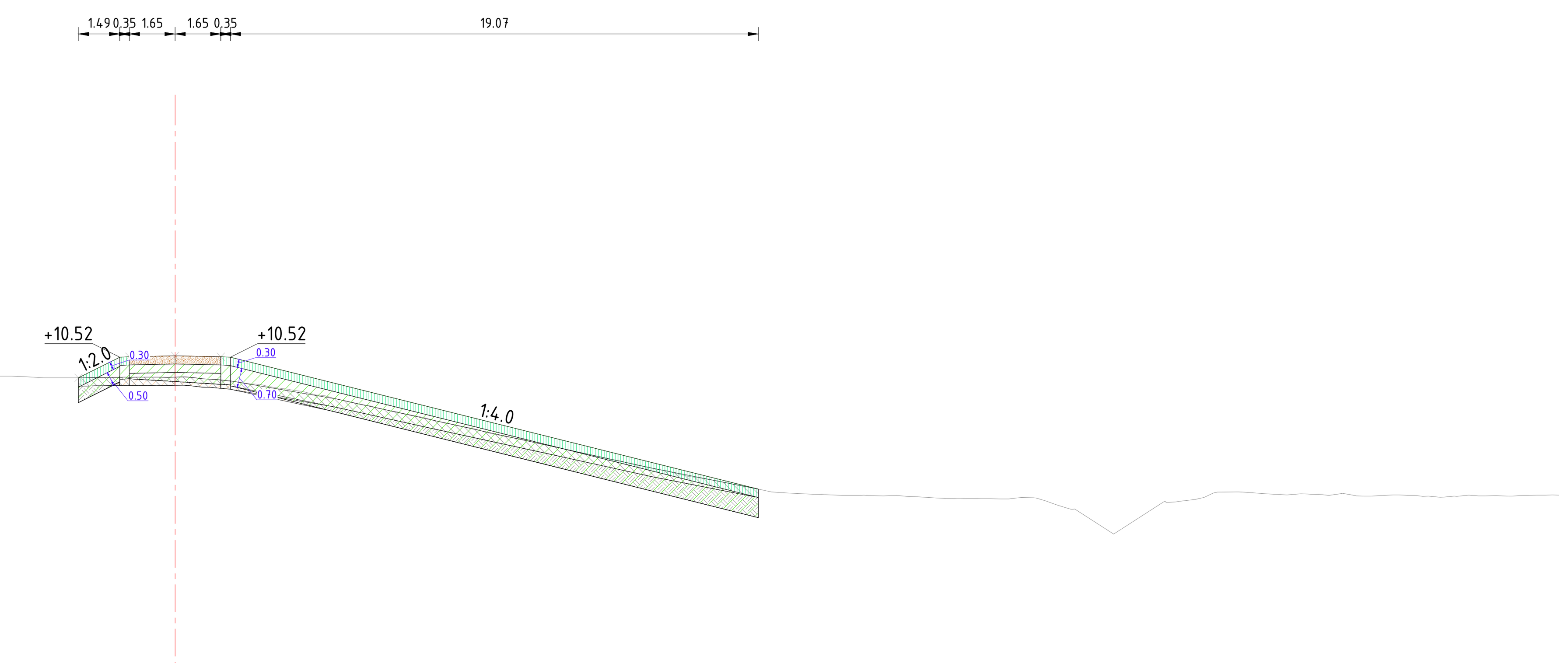

Dwarsprofiel A548
Schaal 1:200

Afstand nieuwe situatie	Hoogte nieuwe situatie
-3.50	9.77
-1.65	10.54
0.00	10.57
1.47	10.54
4.05	10.01
21.18	5.72

Afstand bestaande situatie	Hoogte bestaande situatie
-50.00	9.02
-48.96	8.95
-47.45	8.95
-46.30	8.93
-45.16	8.91
-44.15	8.92
-42.87	8.92
-41.65	8.92
-40.61	8.90
-39.60	8.88
-38.48	8.88
-37.21	8.86
-36.11	8.85
-35.10	8.85
-33.94	8.82
-32.75	8.80
-31.36	8.82
-30.10	8.85
-28.55	8.87
-27.19	8.93
-25.88	8.97
-24.59	8.99
-23.26	9.02
-22.12	9.01
-21.07	8.99
-19.95	8.98
-18.76	9.00
-17.74	9.06
-16.73	9.18
-15.72	9.30
-14.41	9.21
-13.23	9.07
-12.20	9.14
-11.16	9.27
-9.88	9.54
-8.22	9.78
-6.67	9.83
-5.41	9.81
-4.16	9.77
-2.38	9.79
-1.26	9.79
0.00	9.80
1.03	9.73
2.12	9.65
3.13	9.52
4.17	9.34
5.38	9.13
6.43	8.87
7.90	8.55
8.98	8.34
10.06	8.09
11.20	7.81
12.58	7.54
13.62	7.31
14.81	7.03
16.00	6.78
17.53	6.44
18.81	6.17
20.36	5.89
21.54	5.65
23.05	5.56
24.22	5.52
25.60	5.50
26.71	5.48
27.78	5.42
29.14	5.40
30.31	5.42
31.47	5.32
32.50	5.03
33.88	4.14
35.14	4.92
36.19	5.29
37.51	5.60
38.74	5.63
40.02	5.54
41.18	5.56
42.19	5.60
43.21	5.50
44.22	5.54
45.29	5.50
46.31	5.49
47.34	5.51
48.43	5.50
49.52	5.53
50.00	5.53

Dwarsprofiel dijkpalen
Datum: 26/10/2023

Legenda

- Aanbrengen klei C2
- Aanbrengen klei C3
- Aanbrengen kernmateriaal
- Aanbrengen teelaarde
- Aanbrengen verharding
- Aanbrengen wegfundering
- Aanbrengen zand
- Aanbrengen bermverharding
- Verwijderen teelaarde
- Verwijderen grond
- Aanbrengen stabiliteitsscherm
- Aanbrengen stabiliteits-/pipingscherm
- Aanbrengen pipingscherm
- Aanbrengen grofzandbarriere

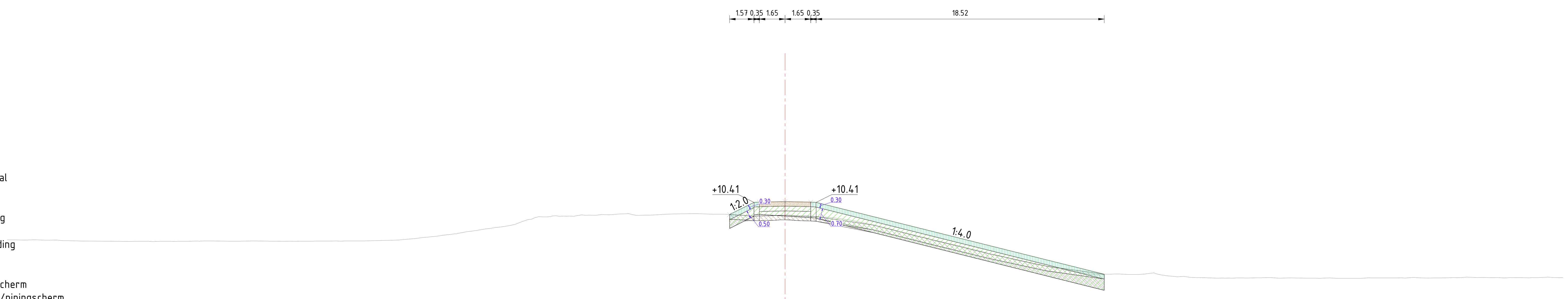

Dwarsprofiel A549
Schaal 1:200

Afstand bestaande situatie	Hoogte bestaande situatie	Afstand nieuwe situatie	Hoogte nieuwe situatie
-50.00	7.99		
-49.49	7.99		
-48.32	8.00		
-47.31	7.97		
-46.11	7.94		
-44.86	7.92		
-43.51	7.91		
-42.34	7.89		
-41.25	7.90		
-40.03	7.90		
-38.91	7.90		
-37.37	7.92		
-36.29	7.92		
-35.06	7.91		
-33.47	7.91		
-32.27	7.90		
-31.17	7.91		
-29.93	7.92		
-28.33	7.93		
-27.06	7.93		
-25.91	7.96		
-24.85	7.98		
-23.75	8.08		
-22.67	8.20		
-21.64	8.34		
-20.56	8.50		
-19.18	8.71		
-17.58	8.94		
-16.55	9.29		
-15.29	9.48		
-14.24	9.52		
-13.07	9.60		
-12.07	9.59		
-11.06	9.63		
-9.98	9.66		
-8.97	9.59		
-7.88	9.64		
-6.74	9.67		
-5.67	9.68		
-4.47	9.65		
		-3.56	9.63
-3.45	9.62		
-2.33	9.54		
		-1.47	10.43
-1.23	9.54		
0.00	9.58	0.00	10.46
1.02	9.53		
		1.65	10.43
2.15	9.48		
3.19	9.40		
		3.94	9.92
5.17	9.07		
6.22	8.82		
7.75	8.42		
8.91	8.15		
10.05	7.88		
11.18	7.61		
12.44	7.29		
13.56	7.02		
15.07	6.64		
16.10	6.42		
17.14	6.22		
18.25	6.01		
19.51	5.79		
		20.51	5.78
20.53	5.78		
22.02	5.77		
23.10	5.79		
24.19	5.73		
25.20	5.61		
26.45	5.57		
27.75	5.53		
28.79	5.53		
30.27	5.55		
31.42	5.56		
32.53	5.55		
34.08	5.53		
35.43	5.52		
37.01	5.52		
38.65	5.55		
39.88	5.54		
40.89	5.55		
42.20	5.55		
43.32	5.56		
44.33	5.58		
45.52	5.56		
46.60	5.57		
47.84	5.55		
48.87	5.59		
49.88	5.56		
50.00	[illegible]		

Dwarsprofiel dijkpalen
Datum: 26/10/2023

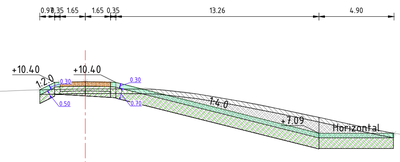

Legenda

- Aanbrengen klei C2
- Aanbrengen klei C3
- Aanbrengen kernmateriaal
- Aanbrengen teelaarde
- Aanbrengen verharding
- Aanbrengen wegfundering
- Aanbrengen zand
- Aanbrengen bermverharding
- Verwijderen teelaarde
- Verwijderen grond
- Aanbrengen stabiliteitsscherm
- Aanbrengen stabiliteits-/pipingscherm
- Aanbrengen pipingscherm

Dwarsprofiel A550
Schaal 1:200

Hoogte nieuwe situatie	9.98, 9.98, 10.42, 10.42, 10.42, 9.99, 7.04, 7.04, 7.00, 6.89
Afstand nieuwe situatie	-2.33, -2.33, -1.65, 0.00, 1.25, 3.64, 15.42, 19.98, 21.00, 22.56
Hoogte bestaande situatie	5.62, 5.58, 5.60, 5.62, 5.65, 5.68, 5.69, 6.35, 6.37, 6.40, 6.47, 6.44, 6.50, 6.54, 6.59, 6.58, 6.65, 6.67, 6.68, 6.73, 6.77, 6.86, 7.06, 7.46, 8.06, 8.53, 8.61, 8.81, 9.02, 9.11, 9.14, 9.11, 9.34, 9.53, 9.65, 9.70, 9.76, 9.81, 9.84, 9.89, 9.93, 9.96, 9.97, 9.98, 9.97, 10.00, 9.94, 9.83, 9.63, 9.45, 9.21, 8.99, 8.72, 8.49, 8.27, 8.06, 7.83, 7.60, 7.32, 7.11, 6.93, 6.84, 6.81, 6.84, 6.97, 6.84, 6.83, 6.81, 6.83, 6.86, 6.87, 6.85, 6.84, 6.81, 6.80, 6.77, 6.74, 6.74, 6.72, 6.68, 6.66, 6.64, 6.63, 6.60
Afstand bestaande situatie	-50.00, -49.95, -48.12, -46.59, -45.31, -44.16, -43.10, -41.96, -40.73, -39.45, -38.41, -37.32, -36.26, -35.16, -34.13, -33.07, -31.48, -30.35, -29.11, -27.78, -26.51, -25.69, -24.09, -22.98, -21.87, -20.86, -19.84, -18.72, -17.44, -16.43, -15.30, -13.74, -12.69, -11.43, -9.96, -8.77, -7.30, -5.44, -5.05, -3.84, -2.33, -1.10, 0.00, 1.55, 2.60, 3.63, 4.65, 5.99, 7.42, 8.54, 9.88, 11.20, 12.41, 13.42, 14.46, 15.56, 16.56, 17.62, 18.96, 19.97, 20.98, 22.07, 23.42, 24.51, 25.81, 26.90, 28.02, 29.13, 30.42, 31.68, 33.11, 34.45, 35.53, 36.56, 37.71, 38.74, 39.78, 41.34, 42.58, 43.78, 45.11, 46.27, 47.44, 48.52, 50.00

Dwarsprofiel dijkpalen
Datum: 09/10/2023

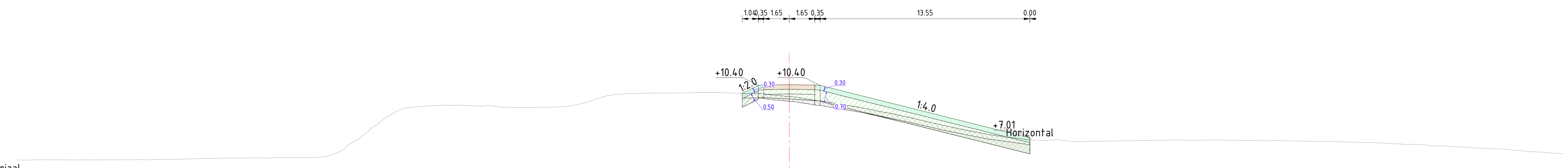

Legenda

- Aanbrengen klei C2
- Aanbrengen klei C3
- Aanbrengen kernmateriaal
- Aanbrengen teelaarde
- Aanbrengen verharding
- Aanbrengen wegfundering
- Aanbrengen zand
- Aanbrengen bermverharding
- Verwijderen teelaarde
- Verwijderen grond
- Aanbrengen stabiliteitsscherm
- Aanbrengen stabiliteits-/pipingscherm
- Aanbrengen pipingscherm

Dwarsprofiel A551
Schaal 1:200

Hoogte nieuwe situatie	9.88	10.42	10.42	10.42	7.01	6.91
Afstand nieuwe situatie	-3.04	-1.65	0.00	1.65	15.55	16.21

Afstand bestaande situatie	Hoogte bestaande situatie
-50.00	5.58
-49.64	5.58
-48.39	5.60
-46.23	5.59
-45.11	5.59
-44.10	5.59
-42.24	5.61
-41.21	5.60
-40.16	5.62
-39.06	5.65
-37.84	5.68
-36.58	5.71
-35.53	5.71
-34.21	5.72
-33.00	5.74
-31.92	5.74
-30.88	5.73
-29.82	5.82
-28.40	6.63
-27.25	7.40
-26.05	8.34
-24.95	8.91
-23.88	9.04
-22.65	9.11
-21.65	9.11
-20.51	9.08
-19.29	9.08
-18.17	8.98
-17.00	8.97
-15.72	8.99
-14.57	9.03
-13.54	9.20
-12.25	9.60
-11.14	9.82
-10.04	9.87
-8.70	9.91
-7.57	9.91
-6.41	9.91
-5.11	9.94
-3.60	9.90
-2.37	9.90
-1.14	9.78
0.00	9.67
1.09	9.54
2.37	9.35
3.75	9.12
4.98	8.90
6.20	8.65
7.46	8.40
8.70	8.10
9.83	7.84
11.24	7.51
12.45	7.31
13.53	7.11
14.59	6.97
15.81	6.87
16.98	6.87
18.05	6.82
19.45	6.80
20.63	6.81
22.26	6.84
23.34	6.86
24.43	6.87
25.58	6.86
26.72	6.87
28.35	6.87
29.85	6.84
30.87	6.83
31.93	6.82
33.15	6.81
34.23	6.79
35.45	6.77
36.50	6.74
37.51	6.72
38.57	6.67
39.84	6.58
40.96	6.57
42.45	6.49
43.55	6.42
45.03	6.33
46.06	6.30
47.42	6.17
48.55	6.10
49.76	6.00
50.00	5.99

Dwarsprofiel dijkpalen
Datum: 09/10/2023

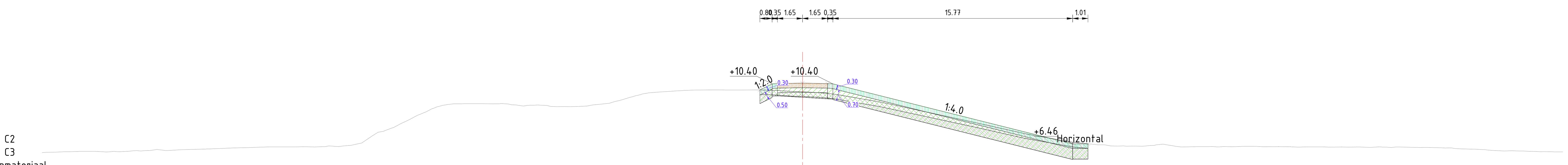

Legenda

- Aanbrengen klei C2
- Aanbrengen klei C3
- Aanbrengen kernmateriaal
- Aanbrengen teelaarde
- Aanbrengen verharding
- Aanbrengen wegfundering
- Aanbrengen zand
- Aanbrengen bermverharding
- Verwijderen teelaarde
- Verwijderen grond
- Aanbrengen stabiliteitsscherm
- Aanbrengen stabiliteits-/pipingscherm
- Aanbrengen pipingscherm

Dwarsprofiel A552
Schaal 1:200

Afstand nieuwe situatie	Hoogte nieuwe situatie
-2.80	10.00
-1.65	10.42
0.00	10.42
1.65	10.42
17.77	6.46
18.77	6.46
21.39	6.18
21.95	6.14

Afstand bestaande situatie	Hoogte bestaande situatie
-50.00	5.89
-49.73	5.90
-48.54	5.94
-47.53	5.96
-45.75	5.93
-44.74	5.95
-43.51	5.99
-42.43	6.09
-41.11	6.05
-40.03	6.09
-39.00	6.13
-37.57	6.18
-36.24	6.22
-35.02	6.26
-33.76	6.26
-32.71	6.27
-31.41	6.28
-30.19	6.32
-28.98	6.51
-27.39	7.36
-26.29	7.84
-25.17	8.39
-24.02	8.90
-22.95	9.09
-21.62	9.10
-20.36	9.09
-19.12	9.03
-17.94	9.00
-16.79	8.97
-15.73	8.91
-14.70	8.92
-13.68	9.03
-12.48	9.20
-11.38	9.51
-10.11	9.81
-9.09	9.89
-8.02	9.95
-6.76	10.00
-5.04	10.00
-3.98	9.99
-2.81	10.00
-1.27	9.94
0.00	9.88
1.11	9.82
2.47	9.68
3.73	9.45
4.96	9.24
6.10	9.00
7.35	8.72
8.52	8.46
9.77	8.21
11.33	7.87
12.50	7.62
13.86	7.30
14.90	7.06
16.40	6.80
17.74	6.57
19.25	6.42
20.28	6.32
21.32	6.30
22.51	6.31
23.70	6.44
24.92	6.25
26.40	6.28
27.42	6.26
28.94	6.30
30.30	6.27
31.31	6.28
32.64	6.25
33.66	6.26
35.41	6.25
36.49	6.25
37.62	6.25
38.71	6.22
40.17	6.23
41.57	6.21
42.63	6.19
44.13	6.11
45.33	6.03
46.68	6.00
48.23	5.95
49.50	5.93
50.00	5.93

Dwarsprofiel dijkpalen
Datum: 09/10/2023

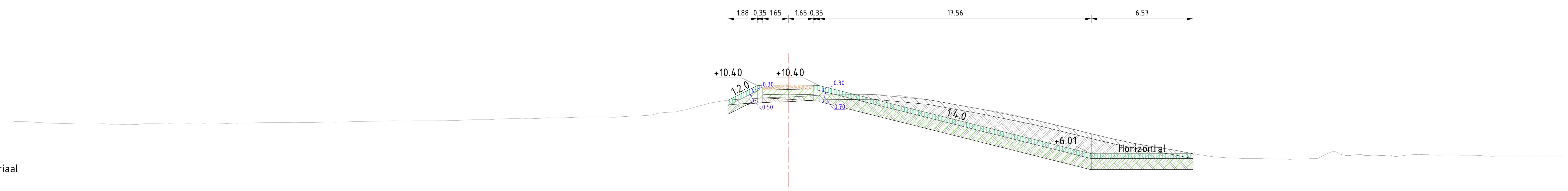

Legenda

- Aanbrengen klei C2
- Aanbrengen klei C3
- Aanbrengen kernmateriaal
- Aanbrengen teelaarde
- Aanbrengen verharding
- Aanbrengen wegfundering
- Aanbrengen zand
- Aanbrengen bermverharding
- Verwijderen teelaarde
- Verwijderen grond
- Aanbrengen stabiliteitsscherm
- Aanbrengen stabiliteits-/pipingscherm
- Aanbrengen pipingscherm

Dwarsprofiel A553
Schaal 1:200

Afstand nieuwe situatie	Hoogte nieuwe situatie
-3.88	9.46
-1.65	10.42
0.00	10.42
1.65	10.42
19.56	6.01
26.12	6.01
28.88	5.95
30.65	5.83
31.90	5.81
33.14	5.78
34.09	5.79

Afstand bestaande situatie	Hoogte bestaande situatie
-50.00	8.10
-49.60	8.09
-48.54	8.04
-47.02	7.97
-46.00	7.94
-45.00	7.94
-43.97	7.94
-42.84	7.91
-41.53	7.94
-40.06	7.94
-39.06	7.94
-37.67	7.94
-36.55	7.95
-35.50	7.99
-34.11	8.01
-32.53	8.03
-31.49	8.03
-30.32	8.04
-28.95	8.06
-27.92	8.09
-26.83	8.11
-25.56	8.13
-24.14	8.13
-22.84	8.13
-21.84	8.15
-20.18	8.21
-18.99	8.23
-17.99	8.27
-16.66	8.27
-15.48	8.33
-13.93	8.35
-12.66	8.39
-11.05	8.37
-9.97	8.45
-8.80	8.52
-7.42	8.69
-6.32	8.93
-4.86	9.31
-3.35	9.51
-2.29	9.54
-1.10	9.63
0.00	9.67
1.03	9.72
2.41	9.81
3.47	9.83
4.71	9.85
6.31	9.80
7.51	9.71
8.55	9.57
9.60	9.40
11.24	9.10
12.45	8.88
13.48	8.72
14.81	8.44
15.82	8.21
17.06	7.91
18.34	7.62
19.51	7.31
21.07	6.94
22.56	6.62
23.57	6.47
24.93	6.25
26.14	6.01
27.28	5.84
28.57	5.74
29.58	5.70
30.71	5.69
31.85	5.67
32.90	5.67
34.16	5.70
35.24	6.18
36.31	5.90
37.37	5.89
38.50	5.91
39.58	5.88
40.68	5.97
41.87	5.92
43.04	5.95
44.11	5.91
45.17	5.87
46.18	5.87
47.43	5.86
48.46	5.86
49.52	5.86
50.00	5.85

Dwarsprofiel dijkpalen
Datum: 09/10/2023

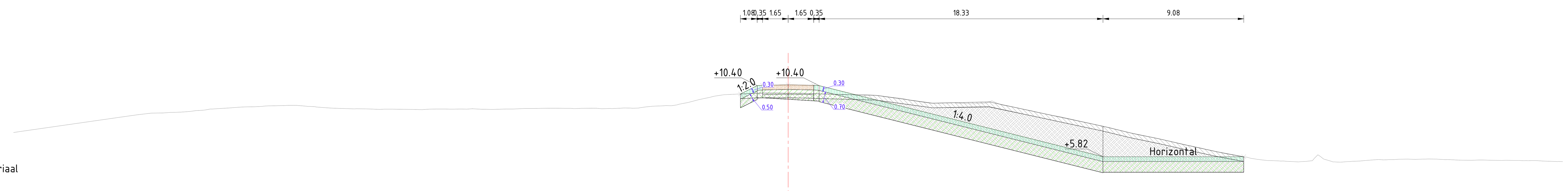

Legenda

- Aanbrengen klei C2
- Aanbrengen klei C3
- Aanbrengen kernmateriaal
- Aanbrengen teelaarde
- Aanbrengen verharding
- Aanbrengen wegfundering
- Aanbrengen zand
- Aanbrengen bermverharding
- Verwijderen teelaarde
- Verwijderen grond
- Aanbrengen stabiliteitsscherm
- Aanbrengen stabiliteits-/pipingscherm
- Aanbrengen pipingscherm

Dwarsprofiel A554

Schaal 1:200

Afstand nieuwe situatie	Hoogte nieuwe situatie
-3.08	9.86
-1.65	10.42
0.00	10.42
1.65	10.42
20.33	5.82
29.41	5.82
29.65	5.78

Afstand bestaande situatie	Hoogte bestaande situatie
-50.00	7.38
-49.68	7.43
-43.10	8.37
-41.89	8.54
-40.35	8.64
-39.25	8.69
-38.21	8.79
-37.16	8.89
-35.89	8.98
-34.47	9.04
-33.38	9.10
-31.74	9.13
-30.57	9.04
-29.50	8.96
-28.00	8.90
-26.95	8.90
-25.55	8.88
-24.22	8.87
-22.69	8.90
-21.54	8.89
-20.38	8.91
-18.78	8.87
-17.74	8.90
-16.34	8.93
-14.98	8.94
-13.83	8.92
-12.58	8.95
-11.51	8.92
-10.51	8.96
-9.17	9.03
-7.89	9.11
-6.84	9.24
-5.69	9.51
-4.09	9.82
-3.01	9.86
-1.94	9.91
0.00	9.91
1.68	9.88
3.07	9.84
4.09	9.82
5.15	9.80
6.62	9.65
7.71	9.49
9.17	9.27
10.17	9.30
11.20	9.25
12.24	9.25
13.38	9.32
14.86	8.95
16.05	8.69
17.65	8.37
18.69	8.14
19.98	7.86
21.10	7.60
22.35	7.29
23.65	7.04
24.71	6.80
25.97	6.52
27.16	6.26
28.43	5.98
29.50	5.81
30.50	5.63
31.60	5.56
32.93	5.49
33.97	5.72
35.07	5.52
36.33	5.52
37.54	5.60
38.77	5.63
39.92	5.67
40.95	5.67
41.97	5.66
43.32	5.60
44.58	5.60
46.03	5.58
47.14	5.58
48.30	5.57
49.50	5.51
50.00	5.50

Dwarsprofiel dijkpalen

Datum: 09/10/2023

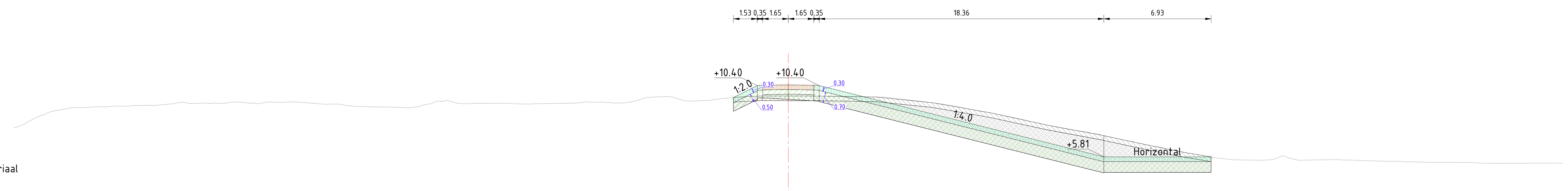

Legenda

- Aanbrengen klei C2
- Aanbrengen klei C3
- Aanbrengen kernmateriaal
- Aanbrengen teelaarde
- Aanbrengen verharding
- Aanbrengen wegfundering
- Aanbrengen zand
- Aanbrengen bermverharding
- Verwijderen teelaarde
- Verwijderen grond
- Aanbrengen stabiliteitsscherm
- Aanbrengen stabiliteits-/pipingscherm
- Aanbrengen pipingscherm

Dwarsprofiel A555
Schaal 1:200

Hoogte nieuwe situatie	9.61 / 9.63	10.42	10.42	10.42	5.81	5.81	5.84
Afstand nieuwe situatie	-3.59 / -3.53	-1.65	0.00	1.65	20.36	27.29	27.52

Hoogte bestaande situatie	7.67	7.85	8.44	8.81	8.98	9.01	9.04	9.07	9.12	9.16	9.31	9.26	9.27	9.33	9.29	9.32	9.32	9.34	9.21	9.10	9.05
Afstand bestaande situatie	-50.00	-49.45	-48.32	-47.16	-46.07	-45.02	-44.01	-42.88	-41.74	-40.53	-39.26	-38.07	-37.06	-35.97	-34.92	-33.75	-32.70	-31.58	-29.38	-28.28	-27.20

Hoogte bestaande situatie	9.02	8.97	9.23	9.44	9.23	9.25	9.27	9.23	9.23	9.25	9.30	9.33	9.28	9.37	9.66	9.69	9.41	9.45	9.55	9.65	9.70
Afstand bestaande situatie	-25.88	-24.45	-23.04	-21.98	-20.98	-19.97	-18.62	-17.34	-16.26	-15.08	-13.42	-12.35	-11.26	-10.11	-8.79	-7.71	-6.64	-5.50	-4.44	-3.35	-2.32

Hoogte bestaande situatie	9.73	9.73	9.73	9.73	9.71	9.68	9.65	9.46	9.25	9.07	8.84	8.66	8.37	8.15	7.88	7.61	7.42	7.13	6.86	6.65	6.44
Afstand bestaande situatie	-1.14	0.00	1.27	2.50	3.70	4.99	6.20	7.99	9.66	10.83	11.90	13.01	14.40	15.42	16.63	17.95	19.21	20.57	21.83	22.84	23.95

Hoogte bestaande situatie	6.22	6.01	5.73	5.61	5.63	5.76	5.62	5.64	5.60	5.56	5.52	5.49	5.45	5.45	5.44	5.40	5.40	5.42	5.41	5.41
Afstand bestaande situatie	24.99	26.07	27.77	29.52	31.16	32.24	33.97	35.12	36.37	37.65	38.96	40.16	41.60	42.90	44.32	46.22	47.37	48.81	49.82	50.00

Dwarsprofiel dijkpalen
Datum: 09/10/2023

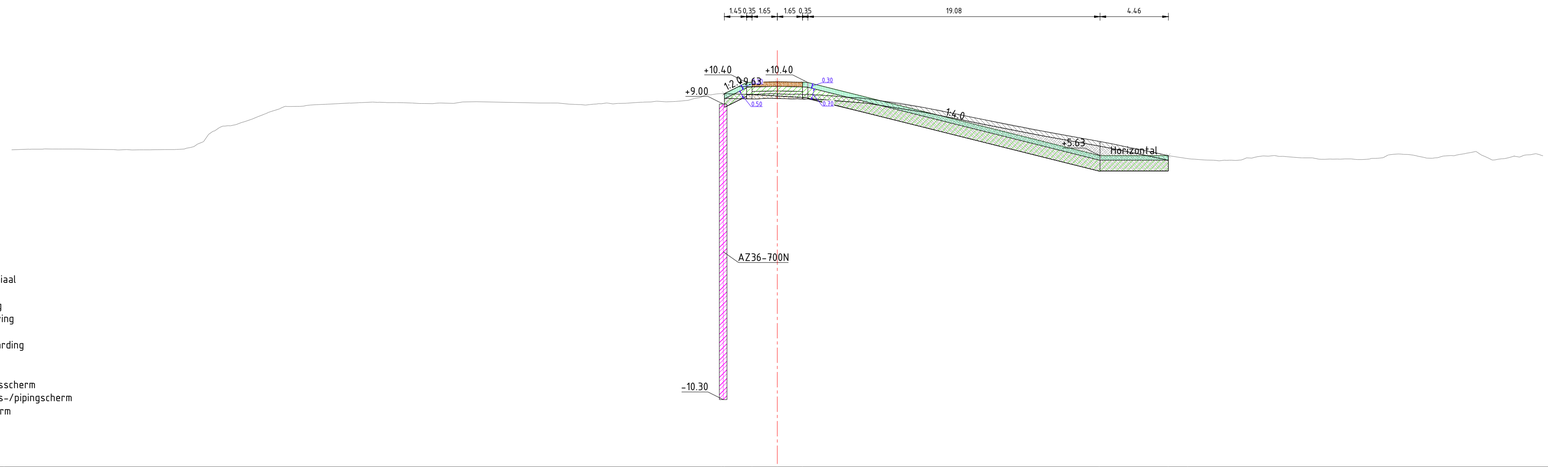

Legenda

- Aanbrengen klei C2
- Aanbrengen klei C3
- Aanbrengen kernmateriaal
- Aanbrengen teelaarde
- Aanbrengen verharding
- Aanbrengen wegfundering
- Aanbrengen zand
- Aanbrengen bermverharding
- Verwijderen teelaarde
- Verwijderen grond
- Aanbrengen stabiliteitsscherm
- Aanbrengen stabiliteits-/pipingscherm
- Aanbrengen pipingscherm

Dwarsprofiel A556
Schaal 1:200

Hoogte nieuwe situatie	9.63, 9.63, 10.42, 10.42, 5.65, 5.63, 5.49
Afstand nieuwe situatie	-3.45, -3.45, -1.65, 0.00, 1.64, 21.01, 25.52, 26.49
Hoogte bestaande situatie	6.01, 6.05, 6.07, 6.06, 6.06, 6.03, 6.00, 6.01, 6.02, 6.02, 6.16, 7.01, 7.58, 7.86, 8.35, 8.72, 8.85, 8.95, 9.02, 9.09, 9.09, 9.08, 9.03, 9.06, 9.04, 9.15, 9.06, 9.06, 8.98, 8.97, 9.06, 9.05, 9.12, 9.14, 9.24, 9.60, 9.63, 9.63, 9.65, 9.66, 9.63, 9.64, 9.56, 9.45, 9.46, 9.27, 9.14, 8.90, 8.64, 8.37, 8.14, 7.81, 7.53, 7.32, 7.14, 6.86, 6.65, 6.40, 6.09, 5.88, 5.63, 5.47, 5.34, 5.33, 5.34, 5.56, 5.63, 5.53, 5.49, 5.44, 5.42, 5.41, 5.67, 5.71, 5.51, 5.56, 5.66, 5.90, 5.34, 5.49, 5.66, 5.60, 5.60
Afstand bestaande situatie	-50.00, -48.85, -47.84, -46.68, -45.52, -44.18, -42.99, -41.66, -40.48, -39.35, -38.35, -37.13, -35.88, -34.76, -33.48, -32.43, -31.17, -30.12, -28.67, -27.15, -25.53, -24.41, -23.36, -22.23, -21.14, -19.65, -15.55, -14.33, -13.19, -12.17, -11.04, -9.78, -8.70, -7.26, -5.84, -4.58, -3.39, -2.09, -1.05, 0.00, 1.09, 2.30, 3.17, 4.24, 5.30, 6.38, 7.48, 8.88, 10.26, 11.60, 12.68, 14.25, 15.60, 16.65, 17.73, 19.30, 20.54, 21.88, 23.36, 24.44, 25.51, 26.60, 27.87, 29.18, 30.21, 31.35, 32.38, 33.69, 34.82, 36.10, 37.49, 38.68, 39.89, 40.90, 42.22, 43.28, 44.34, 45.60, 46.69, 47.76, 48.80, 49.80, 50.80

Dwarsprofiel dijkpalen
Datum: 09/10/2023

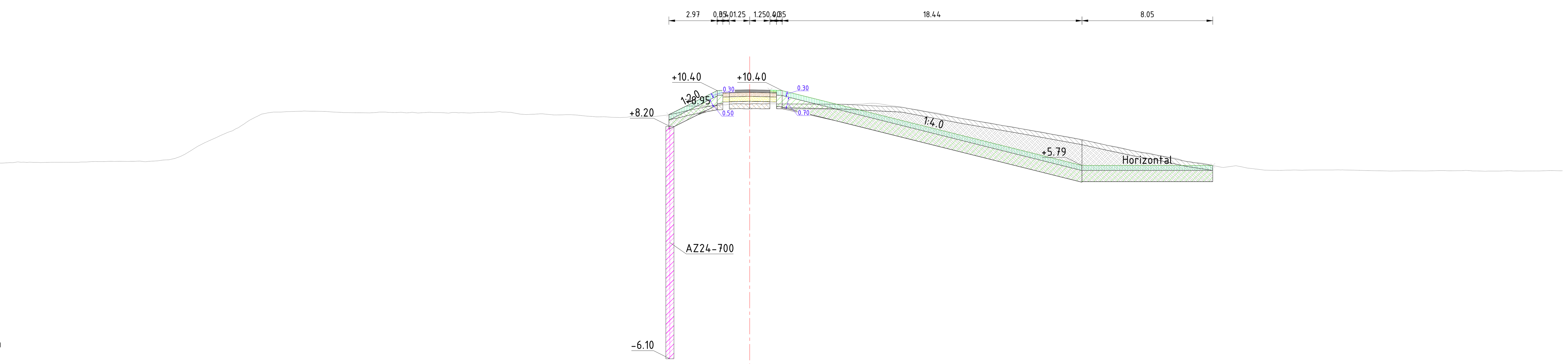

Legenda

- Aanbrengen klei C2
- Aanbrengen klei C3
- Aanbrengen kernmateriaal
- Aanbrengen teelaarde
- Aanbrengen verharding
- Aanbrengen wegfundering
- Aanbrengen zand
- Aanbrengen bermverharding
- Verwijderen teelaarde
- Verwijderen grond
- Aanbrengen stabiliteitsscherm
- Aanbrengen stabiliteits-/pipingscherm
- Aanbrengen pipingscherm

Dwarsprofiel A557
Schaal 1:200

Afstand nieuwe situatie	Hoogte nieuwe situatie
-4.96	8.92
-3.97	9.41
-1.25	10.43
0.00	10.45
1.25	10.43
7.71	8.97
20.58	5.75
23.14	5.75
29.41	5.75
29.69	5.75

Afstand bestaande situatie	Hoogte bestaande situatie
-50.00	5.83
-49.94	5.81
-48.93	5.88
-47.74	5.89
-46.44	5.98
-45.33	5.96
-44.02	5.98
-42.99	5.99
-41.89	5.98
-40.47	6.03
-39.32	6.05
-38.27	6.04
-37.16	6.02
-36.09	6.13
-35.02	6.34
-33.95	6.97
-32.82	7.50
-31.81	7.93
-30.74	8.59
-29.65	9.02
-28.46	9.10
-27.40	9.14
-26.33	9.12
-25.13	9.06
-24.01	9.04
-22.94	9.05
-21.82	9.05
-20.66	9.05
-19.43	9.05
-18.30	9.05
-17.23	9.02
-15.82	9.06
-14.80	9.06
-13.75	8.92
-12.59	8.95
-11.30	8.92
-10.23	8.85
-9.23	8.78
-8.12	8.75
-7.06	8.81
-5.77	8.82
-4.48	9.00
-3.37	9.26
-2.20	9.49
-1.13	9.58
0.00	9.57
1.06	9.58
2.35	9.58
3.59	9.58
4.93	9.57
6.24	9.56
7.41	9.62
8.43	9.51
9.75	9.30
11.24	9.06
12.24	8.85
13.29	8.65
14.47	8.46
15.61	8.24
16.67	8.06
17.77	7.88
18.82	7.68
20.31	7.41
21.44	7.16
22.52	6.95
23.78	6.65
24.90	6.46
26.26	6.23
27.34	5.96
28.47	5.79
29.54	5.72
30.61	5.63
31.68	5.51
33.03	5.50
34.14	5.50
35.21	5.51
36.37	5.52
37.38	5.49
38.84	5.46
39.95	5.45
41.52	5.46
42.69	5.48
43.78	5.47
45.05	5.45
46.10	5.44
47.36	5.45
48.36	5.45
49.93	5.47
50.00	5.47

Dwarsprofiel dijkpalen
Datum: 09/10/2023

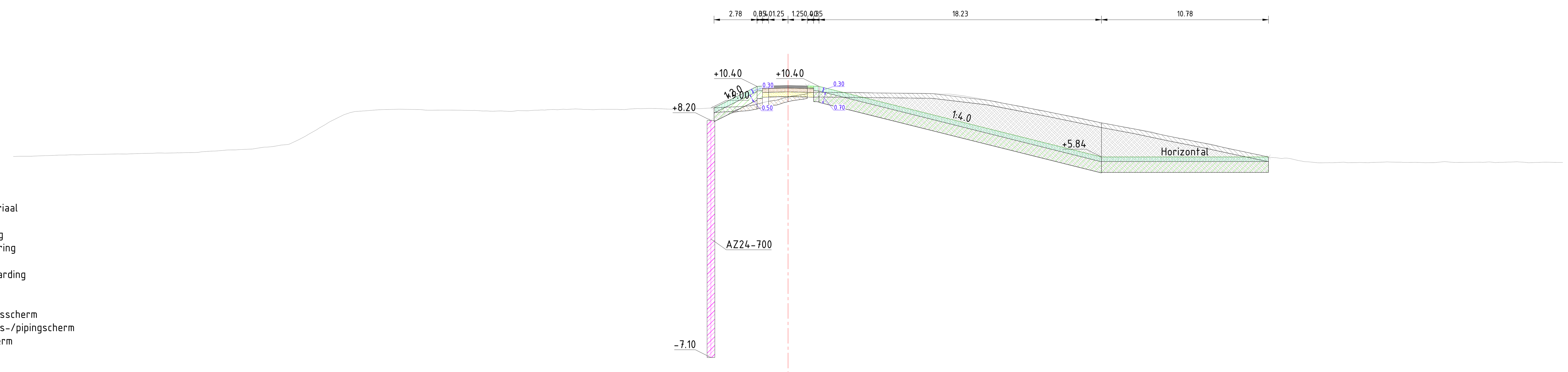

Legenda

- Aanbrengen klei C2
- Aanbrengen klei C3
- Aanbrengen kernmateriaal
- Aanbrengen teelaarde
- Aanbrengen verharding
- Aanbrengen wegfundering
- Aanbrengen zand
- Aanbrengen bermverharding
- Verwijderen teelaarde
- Verwijderen grond
- Aanbrengen stabiliteitsscherm
- Aanbrengen stabiliteits-/pipingscherm
- Aanbrengen pipingscherm

Dwarsprofiel A558
Schaal 1:200

Hoogte nieuwe situatie	9.01, 10.43, 10.45, 10.43, 5.84, 5.84, 5.79
Afstand nieuwe situatie	-4.78, -1.25, 0.00, 1.25, 20.23, 31.00, 31.23
Hoogte bestaande situatie	5.88, 5.89, 5.90, 5.94, 5.98, 6.01, 6.02, 6.03, 6.07, 6.10, 6.11, 6.14, 6.22, 6.30, 6.38, 6.51, 6.69, 7.31, 8.14, 8.69, 8.83, 8.90, 8.93, 8.90, 8.86, 8.85, 8.83, 8.79, 8.78, 8.83, 8.90, 8.91, 8.90, 8.92, 8.94, 8.97, 8.93, 8.93, 8.97, 9.03, 9.08, 9.18, 9.47, 9.72, 9.88, 10.02, 10.02, 10.02, 9.98, 9.96, 9.95, 9.90, 9.85, 9.69, 9.45, 9.24, 9.04, 8.79, 8.58, 8.36, 8.06, 7.72, 7.47, 7.20, 6.98, 6.71, 6.46, 6.21, 6.00, 5.80, 5.74, 5.53, 5.47, 5.50, 5.48, 5.50, 5.51, 5.50, 5.48, 5.51, 5.49, 5.50, 5.49, 5.53, 5.48, 5.49, 5.49
Afstand bestaande situatie	-50.00, -49.60, -48.59, -47.57, -46.37, -45.20, -43.98, -42.65, -41.62, -40.40, -39.32, -38.06, -36.97, -35.62, -34.43, -33.25, -32.14, -30.92, -29.52, -28.28, -27.13, -26.13, -25.07, -23.69, -22.44, -21.11, -19.98, -18.95, -17.85, -16.70, -15.52, -14.30, -12.91, -11.81, -10.26, -8.86, -7.84, -6.53, -5.46, -4.42, -3.34, -2.22, -1.08, 0.00, 1.03, 2.18, 3.27, 4.29, 5.54, 6.80, 8.70, 9.77, 10.80, 11.90, 13.25, 14.29, 15.40, 16.65, 17.67, 18.84, 20.14, 21.92, 23.45, 24.50, 25.63, 27.04, 28.09, 29.29, 30.35, 31.39, 32.39, 33.54, 34.73, 35.87, 36.88, 37.97, 39.25, 40.48, 41.75, 42.78, 43.86, 44.86, 45.93, 47.04, 48.27, 49.63, 50.00

Dwarsprofiel dijkpalen
Datum: 09/10/2023

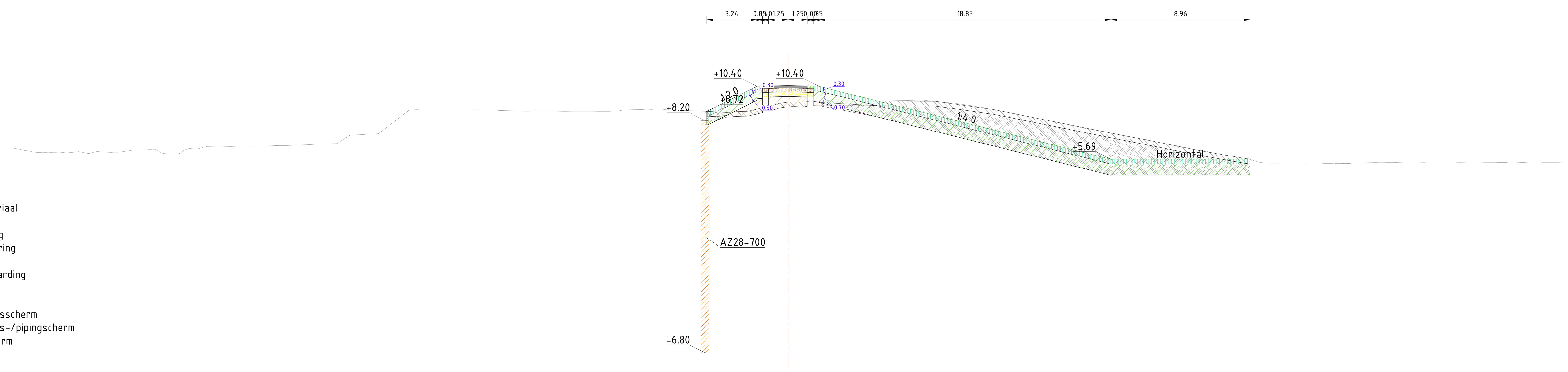

Legenda

- Aanbrengen klei C2
- Aanbrengen klei C3
- Aanbrengen kernmateriaal
- Aanbrengen teelaarde
- Aanbrengen verharding
- Aanbrengen wegfundering
- Aanbrengen zand
- Aanbrengen bermverharding
- Verwijderen teelaarde
- Verwijderen grond
- Aanbrengen stabiliteitsscherm
- Aanbrengen stabiliteits-/pipingscherm
- Aanbrengen pipingscherm

Dwarsprofiel A559
Schaal 1:200

Afstand nieuwe situatie	Hoogte nieuwe situatie
-5.50	8.65
-5.51	8.75
-3.21	9.79
-1.25	10.43
0.00	10.45
1.25	10.43
8.85	8.69
20.82	5.70
24.20	5.70
29.88	5.70
29.99	5.68

Afstand bestaande situatie	Hoogte bestaande situatie
-50.00	6.37
-49.12	6.25
-47.98	6.14
-46.89	6.13
-45.78	6.19
-44.64	6.19
-43.54	6.15
-42.25	6.30
-41.18	6.32
-40.05	6.04
-38.96	6.28
-37.72	6.47
-36.60	6.54
-35.33	6.54
-33.79	6.55
-32.32	6.58
-29.52	6.70
-28.26	7.25
-26.43	7.34
-23.67	8.87
-22.42	8.86
-21.36	8.87
-20.27	8.88
-19.05	8.88
-17.93	8.82
-16.80	8.79
-15.34	8.80
-14.28	8.78
-12.97	8.79
-11.79	8.78
-10.55	8.88
-9.15	8.92
-8.09	8.91
-6.96	8.87
-5.83	8.81
-4.62	8.75
-3.33	8.76
-2.29	8.83
-1.26	9.10
0.00	9.38
1.31	9.43
2.52	9.48
3.92	9.45
5.14	9.46
6.36	9.45
7.79	9.49
8.84	9.49
9.89	9.40
11.06	9.26
12.10	9.10
13.88	8.78
15.24	8.50
16.47	8.25
17.68	8.03
18.69	7.80
19.77	7.59
21.17	7.32
22.50	7.06
23.59	6.85
24.94	6.60
26.04	6.34
27.17	6.17
28.74	5.88
30.02	5.62
31.11	5.44
32.21	5.46
33.34	5.44
34.36	5.44
35.47	5.42
36.49	5.45
37.89	5.48
38.96	5.48
40.20	5.53
41.27	5.51
42.33	5.51
43.33	5.50
44.48	5.50
45.69	5.50
46.87	5.50
47.96	5.51
49.51	5.49
50.00	5.50

Dwarsprofiel dijkpalen
Datum: 09/10/2023

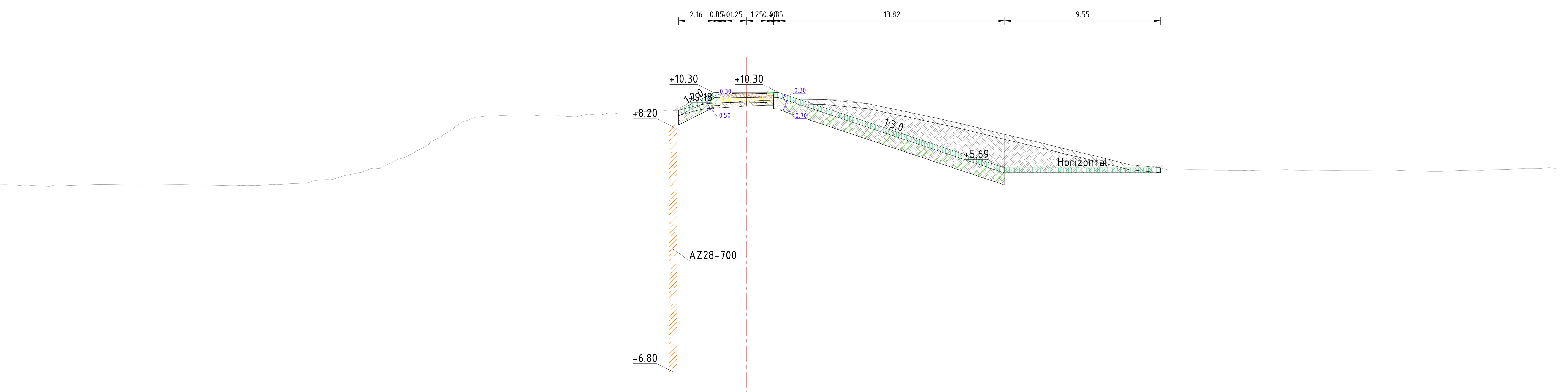

Legenda

- Aanbrengen klei C2
- Aanbrengen klei C3
- Aanbrengen kernmateriaal
- Aanbrengen teelaarde
- Aanbrengen verharding
- Aanbrengen wegfundering
- Aanbrengen zand
- Aanbrengen bermverharding
- Verwijderen teelaarde
- Verwijderen grond
- Aanbrengen stabiliteitsscherm
- Aanbrengen stabiliteits-/pipingscherm
- Aanbrengen pipingscherm

Dwarsprofiel A560
Schaal 1:200

Afstand nieuwe situatie	Hoogte nieuwe situatie
-4.16	9.22
-1.25	10.33
0.00	10.35
1.25	10.33
15.82	5.69
25.37	5.69

Afstand bestaande situatie	Hoogte bestaande situatie
-50.00	4.52
-49.33	4.60
-48.32	4.60
-46.62	4.62
-45.36	4.67
-43.80	4.61
-42.73	4.56
-41.46	4.61
-40.39	4.65
-39.30	4.69
-37.41	4.64
-34.72	4.67
-31.21	4.60
-30.11	4.61
-29.07	4.69
-27.98	4.72
-26.87	4.78
-25.78	4.97
-24.68	5.20
-23.55	5.42
-22.44	5.69
-21.32	6.22
-20.29	6.67
-19.19	7.36
-18.10	8.00
-17.01	8.63
-16.01	8.86
-14.81	8.91
-13.74	8.92
-12.61	8.88
-11.48	8.89
-10.33	8.84
-9.17	8.94
-8.01	9.02
-6.89	9.07
-5.61	9.16
-4.54	9.18
-3.44	9.42
-2.26	9.63
-1.14	9.70
0.00	9.78
1.01	9.82
2.58	9.85
3.59	9.87
4.89	9.88
6.08	9.83
7.18	9.66
8.33	9.44
9.75	9.14
11.08	8.85
12.15	8.63
13.32	8.34
14.51	8.08
15.91	7.72
16.98	7.49
18.04	7.23
19.18	6.92
20.31	6.66
21.85	6.30
22.90	6.04
23.95	5.76
25.05	5.79
26.41	5.56
28.08	5.58
29.47	5.54
30.73	5.52
31.78	5.56
32.82	5.58
34.10	5.54
35.17	5.55
36.25	5.54
37.53	5.55
38.61	5.56
39.74	5.55
40.83	5.51
41.88	5.48
42.92	5.50
44.28	5.55
45.41	5.56
46.67	5.59
47.72	5.65
48.82	5.68
[illegible]	[illegible]
50.00	5.69

Dwarsprofiel dijkpalen
Datum: 09/10/2023

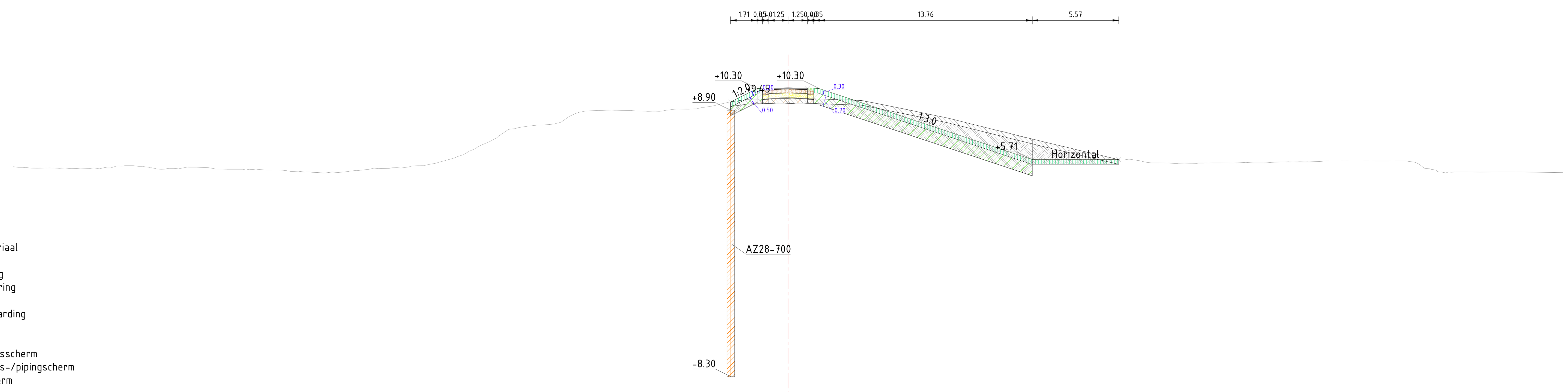

Legenda

- Aanbrengen klei C2
- Aanbrengen klei C3
- Aanbrengen kernmateriaal
- Aanbrengen teelaarde
- Aanbrengen verharding
- Aanbrengen wegfundering
- Aanbrengen zand
- Aanbrengen bermverharding
- Verwijderen teelaarde
- Verwijderen grond
- Aanbrengen stabiliteitsscherm
- Aanbrengen stabiliteits-/pipingscherm
- Aanbrengen pipingscherm

Dwarsprofiel A561
Schaal 1:200

Afstand nieuwe situatie	Hoogte nieuwe situatie
-3.80	9.52
-3.94	9.44
-1.25	10.33
0.00	10.35
1.25	10.33
15.76	5.71
21.33	5.71
22.34	5.65
22.61	5.63

Afstand bestaande situatie	Hoogte bestaande situatie
-50.00	5.25
-49.41	5.21
-48.39	5.15
-47.37	5.17
-46.22	5.15
-45.08	5.13
-44.07	5.20
-42.97	5.29
-41.87	5.27
-40.77	5.12
-39.67	5.15
-38.66	5.23
-37.47	5.20
-36.18	5.09
-34.76	5.08
-33.58	5.04
-31.91	4.96
-30.86	4.91
-29.86	4.86
-28.43	4.94
-27.13	5.07
-26.03	5.14
-24.99	5.17
-23.52	5.33
-22.50	5.55
-21.32	5.92
-20.26	6.39
-19.25	6.88
-18.02	7.68
-16.96	7.85
-15.91	7.95
-14.65	8.12
-13.51	8.77
-12.20	8.88
-11.04	8.89
-10.03	8.87
-8.99	8.83
-7.88	8.90
-6.78	8.97
-5.67	9.05
-4.61	9.24
-3.59	9.46
-2.53	9.61
-1.04	9.65
0.00	9.65
1.47	9.65
2.93	9.62
4.01	9.60
5.09	9.47
6.12	9.27
7.63	8.95
8.74	8.68
9.99	8.46
11.10	8.19
12.27	7.90
13.30	7.64
14.34	7.40
15.36	7.13
16.48	6.86
17.52	6.62
18.67	6.32
19.99	6.04
21.18	5.74
22.48	5.67
23.88	5.50
24.92	5.47
25.93	5.48
27.40	5.50
28.75	5.49
29.94	5.51
31.16	5.53
32.27	5.58
33.44	5.57
34.46	5.61
35.59	5.63
36.80	5.63
37.94	5.63
39.26	5.62
40.29	5.57
41.44	5.12
42.65	4.91
44.65	4.90
47.01	4.91
50.00	4.88

Dwarsprofiel dijkpalen
Datum: 09/10/2023

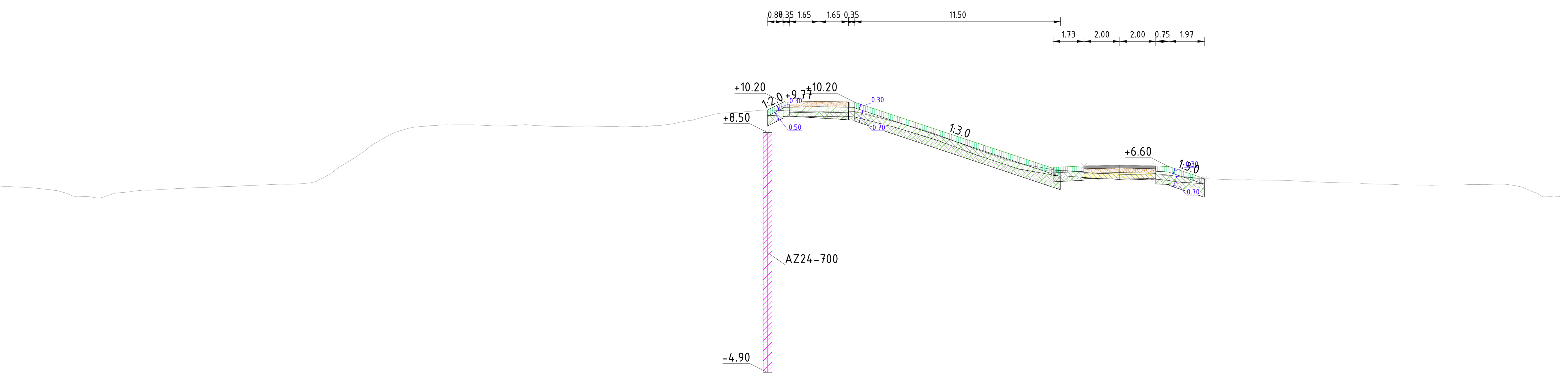

Legenda

- Aanbrengen klei C2
- Aanbrengen klei C3
- Aanbrengen kernmateriaal
- Aanbrengen teelaarde
- Aanbrengen verharding
- Aanbrengen wegfundering
- Aanbrengen zand
- Aanbrengen bermverharding
- Verwijderen teelaarde
- Verwijderen grond
- Aanbrengen stabiliteitsscherm
- Aanbrengen stabiliteits-/pipingscherm
- Aanbrengen pipingscherm

Dwarsprofiel A562
Schaal 1:200

Hoogte nieuwe situatie	9.76 10.22 10.25 10.22 6.55 6.64 6.66 6.65 6.62 6.32 5.94
Afstand nieuwe situatie	-2.87 -1.65 0.00 1.65 13.08 14.81 15.92 17.93 19.23 20.40 21.53
Hoogte bestaande situatie	5.48 5.47 5.48 5.47 5.48 5.39 5.14 4.94 5.05 5.19 5.28 5.35 5.43 5.47 5.54 5.58 5.62 5.69 6.22 6.95 7.73 8.35 8.76 8.89 8.93 8.93 8.87 8.89 8.89 8.84 8.86 8.85 8.83 8.83 8.96 9.15 9.45 9.62 9.69 9.76 9.68 9.70 9.72 9.60 9.15 8.78 8.46 7.94 7.52 7.11 6.83 6.51 6.33 6.32 6.22 6.18 6.16 6.13 6.07 5.92 5.86 5.86 5.84 5.78 5.72 5.69 5.63 5.57 5.56 5.59 5.60 5.62 5.53 5.11 4.90 4.94
Afstand bestaande situatie	-50.00 -49.45 -48.18 -46.50 -45.18 -43.75 -42.08 -40.87 -39.52 -38.49 -37.41 -36.18 -34.60 -33.59 -32.11 -31.08 -29.47 -28.40 -27.26 -26.17 -25.08 -24.01 -22.86 -21.74 -20.45 -19.25 -18.24 -17.11 -15.81 -14.71 -13.65 -12.20 -11.11 -9.72 -8.42 -7.38 -6.13 -4.90 -3.83 -2.62 -1.03 0.00 1.41 2.54 4.13 5.43 6.43 7.77 8.93 10.00 11.06 12.07 13.19 14.26 15.27 16.54 17.75 18.92 20.02 21.30 23.17 24.39 25.78 27.18 28.40 29.71 31.04 32.63 34.01 35.26 36.52 37.90 38.93 40.10 41.11 41.41

Dwarsprofiel dijkpalen
Datum: 09/10/2023

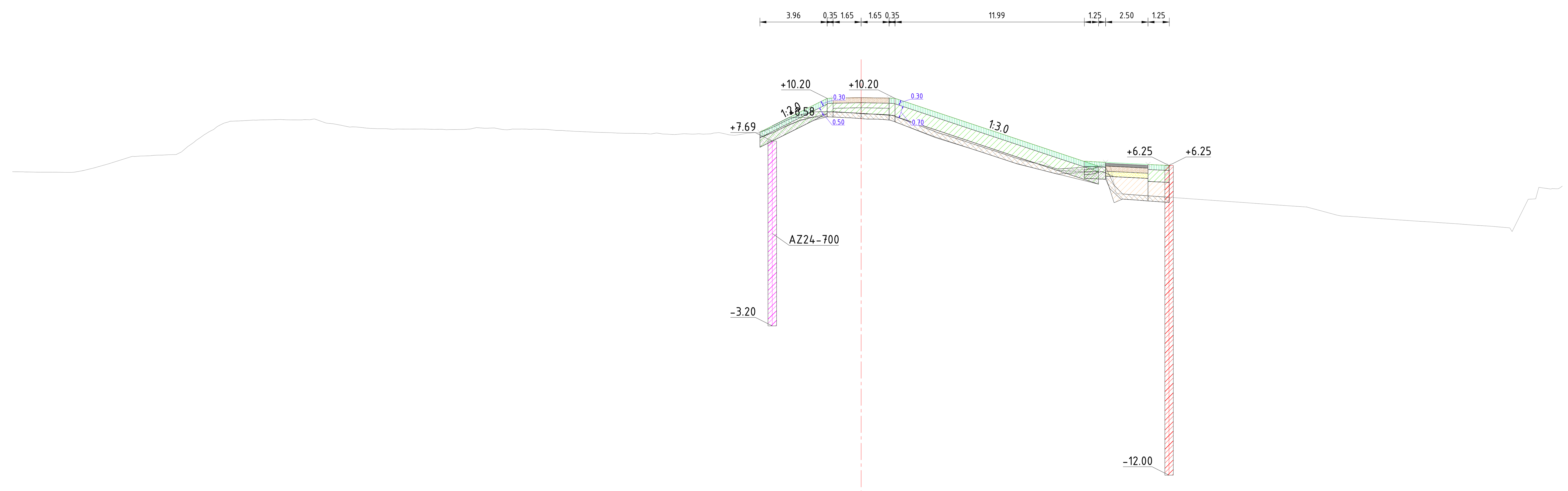

Dwarsprofiel A563
Schaal 1:200

Afstand nieuwe situatie	Hoogte nieuwe situatie
-5.96	8.22
-1.65	10.22
0.00	10.25
1.65	10.22
13.15	6.50
14.40	6.44
15.40	6.39
16.90	6.31
18.15	6.25

Afstand bestaande situatie	Hoogte bestaande situatie
-50.00	5.88
-49.24	5.87
-48.24	5.85
-46.87	5.84
-45.84	5.95
-44.38	6.34
-42.75	6.78
-41.62	6.85
-40.35	6.89
-39.16	7.74
-38.14	8.38
-37.08	8.86
-36.05	8.91
-34.88	8.94
-33.88	8.95
-32.80	8.95
-31.51	8.75
-30.49	8.59
-29.14	8.45
-27.96	8.41
-26.81	8.39
-25.64	8.40
-24.44	8.36
-23.36	8.38
-22.19	8.44
-21.16	8.38
-20.11	8.39
-19.08	8.39
-17.97	8.32
-16.68	8.25
-15.66	8.21
-14.28	8.15
-13.17	8.14
-12.05	8.16
-10.99	8.07
-9.73	8.10
-8.67	8.16
-7.46	8.03
-6.43	8.17
-5.04	8.57
-3.52	9.26
-2.46	9.43
-1.15	9.38
0.00	9.31
1.20	9.26
2.45	8.99
3.71	8.53
5.04	8.05
6.26	7.63
7.39	7.25
8.63	6.86
9.89	6.45
11.21	6.16
12.34	6.04
13.40	6.02
14.47	6.28
17.55	4.42
20.64	4.20
22.34	4.08
24.65	3.91
26.24	3.80
28.05	3.32
29.30	3.21
31.72	3.04
32.97	2.96
34.13	2.88
35.16	2.81
36.21	2.73
37.25	2.66
38.33	2.38
39.74	4.29
41.03	4.87
41.30	5.04

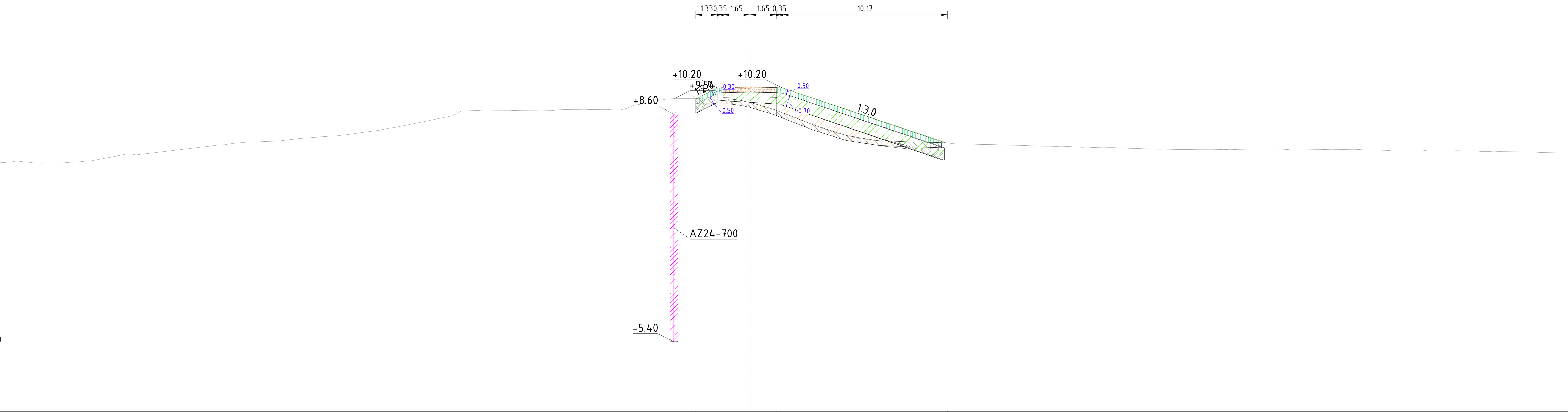

Legenda

- Aanbrengen klei C2
- Aanbrengen klei C3
- Aanbrengen kernmateriaal
- Aanbrengen teelaarde
- Aanbrengen verharding
- Aanbrengen wegfundering
- Aanbrengen zand
- Aanbrengen bermverharding
- Verwijderen teelaarde
- Verwijderen grond
- Aanbrengen stabiliteitsscherm
- Aanbrengen stabiliteits-/pipingscherm
- Aanbrengen pipingscherm

Dwarsprofiel A564
Schaal 1:200

Afstand nieuwe situatie	Hoogte nieuwe situatie
-3.33	9.54
-1.65	10.22
0.00	10.25
1.65	10.22
12.17	6.81

Afstand bestaande situatie	Hoogte bestaande situatie
-50.00	5.42
-49.46	5.48
-48.18	5.48
-46.66	5.53
-45.58	5.65
-44.57	5.65
-43.55	5.56
-42.54	5.59
-41.50	5.63
-40.42	5.73
-37.98	6.12
-36.95	6.17
-33.56	6.59
-31.81	6.78
-30.59	6.87
-29.01	6.93
-27.69	7.09
-26.57	7.18
-25.37	7.26
-23.83	7.46
-21.88	7.75
-17.72	8.79
-16.59	8.83
-15.45	8.83
-14.25	8.82
-12.82	8.80
-11.64	8.86
-10.56	8.88
-9.39	8.87
-8.31	8.85
-7.02	9.15
-5.92	9.35
-4.79	9.53
-3.62	9.54
-2.34	9.52
-1.27	9.51
0.00	9.31
1.45	8.88
2.55	8.47
3.56	8.07
5.18	7.48
6.60	7.12
7.95	6.96
9.64	6.90
10.79	6.87
12.10	6.81
13.18	6.74
14.93	6.72
16.00	6.67
17.10	6.65
18.49	6.62
19.77	6.60
20.95	6.55
22.04	6.54
23.24	6.50
24.41	6.46
25.44	6.44
26.52	6.42
27.55	6.43
28.90	6.42
30.01	6.41
31.20	6.38
32.41	6.40
33.55	6.40
34.74	6.41
35.79	6.42
37.11	6.43
38.45	6.38
39.55	6.34
40.61	6.32
41.62	6.35
42.76	6.33
43.99	6.32
45.03	6.29
46.28	6.28
47.35	6.27
48.61	6.23
50.00	6.25

Dwarsprofiel dijkpalen
Datum: 09/10/2023

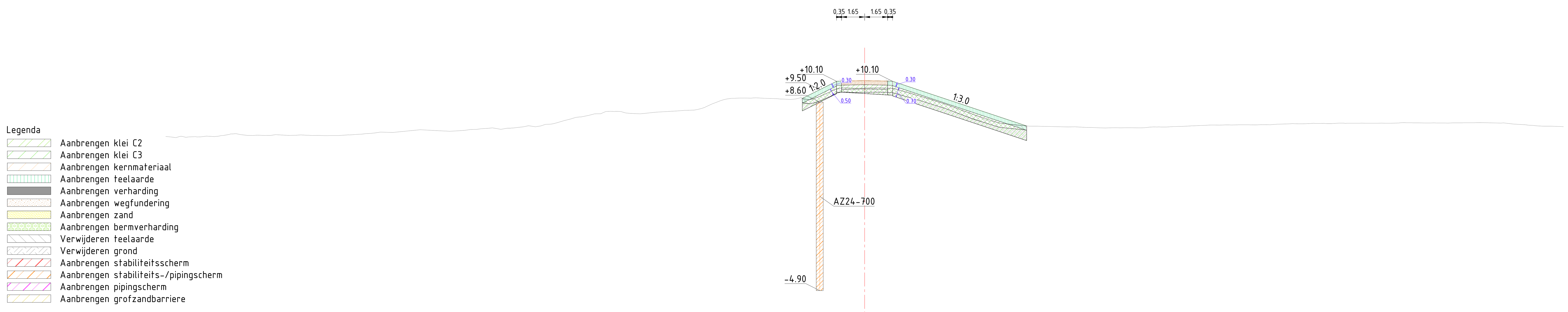

Dwarsprofiel A565
Schaal 1:200

Hoogte nieuwe situatie												
Afstand nieuwe situatie												
Hoogte bestaande situatie	6.14	6.06	6.12	6.17	6.21	6.27	6.24	6.27	6.23	6.21	6.20	6.24
Afstand bestaande situatie	-50.00	-49.27	-48.20	-47.12	-45.89	-44.57	-43.44	-42.07	-40.69	-39.55	-38.43	-37.13

Hoogte nieuwe situatie												
Afstand nieuwe situatie												
Hoogte bestaande situatie	6.30	6.39	6.43	6.63	6.55	6.66	6.76	6.75	6.91	7.02	7.27	7.54
Afstand bestaande situatie	-36.11	-35.08	-33.75	-31.80	-29.07	-27.76	-26.63	-25.12	-24.04	-22.71	-21.52	-20.40

Hoogte nieuwe situatie												
Afstand nieuwe situatie												
Hoogte bestaande situatie	7.76	7.95	7.83	7.78	7.90	7.98	8.07	8.52	8.88	8.89	8.88	8.82
Afstand bestaande situatie	-19.34	-18.17	-17.09	-15.93	-14.72	-13.41	-11.96	-10.78	-9.51	-8.41	-7.12	-5.75

Hoogte nieuwe situatie	8.87			10.12	10.15	10.12						
Afstand nieuwe situatie	-4.46			-1.65	0.00	1.65						
Hoogte bestaande situatie	8.88	8.91	9.37	9.63	9.61	9.60	9.42	9.00	8.67	8.30	7.92	7.52
Afstand bestaande situatie	-4.47	-3.47	-2.40	-1.33	0.00	1.66	2.75	4.08	5.11	6.21	7.23	8.29

Hoogte nieuwe situatie			6.90									
Afstand nieuwe situatie			11.60									
Hoogte bestaande situatie	7.17	6.99	6.88	6.87	6.83	6.79	6.77	6.77	6.76	6.83	6.83	6.90
Afstand bestaande situatie	9.36	10.57	11.81	12.85	14.47	15.75	16.86	18.07	19.57	20.70	21.84	23.31

Hoogte nieuwe situatie												
Afstand nieuwe situatie												
Hoogte bestaande situatie	6.94	6.96	6.98	6.97	6.99	7.04	7.05	7.07	7.07	7.09	7.09	7.10
Afstand bestaande situatie	24.35	25.37	26.65	27.83	29.02	30.16	31.35	32.40	33.42	34.54	35.84	36.98

Hoogte nieuwe situatie												
Afstand nieuwe situatie												
Hoogte bestaande situatie	7.11	7.11	7.11	7.11	7.12	7.13	7.11	7.05	6.95	6.88	6.86	6.84
Afstand bestaande situatie	38.22	39.28	40.49	41.54	42.69	43.89	45.24	46.29	47.52	48.53	49.56	50.00

Dwarsprofiel dijkpalen
Datum: 09/10/2023

Legenda

- Aanbrengen klei C2
- Aanbrengen klei C3
- Aanbrengen kernmateriaal
- Aanbrengen teelaarde
- Aanbrengen verharding
- Aanbrengen wegfundering
- Aanbrengen zand
- Aanbrengen bermverharding
- Verwijderen teelaarde
- Verwijderen grond
- Aanbrengen stabiliteitsscherm
- Aanbrengen stabiliteits-/pipingscherm
- Aanbrengen pipingscherm
- Aanbrengen grofzandbarriere

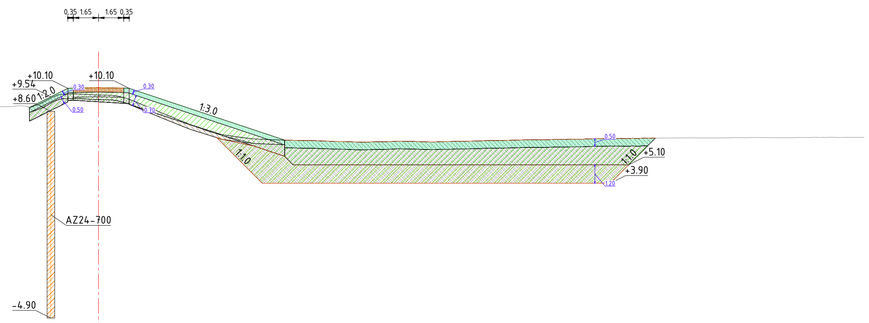

Dwarsprofiel A566
Schaal 1:200

Hoogte nieuwe situatie	8.85 10.12 10.15 10.12 6.72
Afstand nieuwe situatie	-4.51 -1.65 0.00 1.65 12.15
Hoogte bestaande situatie	5.58 5.58 5.48 5.41 5.39 5.35 5.35 5.45 5.47 5.45 5.34 5.36 5.38 5.43 5.46 5.58 5.60 5.78 6.00 6.16 6.43 6.63 6.82 6.94 7.04 7.14 7.32 7.51 7.64 7.80 7.91 8.05 8.19 8.35 8.63 8.82 8.90 8.92 8.89 8.95 8.96 9.46 9.73 9.71 9.66 9.65 9.30 8.89 8.28 7.68 7.26 7.01 6.82 6.74 6.71 6.69 6.65 6.62 6.59 6.62 6.64 6.60 6.62 6.65 6.67 6.69 6.74 6.74 6.77 6.78 6.81 6.83 6.84 6.83 6.85 6.87 6.86 6.88 6.89 6.88 6.88 6.89 6.89 6.90 6.90 6.90
Afstand bestaande situatie	-50.00 -29.15 -29.15 -48.68 -47.46 -46.15 -44.92 -43.81 -42.68 -41.49 -40.25 -38.71 -37.46 -36.44 -35.12 -33.84 -32.78 -31.54 -30.25 -29.21 -27.82 -26.76 -25.42 -24.34 -23.32 -22.21 -20.91 -19.72 -18.59 -17.21 -16.18 -14.71 -13.69 -12.60 -10.78 -9.77 -8.62 -7.28 -6.27 -5.02 -4.18 -3.12 -2.12 -1.08 0.00 1.22 2.25 3.37 4.71 6.15 7.24 8.40 9.93 11.03 12.23 13.54 14.90 16.18 17.61 18.87 20.24 21.83 22.96 23.99 24.99 26.14 27.84 29.03 30.52 31.56 32.65 33.78 34.86 35.91 37.13 38.29 40.07 41.65 42.81 43.84 44.91 45.95 47.06 48.18 49.42 50.00

Dwarsprofiel dijkpalen
Datum: 09/10/2023

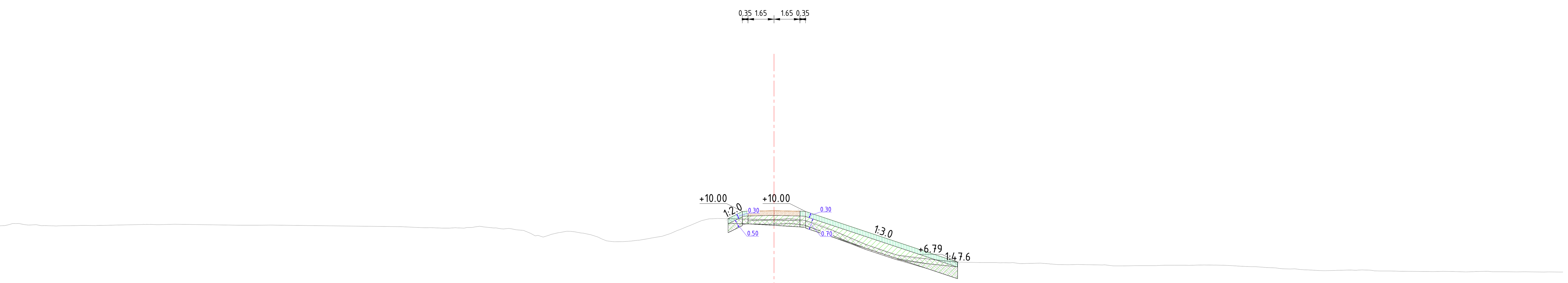

Legenda

- Aanbrengen klei C2
- Aanbrengen klei C3
- Aanbrengen kernmateriaal
- Aanbrengen teelaarde
- Aanbrengen verharding
- Aanbrengen wegfundering
- Aanbrengen zand
- Aanbrengen bermverharding
- Verwijderen teelaarde
- Verwijderen grond
- Aanbrengen stabiliteitsscherm
- Aanbrengen stabiliteits-/pipingscherm
- Aanbrengen pipingscherm
- Aanbrengen grofzandbarriere

Dwarsprofiel A567
Schaal 1:200

Afstand nieuwe situatie	Hoogte nieuwe situatie
-2.90	9.55
-1.65	10.02
0.00	10.05
1.65	10.02
11.64	6.79

Afstand bestaande situatie	Hoogte bestaande situatie
-50.00	9.15
-49.27	9.11
-48.24	9.24
-47.24	9.14
-46.24	9.11
-45.06	9.09
-43.92	9.11
-42.91	9.11
-41.73	9.14
-39.15	9.16
-37.95	9.19
-33.81	9.13
-31.88	9.14
-30.68	9.12
-23.64	9.04
-22.38	8.98
-21.19	8.95
-20.06	8.97
-18.64	9.07
-17.64	8.96
-16.35	8.84
-15.13	8.45
-14.13	8.54
-12.65	8.71
-11.62	8.53
-10.61	8.14
-9.57	8.09
-8.52	8.19
-7.09	8.43
-5.99	8.84
-4.59	9.42
-3.59	9.56
-2.10	9.53
-1.05	9.51
0.00	9.50
1.08	9.53
2.64	9.27
3.67	8.84
4.73	8.37
5.93	7.87
7.25	7.39
8.65	7.09
9.81	6.98
10.88	6.85
12.21	6.78
13.23	6.76
14.33	6.74
15.48	6.71
16.86	6.73
17.99	6.64
19.24	6.64
20.33	6.62
21.37	6.56
23.04	6.57
24.20	6.57
25.23	6.59
26.30	6.59
27.85	6.60
28.87	6.58
30.24	6.50
31.39	6.44
32.70	6.35
33.88	6.29
34.96	6.25
36.47	6.28
37.56	6.29
38.81	6.23
40.26	6.21
41.26	6.20
42.40	6.20
43.83	6.17
44.97	6.20
46.06	6.18
47.07	6.17
48.10	6.17
49.10	6.17
50.00	6.16

Dwarsprofiel dijkpalen
Datum: 09/10/2023

Legenda

- Aanbrengen klei C2
- Aanbrengen klei C3
- Aanbrengen kernmateriaal
- Aanbrengen teelaarde
- Aanbrengen verharding
- Aanbrengen wegfundering
- Aanbrengen zand
- Aanbrengen bermverharding
- Verwijderen teelaarde
- Verwijderen grond
- Aanbrengen stabiliteitsscherm
- Aanbrengen stabiliteits-/pipingscherm
- Aanbrengen pipingscherm
- Aanbrengen grofzandbarriere

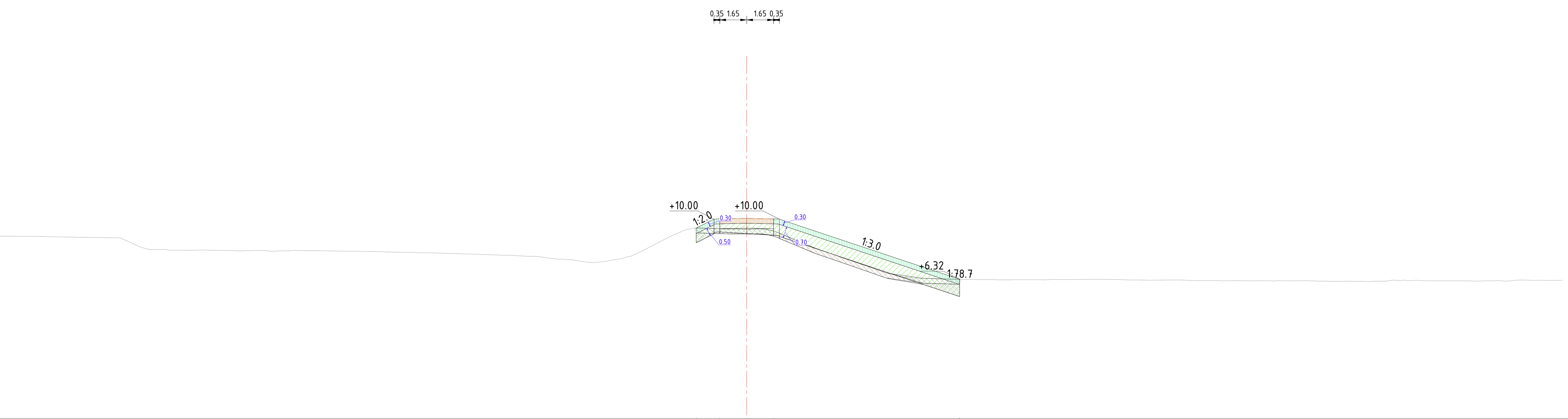

Dwarsprofiel A568
Schaal 1:200

Afstand nieuwe situatie	Hoogte nieuwe situatie
-3.09	9.45
-1.65	10.02
0.00	10.05
1.65	10.02
13.05	6.32

Afstand bestaande situatie	Hoogte bestaande situatie
-50.00	8.99
-42.85	8.92
-41.84	8.91
-38.41	8.86
-36.63	8.15
-35.42	8.10
-34.41	8.10
-33.04	8.10
-31.92	8.09
-30.63	8.07
-29.48	8.07
-28.28	8.06
-27.25	8.07
-25.84	8.06
-24.52	8.04
-22.62	8.02
-21.29	7.98
-20.10	7.95
-18.70	7.92
-17.38	7.88
-16.12	7.83
-14.96	7.80
-13.95	7.76
-12.80	7.72
-11.01	7.52
-9.85	7.38
-8.74	7.40
-7.67	7.59
-6.52	7.99
-5.13	8.71
-3.87	9.30
-2.76	9.46
-1.24	9.40
0.00	9.39
1.22	9.38
2.31	9.01
3.38	8.56
4.39	8.16
5.47	7.79
6.72	7.35
8.13	6.86
9.20	6.54
10.28	6.39
11.55	6.34
12.58	6.32
13.69	6.31
14.98	6.30
16.10	6.28
17.43	6.29
18.81	6.31
20.22	6.32
21.31	6.32
22.58	6.31
23.99	6.27
25.18	6.27
26.58	6.28
27.73	6.24
28.94	6.24
30.18	6.24
31.30	6.23
32.36	6.22
33.37	6.23
34.77	6.22
35.85	6.20
37.03	6.20
38.18	6.19
39.21	6.21
40.30	6.27
41.65	6.23
42.79	6.23
43.86	6.22
44.91	6.21
46.08	6.24
47.10	6.26
48.23	6.25
49.48	6.25
50.00	6.26

Dwarsprofiel dijkpalen
Datum: 09/10/2023

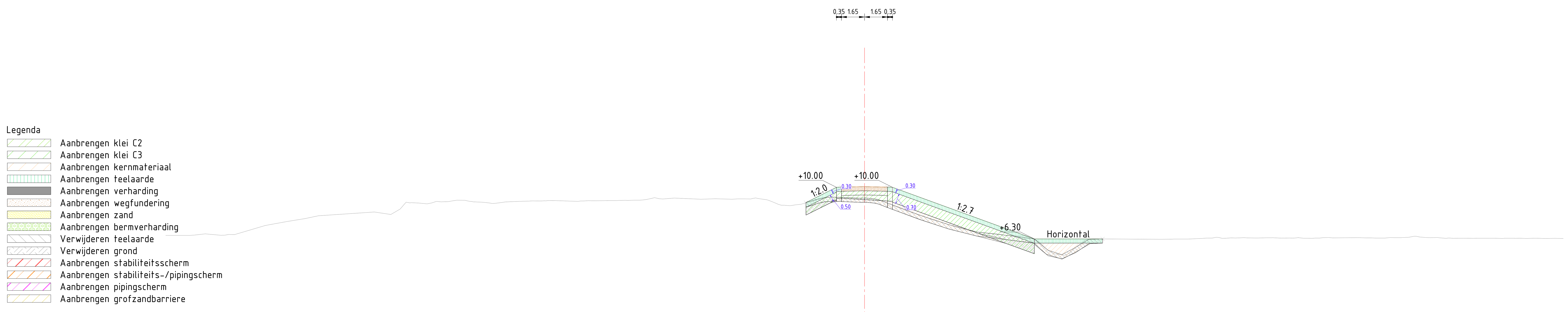

Dwarsprofiel A569
Schaal 1:200

Afstand nieuwe situatie	Hoogte nieuwe situatie
-4.19	8.91
-1.65	10.02
0.00	10.05
1.65	10.02
12.16	6.30
17.04	6.30

Afstand bestaande situatie	Hoogte bestaande situatie
-50.00 / -49.85	6.55 / 6.58
-48.28	6.55
-47.16	6.67
-45.06	6.62
-42.86	7.27
-41.29	7.55
-39.07	7.97
-35.07	8.24
-33.22	8.44
-31.92	8.88
-30.30	8.96
-29.17	9.08
-28.00	8.96
-26.64	8.85
-25.54	8.96
-23.78	9.03
-22.55	9.05
-21.49	9.03
-20.47	9.00
-19.44	9.04
-18.00	9.05
-16.95	9.06
-15.84	9.10
-14.67	9.19
-13.61	9.24
-11.71	9.15
-10.68	9.18
-9.06	9.18
-7.94	9.21
-6.89	9.08
-5.74	8.72
-4.51	8.79
-3.48	9.13
-2.32	9.30
-1.24	9.27
0.00	9.23
1.10	9.09
2.49	8.54
3.62	8.13
4.77	7.72
6.11	7.31
7.37	6.94
8.62	6.74
9.80	6.62
10.85	6.53
12.09	6.33
13.17	5.46
14.35	5.13
15.80	6.21
16.83	6.31
18.37	6.29
19.46	6.29
21.22	6.28
22.85	6.30
23.85	6.32
24.87	6.36
25.88	6.36
27.16	6.39
28.16	6.37
29.23	6.39
30.42	6.37
31.74	6.35
32.81	6.39
34.34	6.39
35.40	6.40
36.68	6.36
37.94	6.40
38.94	6.42
40.16	6.40
41.61	6.35
42.86	6.35
43.87	6.36
44.98	6.36
46.45	6.36
47.62	6.34
48.75	6.34
50.00	6.33

Dwarsprofiel dijkpalen
Datum: 09/10/2023

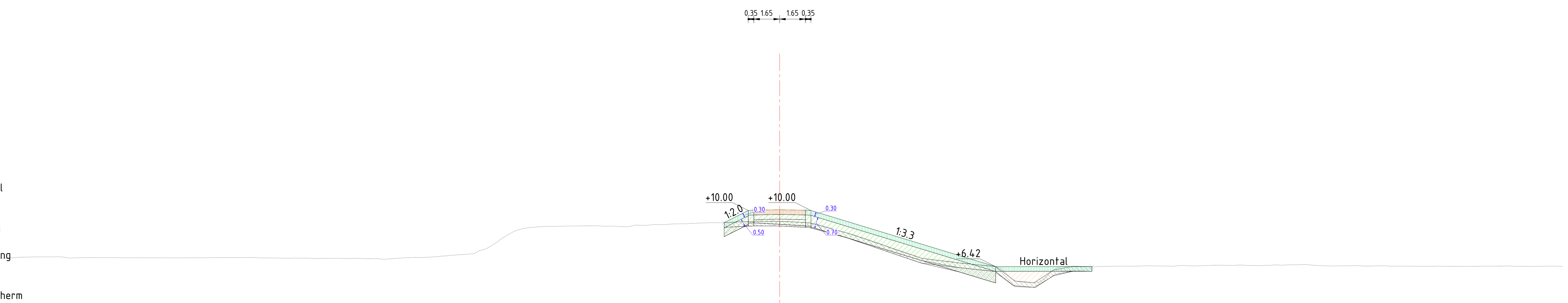

Legenda

- Aanbrengen klei C2
- Aanbrengen klei C3
- Aanbrengen kernmateriaal
- Aanbrengen teelaarde
- Aanbrengen verharding
- Aanbrengen wegfundering
- Aanbrengen zand
- Aanbrengen bermverharding
- Verwijderen teelaarde
- Verwijderen grond
- Aanbrengen stabiliteitsscherm
- Aanbrengen stabiliteits-/pipingscherm
- Aanbrengen pipingscherm
- Aanbrengen grofzandbarriere

Dwarsprofiel A570
Schaal 1:200

Afstand nieuwe situatie	Hoogte nieuwe situatie
-3.55	9.23
-1.65	10.02
0.00	10.05
1.65	10.02
13.79	6.42
19.94	6.42

Afstand bestaande situatie	Hoogte bestaande situatie
-50.00	6.95
-49.61	6.96
-48.58	7.02
-47.09	7.05
-45.38	6.97
-44.33	7.00
-38.55	6.98
-33.14	6.97
-31.92	6.97
-30.62	6.97
-29.58	6.95
-27.89	6.94
-26.63	6.94
-25.20	6.90
-23.75	6.99
-22.48	7.02
-21.22	7.11
-19.95	7.21
-18.82	7.53
-17.72	8.23
-16.59	8.80
-15.41	8.95
-14.15	8.99
-12.91	9.01
-11.79	9.03
-10.37	8.99
-9.25	9.07
-7.93	9.11
-6.71	9.15
-4.92	9.21
-3.66	9.22
-2.30	9.29
-1.23	9.32
0.00	9.30
1.24	9.25
2.26	9.15
3.62	8.77
4.68	8.47
5.78	8.10
6.95	7.67
8.00	7.30
9.03	6.97
10.16	6.81
11.32	6.67
12.50	6.55
13.60	6.50
14.66	5.78
16.46	5.39
17.60	6.29
18.91	6.44
20.03	6.42
21.28	6.45
22.59	6.45
23.91	6.46
24.92	6.45
26.11	6.48
27.56	6.51
28.63	6.51
29.69	6.51
30.75	6.49
31.88	6.53
32.91	6.54
34.12	6.51
35.22	6.46
36.23	6.47
37.71	6.46
38.86	6.46
39.89	6.45
41.02	6.44
42.09	6.46
44.01	6.44
45.17	6.45
46.45	6.46
47.50	6.44
48.83	6.46
49.95	6.44
50.00	6.44

Dwarsprofiel dijkpalen
Datum: 09/10/2023

Legenda

- Aanbrengen klei C2
- Aanbrengen klei C3
- Aanbrengen kernmateriaal
- Aanbrengen teelaarde
- Aanbrengen verharding
- Aanbrengen wegfundering
- Aanbrengen zand
- Aanbrengen bermverharding
- Verwijderen teelaarde
- Verwijderen grond
- Aanbrengen stabiliteitsscherm
- Aanbrengen stabiliteits-/pipingscherm
- Aanbrengen pipingscherm
- Aanbrengen grofzandbarriere

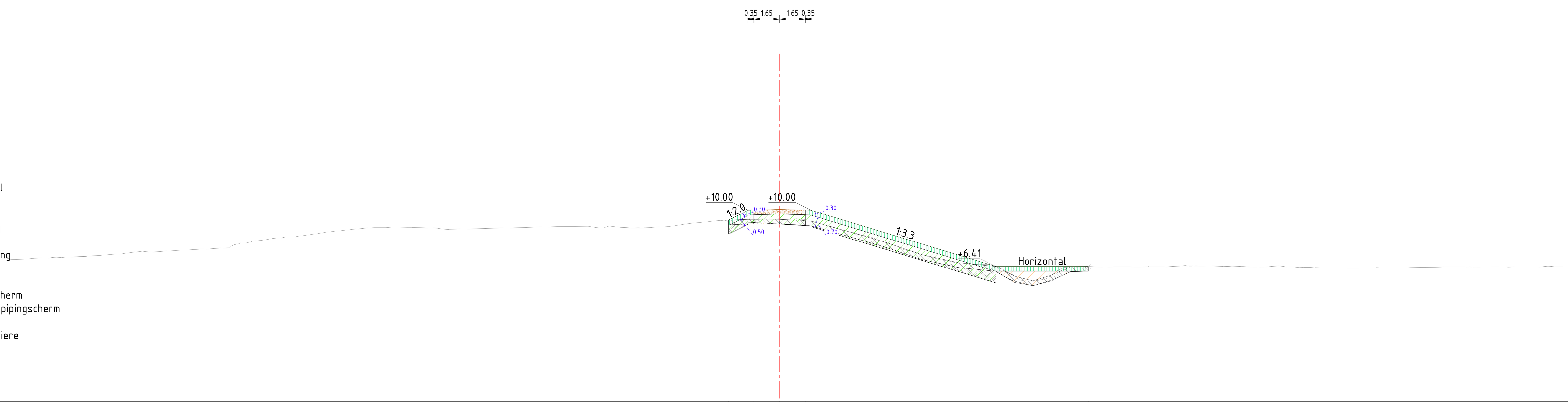

Dwarsprofiel A571
Schaal 1:200

Afstand nieuwe situatie	Hoogte nieuwe situatie
-3.25	9.37
-1.65	10.02
0.00	10.05
1.65	10.02
13.82	6.41
19.71	6.41

Afstand bestaande situatie	Hoogte bestaande situatie
-50.00	6.81
-49.30	6.84
-48.26	6.88
-46.79	6.96
-45.35	7.02
-44.27	7.06
-43.17	7.14
-41.72	7.27
-40.19	7.34
-38.89	7.41
-37.82	7.47
-36.43	7.54
-35.19	7.61
-34.08	7.92
-33.02	8.09
-31.87	8.23
-30.81	8.33
-29.52	8.51
-28.38	8.67
-27.25	8.79
-25.50	8.90
-24.40	8.92
-23.36	8.91
-22.18	8.87
-21.07	8.78
-17.22	8.88
-14.08	8.96
-12.00	8.94
-10.76	8.98
-9.56	8.88
-8.11	8.91
-7.08	8.96
-5.83	9.15
-4.32	9.30
-3.29	9.37
-2.29	9.41
-1.06	9.42
0.00	9.42
1.26	9.37
2.35	9.21
3.37	8.94
4.56	8.61
5.59	8.36
6.74	7.97
7.85	7.52
8.90	7.23
10.22	6.86
11.31	6.65
12.33	6.57
13.39	6.55
14.50	6.07
15.60	5.49
17.02	5.63
18.05	6.29
19.41	6.41
20.74	6.39
22.35	6.41
23.44	6.41
24.55	6.40
25.59	6.45
27.23	6.45
28.33	6.42
29.51	6.41
30.86	6.40
31.92	6.44
33.17	6.35
34.18	6.34
35.29	6.33
36.72	6.32
37.80	6.33
40.04	6.34
41.07	6.35
42.14	6.37
43.74	6.38
45.54	6.38
46.89	6.38
48.31	6.39
49.46	6.40
50.00	6.41

Dwarsprofiel dijkpalen
Datum: 09/10/2023

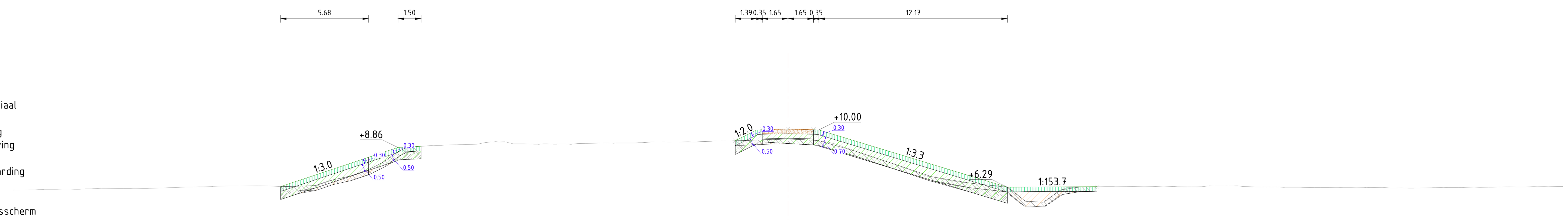

Legenda

- Aanbrengen klei C2
- Aanbrengen klei C3
- Aanbrengen kernmateriaal
- Aanbrengen teelaarde
- Aanbrengen verharding
- Aanbrengen wegfundering
- Aanbrengen zand
- Aanbrengen bermverharding
- Verwijderen teelaarde
- Verwijderen grond
- Aanbrengen stabiliteitsscherm
- Aanbrengen stabiliteits-/pipingscherm
- Aanbrengen pipingscherm
- Aanbrengen grofzandbarriere

Dwarsprofiel A572
Schaal 1:200

Afstand nieuwe situatie	Hoogte nieuwe situatie
-32.74	6.33
-27.06	8.23
-25.16	8.86
-23.66	8.93
-3.39	9.30
-1.65	10.02
0.00	10.05
1.65	10.02
14.17	6.29
19.94	6.33

Afstand bestaande situatie	Hoogte bestaande situatie
-50.00	6.10
-49.15	6.11
-48.00	6.15
-46.40	6.17
-45.33	6.19
-44.28	6.22
-42.25	6.22
-41.21	6.22
-39.92	6.26
-38.39	6.30
-37.04	6.34
-35.89	6.36
-34.10	6.38
-32.65	6.33
-31.51	6.36
-30.33	6.45
-29.21	6.80
-28.18	7.03
-27.08	7.41
-25.96	8.00
-24.88	8.74
-23.86	8.93
-22.86	8.98
-21.78	9.03
-20.58	9.05
-19.49	9.18
-18.27	9.24
-17.04	9.10
-15.56	9.10
-14.18	9.08
-12.99	9.12
-11.73	9.14
-10.57	9.16
-9.41	9.18
-8.36	9.21
-7.02	9.22
-5.63	9.24
-4.46	9.28
-3.40	9.30
-2.25	9.33
-1.08	9.39
0.00	9.42
1.00	9.37
2.11	9.29
3.25	9.03
4.30	8.65
5.61	8.20
6.72	7.83
7.95	7.38
8.98	7.00
10.60	6.70
11.80	6.56
13.01	6.42
14.22	6.27
15.33	5.38
16.43	5.31
17.46	6.03
18.71	6.29
20.15	6.33
21.86	6.33
22.93	6.32
24.23	6.35
25.78	6.31
27.17	6.38
28.31	6.37
29.36	6.34
30.51	6.30
31.62	6.30
33.06	6.28
34.10	6.27
35.31	6.27
36.36	6.26
37.56	6.27
38.87	6.23
40.05	6.23
41.55	6.26
42.61	6.27
43.70	6.28
45.21	6.29
46.43	6.31
47.61	6.31
48.80	6.33
50.00	6.34

Dwarsprofiel dijkpalen
Datum: 09/10/2023

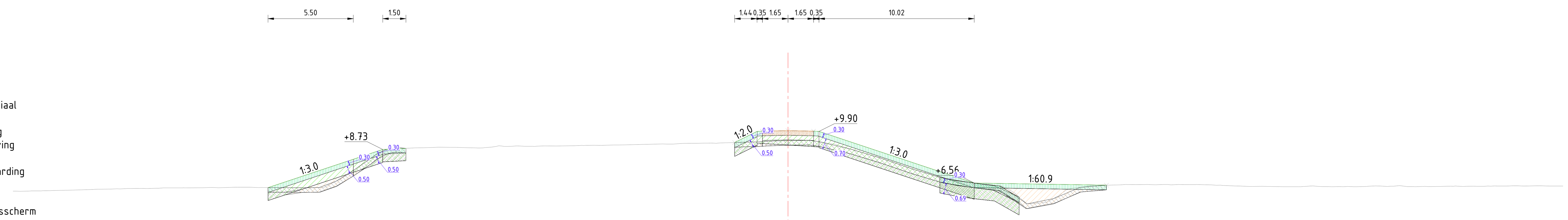

Legenda

- Aanbrengen klei C2
- Aanbrengen klei C3
- Aanbrengen kernmateriaal
- Aanbrengen teelaarde
- Aanbrengen verharding
- Aanbrengen wegfundering
- Aanbrengen zand
- Aanbrengen bermverharding
- Verwijderen teelaarde
- Verwijderen grond
- Aanbrengen stabiliteitsscherm
- Aanbrengen stabiliteits-/pipingscherm
- Aanbrengen pipingscherm
- Aanbrengen grofzandbarriere

Dwarsprofiel A573
Schaal 1:200

Afstand nieuwe situatie	Hoogte nieuwe situatie
-33.54	6.26
-28.04	8.10
-26.15	8.73
-24.65	8.81
-3.44	9.18
-1.65	9.92
0.00	9.95
1.65	9.92
9.80	6.93
11.08	6.68
12.36	6.51
13.63	6.38
14.91	5.65
20.54	6.42

Afstand bestaande situatie	Hoogte bestaande situatie
-50.00	6.03
-49.84	6.03
-48.80	6.05
-47.40	6.08
-46.17	6.10
-44.82	6.15
-43.66	6.17
-42.41	6.20
-41.30	6.21
-40.29	6.24
-38.92	6.25
-37.75	6.26
-36.74	6.26
-35.34	6.29
-34.01	6.27
-32.57	6.26
-31.05	6.25
-29.47	6.53
-28.47	7.06
-27.46	7.78
-26.39	8.52
-25.15	8.86
-24.06	8.84
-22.92	8.86
-21.77	8.87
-20.61	8.84
-19.52	8.85
-18.19	8.93
-17.03	8.94
-15.69	8.96
-14.56	8.96
-13.10	9.00
-11.79	9.00
-10.46	9.03
-9.14	9.06
-8.10	9.09
-6.93	9.11
-5.87	9.13
-4.48	9.15
-3.40	9.18
-2.09	9.22
-1.04	9.27
0.00	9.30
1.09	9.32
2.26	9.20
3.45	8.94
4.81	8.53
5.97	8.18
7.10	7.80
8.59	7.29
9.91	6.90
11.44	6.64
12.63	6.47
13.81	6.36
14.87	5.69
16.26	5.27
17.34	5.67
18.35	6.22
19.47	6.36
21.01	6.44
22.42	6.45
23.67	6.45
24.71	6.44
25.92	6.45
27.32	6.44
28.61	6.38
29.78	6.34
31.04	6.34
32.10	6.32
33.27	6.34
34.48	6.33
35.57	6.33
36.69	6.32
37.91	6.38
39.09	6.36
40.29	6.33
41.32	6.33
42.76	6.35
43.77	6.35
44.90	6.35
46.03	6.36
47.03	6.38
48.41	6.38
49.63	6.36
50.00	6.36

Dwarsprofiel dijkpalen
Datum: 09/10/2023

Legenda

- Aanbrengen klei C2
- Aanbrengen klei C3
- Aanbrengen kernmateriaal
- Aanbrengen teelaarde
- Aanbrengen verharding
- Aanbrengen wegfundering
- Aanbrengen zand
- Aanbrengen bermverharding
- Verwijderen teelaarde
- Verwijderen grond
- Aanbrengen stabiliteitsscherm
- Aanbrengen stabiliteits-/pipingscherm
- Aanbrengen pipingscherm
- Aanbrengen grofzandbarriere

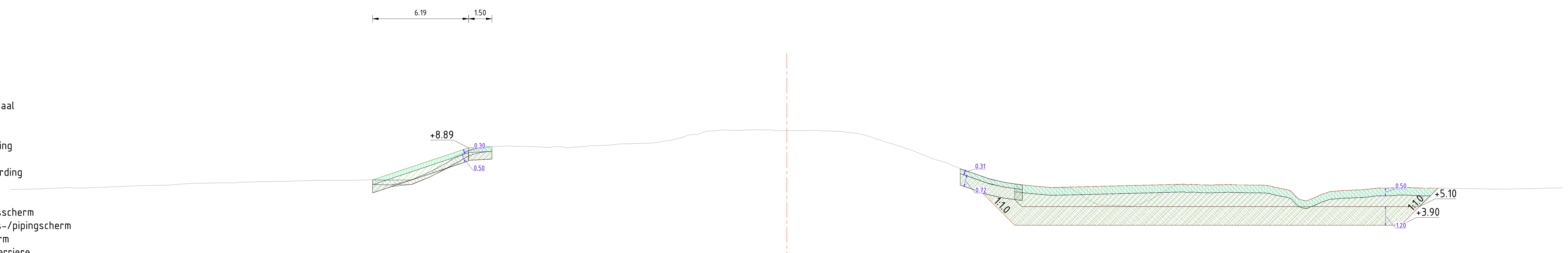

Dwarsprofiel A574
Schaal 1:200

Afstand nieuwe situatie	Hoogte nieuwe situatie
-50.00	7.62
-0.78	7.49
11.18	7.54
12.18	7.20
13.18	6.84
14.18	6.63
15.18	6.50

Afstand bestaande situatie	Hoogte bestaande situatie
-50.00	6.21
-49.41	6.22
-48.09	6.25
-46.81	6.30
-45.77	6.31
-44.71	6.33
-43.68	6.36
-42.23	6.42
-41.21	6.46
-40.01	6.48
-38.81	6.57
-37.32	6.61
-36.13	6.64
-34.85	6.67
-33.82	6.70
-31.89	6.74
-30.49	6.78
-29.00	6.80
-27.55	6.81
-26.38	6.82
-25.12	6.81
-24.02	6.83
-23.01	7.33
-22.00	7.88
-20.89	8.57
-19.63	8.90
-18.51	8.99
-16.94	8.98
-15.36	8.90
-14.36	8.93
-13.11	8.97
-11.97	9.04
-10.64	9.14
-9.36	9.18
-8.17	9.26
-6.72	9.56
-5.60	9.81
-4.55	9.99
-3.48	10.01
-2.43	10.05
-1.09	10.04
0.00	10.00
1.07	10.01
2.30	9.98
3.45	9.95
4.72	9.78
5.76	9.46
6.93	9.10
8.08	8.71
9.38	8.19
10.81	7.70
11.97	7.28
13.14	6.86
14.17	6.64
15.65	6.45
16.65	6.36
17.90	6.30
19.08	5.78
20.16	5.20
22.31	5.13
23.33	5.50
24.34	6.10
25.36	6.53
26.48	6.51
27.67	6.51
28.90	6.51
29.99	6.49
31.17	6.43
32.23	6.20
33.31	5.50
34.49	5.89
35.61	6.12
37.10	6.19
38.39	6.29
39.62	6.35
40.69	6.30
42.08	6.29
43.57	6.26
45.24	6.24
46.48	6.23
48.47	6.27
49.56	6.30
50.00	6.31

Dwarsprofiel dijkpalen
Datum: 09/10/2023

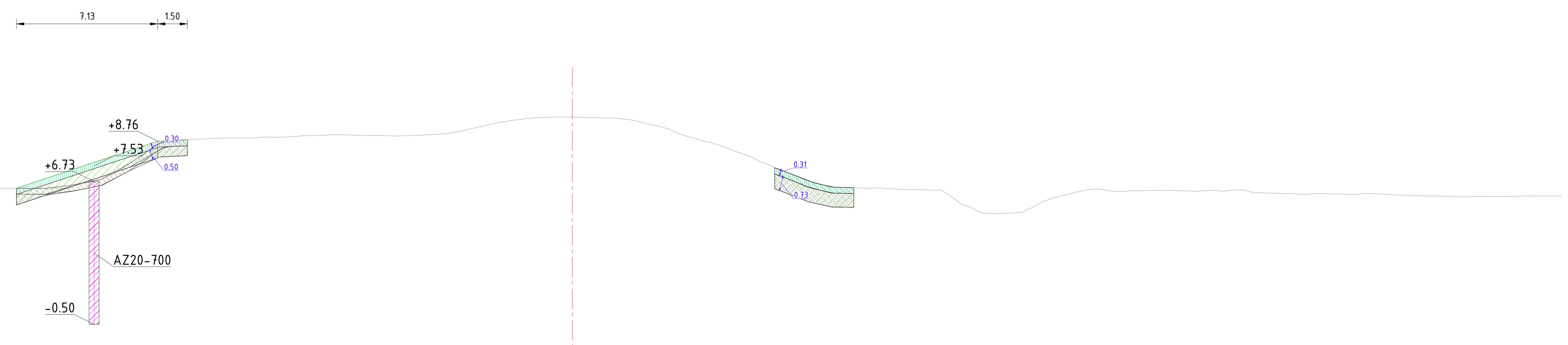

Legenda

- Aanbrengen klei C2
- Aanbrengen klei C3
- Aanbrengen kernmateriaal
- Aanbrengen teelaarde
- Aanbrengen verharding
- Aanbrengen wegfundering
- Aanbrengen zand
- Aanbrengen bermverharding
- Verwijderen teelaarde
- Verwijderen grond
- Aanbrengen stabiliteitsscherm
- Aanbrengen stabiliteits-/pipingscherm
- Aanbrengen pipingscherm
- Aanbrengen grofzandbarriere

Dwarsprofiel A575
Schaal 1:200

Afstand nieuwe situatie	Hoogte nieuwe situatie
-50.00	7.60
0.00	7.46
10.23	7.43
11.23	7.05
12.23	6.66
13.23	6.44
14.23	6.42

Afstand bestaande situatie	Hoogte bestaande situatie
-50.00	6.06
-49.37	6.07
-48.33	6.08
-46.81	6.12
-45.53	6.13
-43.73	6.16
-42.29	6.20
-41.21	6.20
-39.62	6.22
-38.43	6.25
-36.87	6.27
-35.82	6.30
-34.42	6.34
-32.77	6.39
-31.27	6.40
-29.70	6.37
-28.62	6.38
-27.56	6.38
-26.29	6.39
-25.21	6.57
-24.18	6.74
-23.18	7.12
-21.56	8.19
-20.29	8.79
-18.98	8.87
-17.94	8.92
-16.03	8.94
-15.01	8.97
-13.73	9.03
-12.47	9.07
-11.36	9.09
-9.96	9.05
-8.87	9.03
-7.81	9.07
-6.50	9.14
-5.37	9.34
-3.72	9.71
-2.38	9.90
-1.09	9.99
0.00	9.98
1.03	9.96
2.22	9.93
3.40	9.75
4.56	9.47
5.80	9.00
6.91	8.72
8.04	8.32
9.27	7.85
10.48	7.31
11.50	6.94
12.52	6.57
13.54	6.41
14.56	6.40
15.70	6.40
17.10	6.31
18.37	6.28
19.64	5.60
20.68	5.14
21.81	5.12
22.94	5.29
24.16	5.85
25.26	6.14
26.47	6.35
27.64	6.22
28.93	6.27
29.94	6.28
31.51	6.24
32.85	6.25
33.93	6.30
34.95	6.14
36.39	6.11
37.47	6.11
39.02	6.09
40.02	6.11
41.35	6.06
42.54	6.01
43.61	6.00
44.80	5.97
45.84	5.97
46.91	5.97
48.31	5.99
49.40	5.99
50.00	6.02

Dwarsprofiel dijkpalen
Datum: 09/10/2023

Legenda

- Aanbrengen klei C2
- Aanbrengen klei C3
- Aanbrengen kernmateriaal
- Aanbrengen teelaarde
- Aanbrengen verharding
- Aanbrengen wegfundering
- Aanbrengen zand
- Aanbrengen bermverharding
- Verwijderen teelaarde
- Verwijderen grond
- Aanbrengen stabiliteitsscherm
- Aanbrengen stabiliteits-/pipingscherm
- Aanbrengen pipingscherm
- Aanbrengen grofzandbarriere

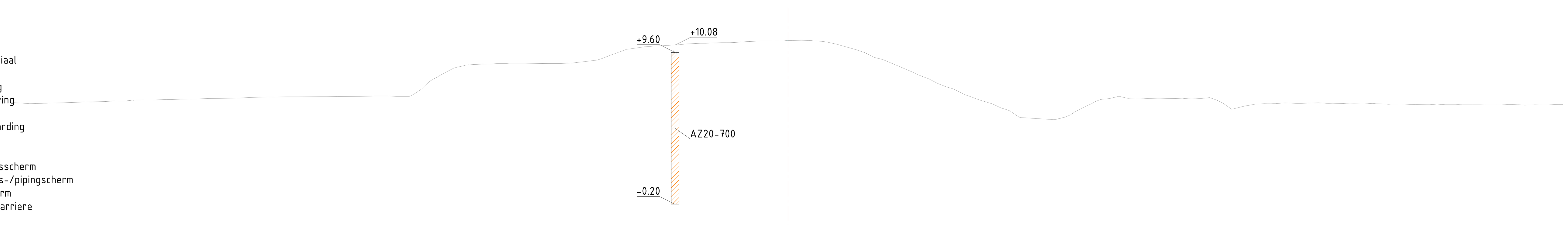

Dwarsprofiel A576
Schaal 1:200

Afstand nieuwe situatie	Hoogte nieuwe situatie
-50.00	7.70
-26.74	7.64
-25.62	7.65
-24.50	7.66
-23.39	7.65
-22.28	7.66
-21.18	7.66
-20.08	7.67
-18.55	6.98
-17.03	6.77

Afstand bestaande situatie	Hoogte bestaande situatie
-50.00	6.36
-48.85	6.29
-47.63	6.33
-46.13	6.37
-45.10	6.40
-43.19	6.47
-42.17	6.52
-40.42	6.55
-39.34	6.57
-37.20	6.62
-35.26	6.66
-33.89	6.72
-31.60	6.73
-30.20	6.74
-29.05	6.75
-26.84	6.78
-25.79	6.79
-24.76	6.76
-23.60	7.26
-22.58	8.04
-21.58	8.58
-20.54	8.80
-19.29	8.86
-17.99	8.87
-16.96	8.86
-14.63	8.89
-12.86	9.03
-11.39	9.44
-10.27	9.82
-8.60	10.01
-7.52	10.07
-6.47	10.15
-5.00	10.21
-3.72	10.23
-2.54	10.31
-1.38	10.33
0.00	10.37
1.33	10.38
2.43	10.28
3.50	10.03
4.98	9.58
6.11	9.14
7.30	8.65
8.42	8.15
9.66	7.60
10.83	7.16
12.04	6.65
13.15	6.29
14.34	5.82
15.82	5.35
17.16	5.27
18.25	5.58
19.61	6.29
20.69	6.62
21.79	6.66
23.18	6.63
24.72	6.62
26.04	6.66
27.21	6.68
28.38	6.11
29.50	6.14
30.72	6.30
32.08	6.35
33.10	6.31
34.23	6.35
35.51	6.31
36.53	6.28
37.74	6.31
38.77	6.25
40.50	6.24
41.84	6.26
43.09	6.23
44.18	6.22
45.24	6.20
46.52	6.24
47.54	6.19
48.98	6.20
50.00	6.24

Dwarsprofiel dijkpalen
Datum: 09/10/2023

Legenda

- Aanbrengen klei C2
- Aanbrengen klei C3
- Aanbrengen kernmateriaal
- Aanbrengen teelaarde
- Aanbrengen verharding
- Aanbrengen wegfundering
- Aanbrengen zand
- Aanbrengen bermverharding
- Verwijderen teelaarde
- Verwijderen grond
- Aanbrengen stabiliteitsscherm
- Aanbrengen stabiliteits-/pipingscherm
- Aanbrengen pipingscherm
- Aanbrengen grofzandbarriere

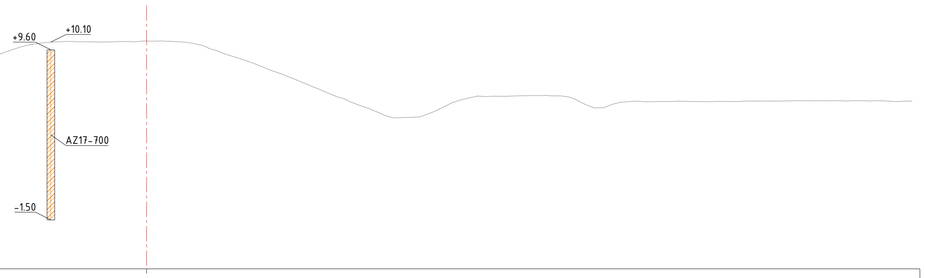

Dwarsprofiel A577
Schaal 1:200

Hoogte nieuwe situatie	
Afstand nieuwe situatie	
Hoogte bestaande situatie	5.67 5.69 5.71 5.73 5.77 5.79 5.80 5.82 5.84 5.86 5.88 5.91 5.93 5.95 5.97 5.98 5.99 6.03 6.10 6.26 6.41 6.51 6.66 7.26 8.09 8.78 8.89 8.91 8.90 8.87 8.84 8.86 9.19 9.67 9.99 10.11 10.15 10.12 10.11 10.14 10.18 10.16 10.10 9.89 9.50 9.05 8.59 8.07 7.58 7.11 6.54 6.14 5.73 5.29 5.22 6.05 6.42 6.55 6.56 6.61 6.63 6.59 6.29 5.80 6.03 6.22 6.21 6.22 6.25 6.22 6.23 6.26 6.26 6.27 6.27 6.27 6.28 6.28 6.22 6.25
Afstand bestaande situatie	-50.00 -49.02 -47.51 -45.94 -44.27 -43.25 -41.89 -40.66 -39.43 -38.32 -37.18 -36.13 -35.02 -33.27 -32.26 -30.73 -29.66 -28.55 -27.47 -26.38 -25.29 -23.96 -22.73 -21.66 -20.14 -18.74 -17.26 -15.83 -14.82 -13.68 -12.64 -11.53 -10.09 -8.57 -7.32 -6.15 -5.09 -3.74 -2.45 -1.29 0.00 1.21 2.45 3.64 4.73 6.05 7.32 8.71 9.92 11.06 12.44 13.46 14.62 15.65 17.82 19.76 20.87 22.19 23.36 24.86 26.01 27.11 28.16 29.29 30.37 31.47 32.56 33.66 35.19 36.46 37.67 39.11 40.23 42.31 43.81 45.12 46.62 47.84 48.94 50.00

Dwarsprofiel dijkpalen
Datum: 09/10/2023

Legenda

- Aanbrengen klei C2
- Aanbrengen klei C3
- Aanbrengen kernmateriaal
- Aanbrengen teelaarde
- Aanbrengen verharding
- Aanbrengen wegfundering
- Aanbrengen zand
- Aanbrengen bermverharding
- Verwijderen teelaarde
- Verwijderen grond
- Aanbrengen stabiliteitsscherm
- Aanbrengen stabiliteits-/pipingscherm
- Aanbrengen pipingscherm
- Aanbrengen grofzandbarriere

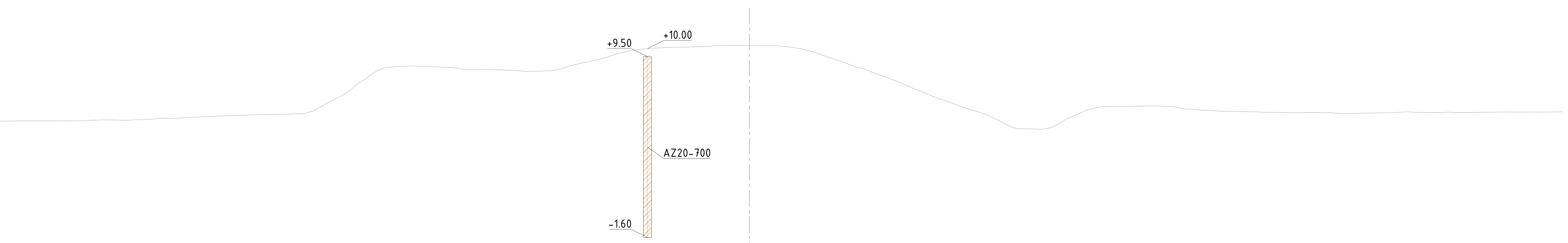

Dwarsprofiel A578
Schaal 1:200

Hoogte nieuwe situatie													
Afstand nieuwe situatie													
Hoogte bestaande situatie	5.53	5.53	5.54	5.55	5.56	5.56	5.59	5.62	5.63	5.68	5.72	5.78	5.85
Afstand bestaande situatie	-50.00	-49.04	-46.86	-45.73	-44.61	-42.43	-40.69	-39.01	-37.88	-36.66	-35.36	-34.25	-32.78

Hoogte nieuwe situatie													
Afstand nieuwe situatie													
Hoogte bestaande situatie	5.89	5.94	5.95	5.99	6.17	6.76	7.37	8.25	8.84	8.93	8.91	8.81	8.69
Afstand bestaande situatie	-31.56	-30.38	-29.16	-28.11	-26.84	-25.77	-24.65	-23.48	-22.33	-20.85	-19.71	-18.11	-17.02

Hoogte nieuwe situatie													
Afstand nieuwe situatie													
Hoogte bestaande situatie	8.70	8.66	8.62	8.71	9.03	9.33	9.69	9.95	10.06	10.08	10.15	10.19	10.18
Afstand bestaande situatie	-15.89	-14.48	-12.91	-11.85	-10.65	-9.32	-8.11	-6.71	-5.21	-4.18	-2.43	-1.09	0.00

Hoogte nieuwe situatie													
Afstand nieuwe situatie													
Hoogte bestaande situatie	10.17	10.08	9.85	9.41	8.93	8.59	8.11	7.65	7.05	6.69	6.25	5.94	5.37
Afstand bestaande situatie	1.41	2.61	3.72	5.04	6.40	7.42	8.73	9.84	11.31	12.35	13.55	14.60	15.73

Hoogte nieuwe situatie													
Afstand nieuwe situatie													
Hoogte bestaande situatie	5.06	5.16	5.71	6.18	6.45	6.43	6.47	6.47	6.40	6.25	6.16	6.13	6.09
Afstand bestaande situatie	17.51	18.54	19.60	20.60	21.72	22.92	24.11	25.24	26.27	27.39	28.79	30.69	32.33

Hoogte nieuwe situatie													
Afstand nieuwe situatie													
Hoogte bestaande situatie	6.06	6.08	6.03	6.03	6.06	6.11	6.09	6.07	6.08	6.10	6.10	6.10	6.11
Afstand bestaande situatie	33.41	34.87	36.33	37.35	39.17	40.32	41.57	42.60	44.32	45.85	47.40	48.52	50.00

Dwarsprofiel dijkpalen
Datum: 09/10/2023

Legenda

- Aanbrengen klei C2
- Aanbrengen klei C3
- Aanbrengen kernmateriaal
- Aanbrengen teelaarde
- Aanbrengen verharding
- Aanbrengen wegfundering
- Aanbrengen zand
- Aanbrengen bermverharding
- Verwijderen teelaarde
- Verwijderen grond
- Aanbrengen stabiliteitsscherm
- Aanbrengen stabiliteits-/pipingscherm
- Aanbrengen pipingscherm
- Aanbrengen grofzandbarriere

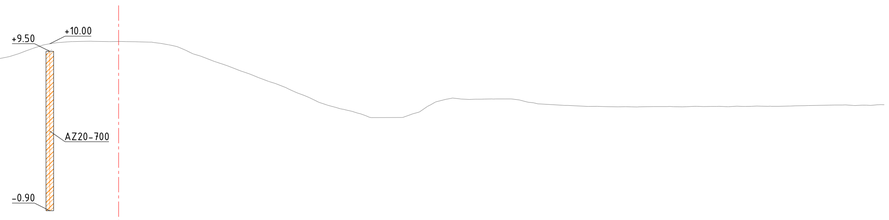

Dwarsprofiel A579
Schaal 1:200

Hoogte nieuwe situatie	
Afstand nieuwe situatie	
Hoogte bestaande situatie	6.84 6.84 6.83 6.82 6.83 6.81 6.79 6.75 6.73 6.73 6.73 6.74 6.72 6.64 6.49 6.10 5.53 5.25 4.98 5.32 5.49 5.42 5.71 5.83 5.89 5.98 6.11 6.44 7.01 8.34 8.75 8.85 8.89 8.89 9.03 9.33 9.71 10.07 10.14 10.16 10.15 10.13 10.10 9.94 9.59 8.90 8.25 7.79 7.41 6.88 6.47 6.01 5.71 5.42 5.19 5.54 6.20 6.46 6.36 6.59 6.59 6.30 6.07 5.98 5.93 5.91 5.88 5.87 5.89 5.91 5.89 5.91 5.92 5.93 5.91 5.94 5.97 6.00 5.97 5.98 6.01
Afstand bestaande situatie	-50.00 -49.95 -48.59 -47.37 -46.03 -44.47 -42.35 -41.13 -39.89 -38.85 -37.44 -36.38 -34.80 -33.33 -32.21 -30.96 -29.86 -28.84 -27.66 -26.13 -25.09 -23.84 -22.66 -21.26 -20.21 -19.14 -18.02 -16.93 -15.75 -13.68 -12.58 -11.25 -9.92 -8.80 -7.79 -6.56 -5.56 -4.01 -3.00 -1.66 0.00 1.11 2.17 3.21 4.35 6.10 7.90 9.14 10.21 11.45 12.48 13.59 14.72 15.81 18.51 19.64 20.70 21.81 22.91 23.92 25.21 26.27 27.38 29.02 30.16 31.25 32.62 33.88 34.94 36.00 37.09 38.19 39.21 40.37 41.67 42.10 44.21 45.56 46.76 47.96 49.10 50.00

Dwarsprofiel dijkpalen
Datum: 09/10/2023

Legenda

- Aanbrengen klei C2
- Aanbrengen klei C3
- Aanbrengen kernmateriaal
- Aanbrengen teelaarde
- Aanbrengen verharding
- Aanbrengen wegfundering
- Aanbrengen zand
- Aanbrengen bermverharding
- Verwijderen teelaarde
- Verwijderen grond
- Aanbrengen stabiliteitsscherm
- Aanbrengen stabiliteits-/pipingscherm
- Aanbrengen pipingscherm
- Aanbrengen grofzandbarriere

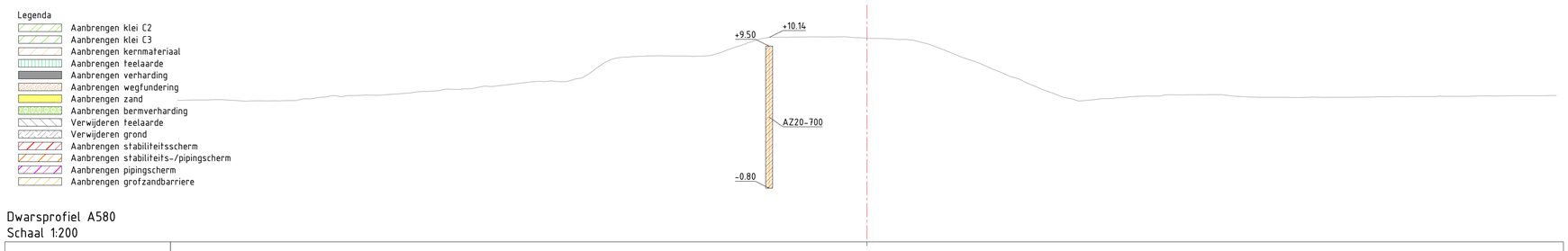

Dwarsprofiel A580
Schaal 1:200

Hoogte nieuwe situatie	
Afstand nieuwe situatie	
Hoogte bestaande situatie	5.58 5.58 5.60 5.62 5.54 5.55 5.68 5.79 5.93 5.92 5.95 5.97 6.09 6.21 6.28 6.37 6.49 6.58 6.72 6.95 6.98 6.94 7.27 7.97 8.56 8.72 8.78 8.81 8.79 8.76 8.82 9.15 9.52 9.93 10.16 10.16 10.18 10.17 10.13 10.07 10.04 10.00 9.78 9.30 8.82 8.43 7.86 7.41 6.86 6.40 5.79 5.52 5.42 5.69 5.79 5.83 5.88 5.97 5.98 5.99 5.88 5.83 5.79 5.78 5.81 5.80 5.79 5.80 5.84 5.84 5.85 5.86 5.88 5.89 5.91 5.90 5.88 5.83
Afstand bestaande situatie	-26.00 -25.00 -24.95 -48.55 -46.83 -44.05 -42.43 -40.86 -39.77 -38.68 -37.59 -36.41 -35.01 -33.38 -32.23 -31.04 -29.59 -28.31 -27.19 -25.93 -23.95 -22.85 -21.79 -20.54 -19.50 -18.49 -17.31 -16.15 -15.06 -13.83 -12.64 -11.39 -10.30 -9.23 -8.12 -6.67 -5.47 -3.69 -2.47 -1.02 0.00 1.77 2.81 3.99 5.41 6.59 7.70 9.07 10.15 11.53 12.62 14.26 15.35 16.44 17.53 18.55 19.92 21.18 22.54 23.66 25.00 24.49 27.55 29.95 31.21 32.39 33.92 35.05 36.06 37.58 39.12 41.13 42.67 44.03 45.69 47.34 48.71 49.72 50.25

Dwarsprofiel dijkpalen
Datum: 09/10/2023

Legenda

- Aanbrengen klei C2
- Aanbrengen klei C3
- Aanbrengen kernmateriaal
- Aanbrengen teelaarde
- Aanbrengen verharding
- Aanbrengen wegfundering
- Aanbrengen zand
- Aanbrengen bermverharding
- Verwijderen teelaarde
- Verwijderen grond
- Aanbrengen stabiliteitsscherm
- Aanbrengen stabiliteits-/pipingscherm
- Aanbrengen pipingscherm
- Aanbrengen grofzandbarriere

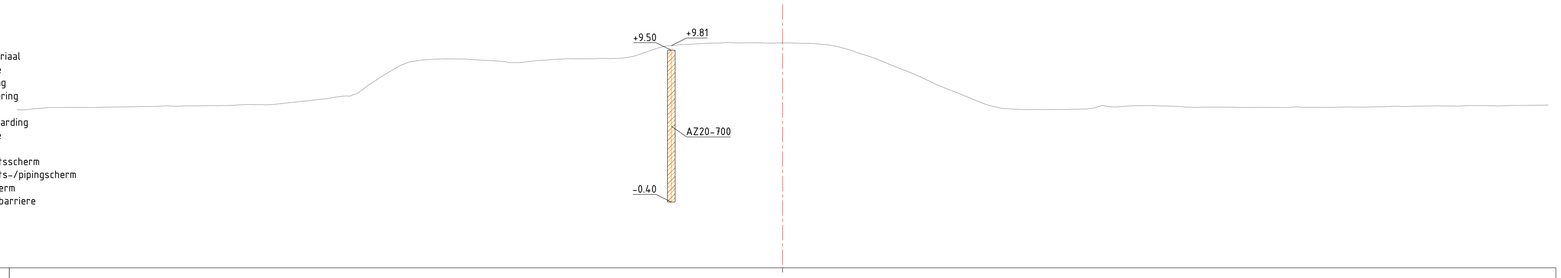

Dwarsprofiel A581
Schaal 1:200

Hoogte nieuwe situatie	
Afstand nieuwe situatie	
Hoogte bestaande situatie	5.63 5.65 5.77 5.78 5.78 5.79 5.82 5.84 5.87 5.88 5.88 5.92 5.96 5.96 6.36 6.53 6.83 7.82 8.54 8.88 8.95 8.93 8.86 8.78 8.70 8.84 8.92 8.95 8.97 8.98 9.13 9.49 9.80 9.91 9.98 9.99 10.00 9.98 9.98 9.96 9.86 9.66 9.20 8.59 7.96 7.30 6.68 6.00 5.72 5.62 5.64 5.64 5.67 5.92 5.84 5.89 5.87 5.87 5.78 5.80 5.78 5.78 5.77 5.79 5.78 5.79 5.80 5.82 5.84 5.88 5.87 5.87 5.90 5.90 5.89 5.91 5.93
Afstand bestaande situatie	-50.00 -49.22 -47.85 -46.71 -45.47 -44.16 -42.42 -40.88 -39.26 -37.97 -36.81 -35.75 -34.67 -33.30 -29.64 -28.59 -27.57 -26.16 -24.91 -23.44 -21.94 -20.75 -19.64 -18.40 -17.31 -15.98 -14.81 -13.22 -12.07 -10.74 -9.67 -8.62 -7.33 -5.77 -4.62 -3.22 -2.15 -1.11 0.00 1.59 2.88 3.92 5.33 6.95 8.58 9.97 11.55 13.20 14.25 15.92 17.06 18.51 19.80 20.89 22.18 23.68 24.94 26.04 27.22 28.85 30.37 31.72 32.87 34.01 35.24 36.29 37.89 39.24 40.37 41.33 42.46 43.51 44.81 45.87 47.20 48.80 50.00

Dwarsprofiel dijkpalen

Datum: 09/10/2023

Legenda

- Aanbrengen klei C2
- Aanbrengen klei C3
- Aanbrengen kernmateriaal
- Aanbrengen teelaarde
- Aanbrengen verharding
- Aanbrengen wegfundering
- Aanbrengen zand
- Aanbrengen bermverharding
- Verwijderen teelaarde
- Verwijderen grond
- Aanbrengen stabiliteitsscherm
- Aanbrengen stabiliteits-/pipingscherm
- Aanbrengen pipingscherm
- Aanbrengen grofzandbarriere

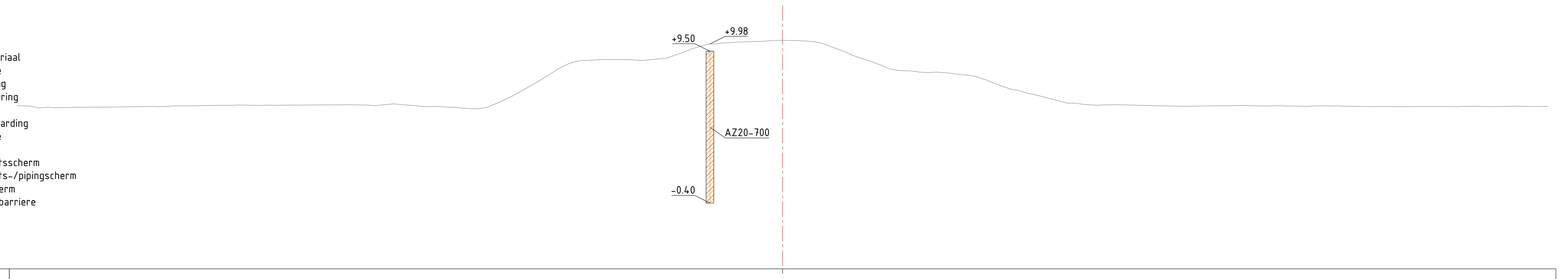

Dwarsprofiel A582
Schaal 1:200

Hoogte nieuwe situatie	
Afstand nieuwe situatie	
Hoogte bestaande situatie	5.96 5.96 5.81 5.82 5.85 5.86 5.87 5.88 5.90 5.94 5.95 5.97 5.97 5.99 5.99 5.99 6.02 5.96 6.04 5.89 5.85 5.78 5.80 6.22 6.16 7.48 8.35 8.87 8.96 8.97 8.93 8.87 9.12 9.66 9.98 10.07 10.13 10.17 10.22 10.21 10.13 9.73 9.30 8.95 8.39 7.96 8.23 8.14 8.15 10.08 11.23 12.26 13.27 14.34 15.41 16.49 17.75 18.86 20.29 21.61 23.23 24.73 25.87 27.40 28.44 29.54 30.74 32.28 33.47 34.47 35.77 36.85 37.95 39.04 40.27 41.27 42.68 44.12 45.41 46.62 47.94 48.95 50.00
Afstand bestaande situatie	-50.00 -49.95 -48.95 -47.94 -46.62 -45.41 -44.12 -42.68 -41.27 -40.27 -39.04 -37.95 -36.85 -35.77 -34.47 -33.47 -32.28 -30.74 -29.54 -28.44 -27.40 -25.87 -24.73 -23.23 -21.61 -20.29 -18.86 -17.75 -16.49 -15.41 -14.34 -13.27 -12.26 -11.23 -10.08 -8.15 -8.14 -8.23 -8.39 -8.95 -9.30 -9.73 -10.13 -10.21 -10.22 -10.17 -10.13 -10.07 -9.98 -9.66 -9.12 -8.87 -8.37 -8.96 -8.93 -8.97 -8.52 -7.40 -5.92 -4.81 -3.38 -2.29 -1.09 0.00 1.01 2.08 3.37 4.44 5.45 6.91 7.96 9.01 10.08 11.23 12.26 13.27 14.34 15.41 16.49 17.75 18.86 20.29 21.61 23.23 24.73 25.87 27.40 28.44 29.54 30.74 32.28 33.47 34.47 35.77 36.85 37.95 39.04 40.27 41.27 42.68 44.12 45.41 46.62 47.94 48.95 50.00

Dwarsprofiel dijkpalen

Datum: 09/10/2023

Legenda

- Aanbrengen klei C2
- Aanbrengen klei C3
- Aanbrengen kernmateriaal
- Aanbrengen teelaarde
- Aanbrengen verharding
- Aanbrengen wegfundering
- Aanbrengen zand
- Aanbrengen bermverharding
- Verwijderen teelaarde
- Verwijderen grond
- Aanbrengen stabiliteitsscherm
- Aanbrengen stabiliteits-/pipingscherm
- Aanbrengen pipingscherm
- Aanbrengen grofzandbarriere

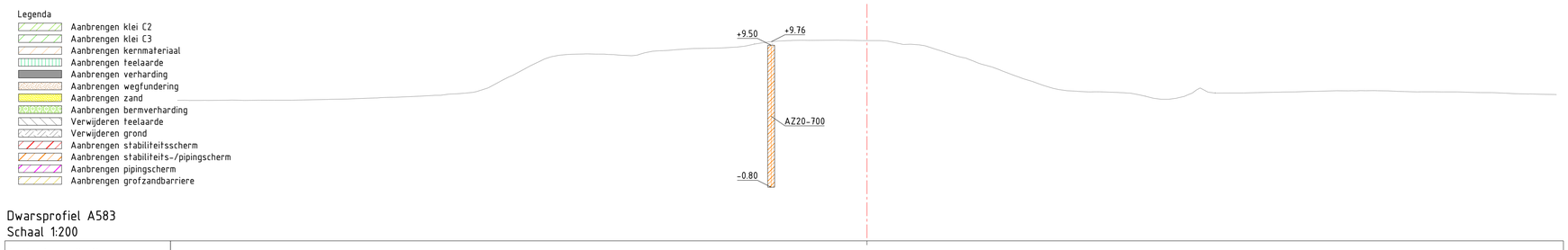

Dwarsprofiel A583
Schaal 1:200

Hoogte nieuwe situatie	
Afstand nieuwe situatie	
Hoogte bestaande situatie	5.50 5.49 5.50 5.52 5.55 5.51 5.51 5.52 5.55 5.58 5.62 5.71 5.73 5.80 5.87 5.98 6.08 6.42 7.30 8.29 8.70 8.83 8.87 8.86 8.81 8.74 9.02 9.12 9.19 9.27 9.29 9.32 9.46 9.69 9.81 9.86 9.86 9.86 9.84 9.81 9.59 9.54 9.20 8.70 8.36 8.01 7.65 7.23 6.89 6.53 6.28 6.17 6.12 6.10 6.05 5.91 5.66 5.58 5.79 6.40 6.03 6.04 6.06 6.09 6.12 6.16 6.20 6.20 6.19 6.14 6.12 6.11 6.12 6.07 6.06 6.02 5.97 5.93 5.92
Afstand bestaande situatie	-50.00 -49.05 -47.80 -46.30 -45.15 -43.99 -42.67 -41.22 -40.17 -38.79 -37.06 -35.24 -34.22 -32.45 -30.91 -29.71 -28.58 -27.44 -25.74 -23.81 -22.74 -21.10 -20.53 -19.49 -18.30 -17.07 -15.78 -14.77 -13.75 -12.63 -11.58 -10.36 -8.73 -7.52 -6.46 -5.37 -4.05 -1.01 0.00 1.47 2.49 3.73 5.04 6.58 7.72 8.74 9.79 10.92 11.97 12.98 14.00 15.09 16.22 17.58 18.60 19.71 20.74 21.78 23.03 24.16 25.25 27.31 28.33 29.43 31.04 32.64 33.79 34.94 36.98 37.67 38.98 40.19 41.68 42.75 44.09 45.31 46.32 47.97 49.24 50.00

Dwarsprofiel dijkpalen
Datum: 09/10/2023

Legenda

- Aanbrengen klei C2
- Aanbrengen klei C3
- Aanbrengen kernmateriaal
- Aanbrengen teelaarde
- Aanbrengen verharding
- Aanbrengen wegfundering
- Aanbrengen zand
- Aanbrengen bermverharding
- Verwijderen teelaarde
- Verwijderen grond
- Aanbrengen stabiliteitsscherm
- Aanbrengen stabiliteits-/pipingscherm
- Aanbrengen pipingscherm
- Aanbrengen grofzandbarriere

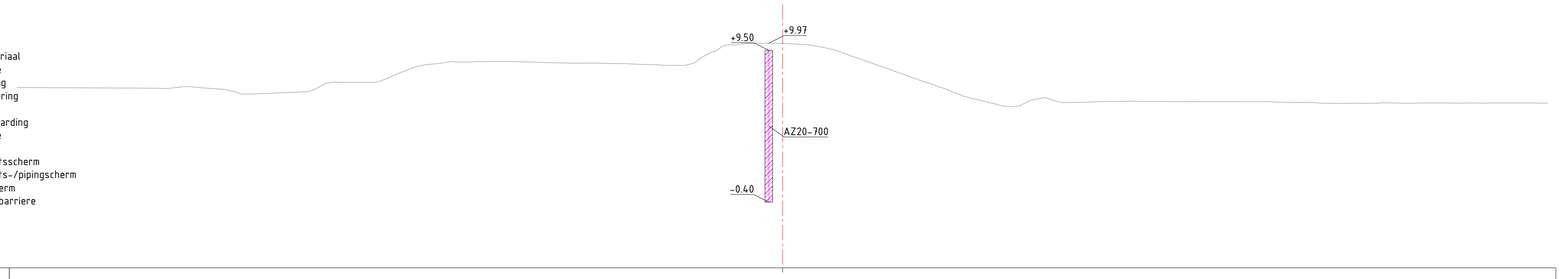

Dwarsprofiel A584
Schaal 1:200

Hoogte nieuwe situatie	
Afstand nieuwe situatie	
Hoogte bestaande situatie	7.08 7.05 7.04 7.03 7.02 7.13 7.06 6.96 6.64 6.69 6.17 7.03 7.43 7.41 7.41 7.77 8.28 8.56 8.67 8.73 8.76 8.78 8.76 8.72 8.68 8.66 8.64 8.60 8.56 8.52 8.67 9.35 9.86 9.93 9.97 9.95 9.89 9.75 9.50 9.10 8.69 8.10 7.66 7.25 6.76 6.39 6.07 5.83 6.18 6.42 6.08 6.11 6.16 6.18 6.17 6.15 6.15 6.15 6.16 6.15 6.09 6.09 6.05 6.04 6.04 6.08 6.05 6.06 6.07 6.05 6.06 6.07 6.07 6.06 6.05
Afstand bestaande situatie	-50.00 -44.23 -42.69 -41.40 -40.15 -39.09 -38.05 -36.41 -35.34 -33.86 -31.74 -30.42 -29.28 -28.27 -26.85 -25.64 -24.39 -23.29 -22.20 -21.11 -20.04 -18.97 -17.30 -15.93 -14.51 -13.24 -11.37 -9.52 -8.27 -7.08 -5.79 -4.71 -3.61 -2.52 -1.17 0.00 1.23 2.40 3.49 4.59 5.75 7.42 8.67 9.86 11.15 12.24 13.59 14.77 16.06 17.15 18.25 19.49 21.16 22.71 24.76 25.86 26.91 28.67 30.37 31.77 33.04 34.39 35.74 36.76 37.97 39.15 40.27 41.38 43.03 44.29 45.87 47.06 48.26 49.55 50.00

Dwarsprofiel dijkpalen
Datum: 09/10/2023

Legenda

- Aanbrengen klei C2
- Aanbrengen klei C3
- Aanbrengen kernmateriaal
- Aanbrengen teelaarde
- Aanbrengen verharding
- Aanbrengen wegfundering
- Aanbrengen zand
- Aanbrengen bermverharding
- Verwijderen teelaarde
- Verwijderen grond
- Aanbrengen stabiliteitsscherm
- Aanbrengen stabiliteits-/pipingscherm
- Aanbrengen pipingscherm
- Aanbrengen grofzandbarriere

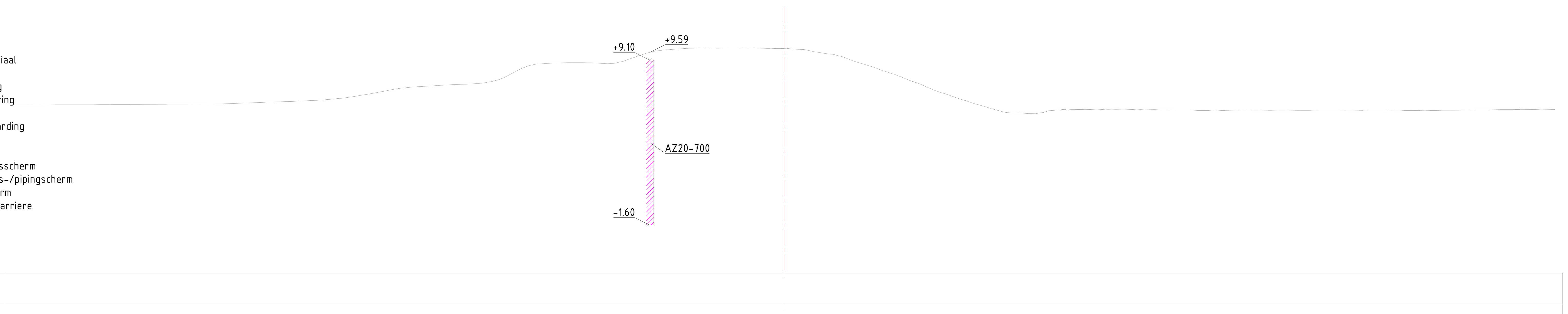

Dwarsprofiel A585
Schaal 1:200

Hoogte nieuwe situatie																				
Afstand nieuwe situatie																				
Hoogte bestaande situatie	6.18	6.19	6.20	6.21	6.22	6.22	6.24	6.24	6.27	6.31	6.37	6.43	6.49	6.59	6.73	6.95	7.16	7.31	7.41	7.50
Afstand bestaande situatie	-50.00	-48.65	-46.72	-44.34	-42.91	-41.89	-39.86	-37.93	-36.24	-35.00	-33.56	-31.65	-30.32	-29.10	-27.87	-26.65	-25.56	-24.47	-23.04	-21.65

Hoogte nieuwe situatie																				
Afstand nieuwe situatie																				
Hoogte bestaande situatie	7.53	7.60	7.96	8.57	8.85	8.90	8.93	8.90	8.96	9.36	9.69	9.81	9.86	9.88	9.88	9.88	9.86	9.85	9.78	9.60
Afstand bestaande situatie	-20.63	-19.51	-18.17	-16.99	-15.98	-14.80	-13.77	-12.15	-10.67	-9.44	-8.23	-7.00	-5.99	-4.98	-3.93	-2.62	-1.35	0.00	1.20	2.23

Hoogte nieuwe situatie																				
Afstand nieuwe situatie																				
Hoogte bestaande situatie	9.38	8.97	8.56	8.20	7.81	7.36	6.96	6.54	6.17	5.73	5.66	5.67	5.90	5.90	5.89	5.91	5.89	5.88	5.87	5.84
Afstand bestaande situatie	3.51	4.70	6.00	7.07	8.08	9.24	10.27	11.50	12.70	14.25	15.51	16.58	18.23	19.39	20.58	21.95	23.13	24.32	25.36	26.83

Hoogte nieuwe situatie																			
Afstand nieuwe situatie																			
Hoogte bestaande situatie	5.80	5.81	5.81	5.82	5.82	5.81	5.80	5.82	5.80	5.81	5.84	5.84	5.85	5.86	5.87	5.89	5.89	5.90	5.90
Afstand bestaande situatie	27.93	29.41	30.44	31.56	33.19	34.43	35.85	37.45	38.67	39.76	41.12	42.25	43.35	44.41	45.59	46.96	48.47	49.63	50.00

Dwarsprofiel dijkpalen
Datum: 09/10/2023

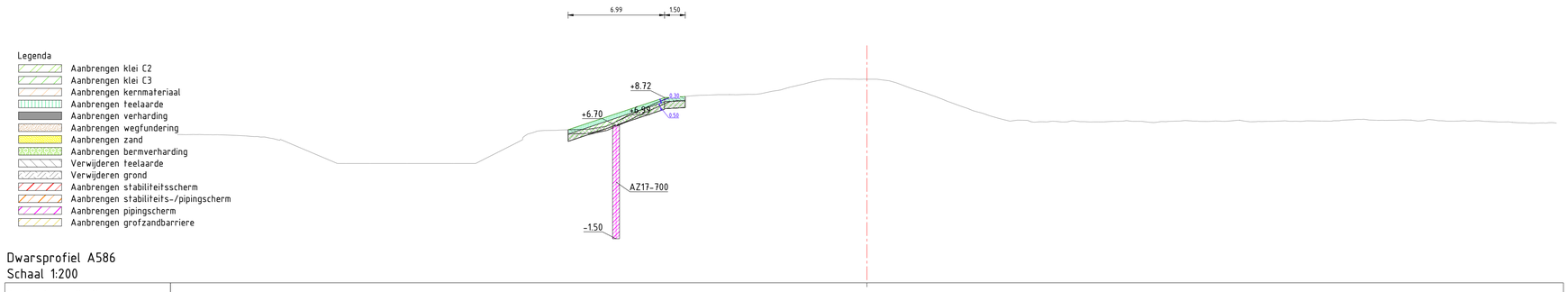

Dwarsprofiel A586
Schaal 1:200

Hoogte nieuwe situatie	
Afstand nieuwe situatie	
Hoogte bestaande situatie	6.65 6.04 6.03 6.02 5.98 5.92 5.87 5.70 5.04 3.95 3.95 3.95 3.95 3.95 6.08 6.35 6.37 6.44 6.72 7.22 7.81 8.39 8.75 8.81 8.90 8.94 8.93 8.96 9.14 9.34 9.69 9.96 10.08 10.06 10.05 10.00 10.00 9.80 9.32 8.91 8.46 7.95 7.61 7.24 7.04 7.07 6.97 6.99 7.04 6.96 6.99 7.05 7.01 6.95 7.02 7.03 7.00 7.01 7.08 6.97 7.01 7.04 7.00 7.03 7.02 7.11 7.16 7.08 7.08 7.09 7.13 7.04 7.02 7.03 7.00 6.95 6.91 6.86 6.91 6.87
Afstand bestaande situatie	-50.00 -49.14 -47.91 -46.89 -45.73 -44.68 -43.68 -42.53 -40.98 -37.78 -36.02 -33.35 -29.97 -28.37 -24.59 -23.35 -22.24 -21.10 -19.93 -18.70 -17.70 -16.46 -15.22 -14.19 -13.09 -11.91 -10.74 -9.51 -8.09 -7.07 -6.05 -4.62 -3.53 -2.52 -1.14 0.00 1.10 2.11 3.43 4.63 5.82 7.28 8.33 9.50 10.53 11.64 12.72 13.84 14.87 16.19 17.56 18.82 19.86 21.09 22.56 23.61 24.66 25.81 26.86 27.86 29.08 30.28 31.33 32.47 33.65 34.90 36.00 37.00 38.39 39.45 40.68 41.82 42.92 43.93 44.96 46.08 47.16 48.33 49.14 50.00

Dwarsprofiel dijkpalen
Datum: 09/10/2023

Legenda

- Aanbrengen klei C2
- Aanbrengen klei C3
- Aanbrengen kernmateriaal
- Aanbrengen teelaarde
- Aanbrengen verharding
- Aanbrengen wegfundering
- Aanbrengen zand
- Aanbrengen bermverharding
- Verwijderen teelaarde
- Verwijderen grond
- Aanbrengen stabiliteitsscherm
- Aanbrengen stabiliteits-/pipingscherm
- Aanbrengen pipingscherm
- Aanbrengen grofzandbarriere

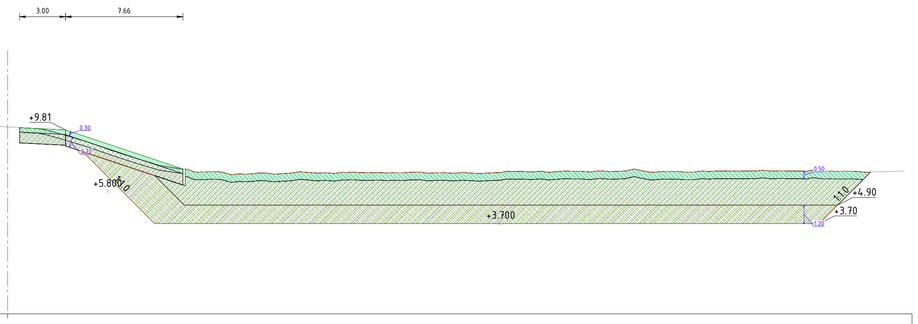

Dwarsprofiel A587
Schaal 1:200

Hoogte nieuwe situatie	
Afstand nieuwe situatie	
Hoogte bestaande situatie	5.07 5.05 5.04 5.08 5.12 5.13 5.14 5.16 5.20 5.21 5.22 5.20 5.19 5.17 5.17 5.55 5.62 6.09 6.92 7.56 8.06 8.26 8.38 8.48 8.59 8.68 8.82 8.86 8.88 8.88 8.86 8.81 8.80 8.79 8.86 8.86 8.97 9.23 9.51 9.79 10.04 10.06 10.01 9.95 9.89 9.54 9.25 8.89 8.48 8.12 7.78 7.44 7.26 7.05 7.09 6.89 6.93 7.00 6.94 7.02 7.01 6.98 7.06 7.01 7.01 7.05 7.00 6.98 7.00 6.99 7.09 7.10 7.11 7.09 7.11 7.12 7.16 7.07 7.09 7.06 7.10 7.11 7.13 7.12 7.13 7.11 7.11 7.06 7.08 7.11
Afstand bestaande situatie	-50.00 -49.95 -48.39 -47.11 -45.93 -44.70 -43.39 -42.02 -40.89 -39.85 -38.65 -37.35 -36.23 -35.02 -33.85 -32.61 -31.36 -30.24 -28.93 -27.99 -26.87 -25.75 -24.37 -23.54 -22.76 -20.42 -17.95 -16.95 -15.86 -14.73 -13.70 -12.67 -11.58 -10.56 -9.55 -8.31 -7.19 -6.06 -4.93 -3.74 -2.44 -1.25 0.00 1.03 2.07 3.48 4.52 5.61 6.73 7.86 9.03 10.09 11.21 12.34 13.46 14.58 15.70 16.70 17.71 18.72 19.97 21.20 22.42 23.54 24.57 25.60 26.76 27.89 29.14 30.36 31.29 32.50 33.62 34.74 35.84 37.02 38.03 39.20 40.34 41.41 42.56 43.78 44.82 45.86 47.31 48.66 49.87 50.99 52.02 53.23 54.44 55.87 57.15 58.45 59.11

Dwarsprofiel dijkpalen
Datum: 09/10/2023

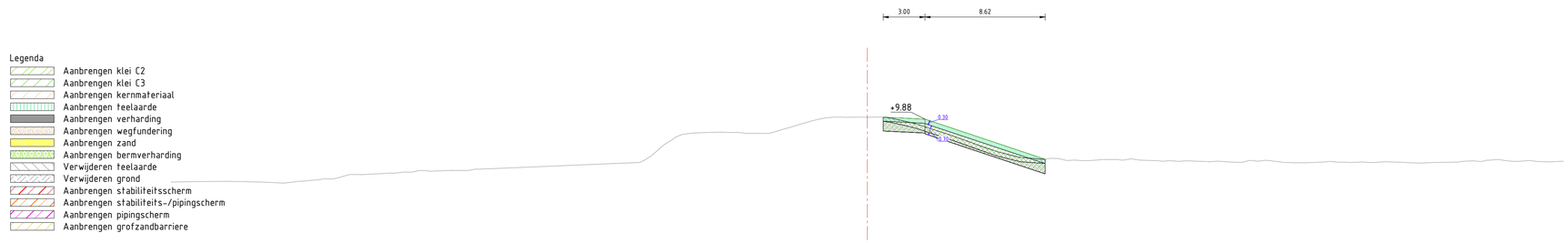

Dwarsprofiel A588
Schaal 1:200

Hoogte nieuwe situatie	
Afstand nieuwe situatie	
Hoogte bestaande situatie	5.37 5.39 5.41 5.41 5.40 5.36 5.29 5.42 5.55 5.58 5.91 5.93 5.99 6.08 6.19 6.16 6.19 6.28 6.33 6.90 7.77 8.59 8.88 8.92 8.91 8.86 8.84 9.09 9.39 9.75 9.98 10.01 10.02 10.03 9.83 9.56 9.23 8.90 8.51 8.03 7.61 7.28 7.08 7.06 6.93 6.91 6.98 6.98 6.93 6.90 6.86 6.86 6.82 6.81 6.78 6.85 6.79 6.75 6.77 6.83 6.79 6.81 6.79 6.80 6.75 6.74 6.78 6.79 6.88 6.93 6.90 6.86 6.84 6.82 6.82
Afstand bestaande situatie	-50.00 -48.37 -47.07 -45.98 -44.94 -43.24 -41.84 -40.69 -39.54 -38.38 -37.15 -35.82 -34.58 -33.20 -32.10 -30.96 -29.72 -28.00 -26.81 -16.06 -14.91 -13.76 -12.54 -11.36 -9.72 -8.61 -7.45 -6.24 -5.21 -3.98 -2.88 -1.58 0.00 1.13 2.25 3.42 4.44 5.47 6.58 7.88 9.15 10.22 11.63 13.11 14.25 15.27 16.87 17.91 19.61 20.86 22.18 23.58 24.62 25.77 26.80 28.06 29.74 30.84 31.92 33.10 34.28 35.50 36.65 37.78 38.87 39.88 41.19 42.38 43.52 44.67 45.86 46.88 48.09 49.22 50.22

Dwarsprofiel dijkpalen
Datum: 09/10/2023

Legenda

- Aanbrengen klei C2
- Aanbrengen klei C3
- Aanbrengen kernmateriaal
- Aanbrengen teelaarde
- Aanbrengen verharding
- Aanbrengen wegfundering
- Aanbrengen zand
- Aanbrengen bermverharding
- Verwijderen teelaarde
- Verwijderen grond
- Aanbrengen stabiliteitsscherm
- Aanbrengen stabiliteits-/pipingscherm
- Aanbrengen pipingscherm
- Aanbrengen grofzandbarriere

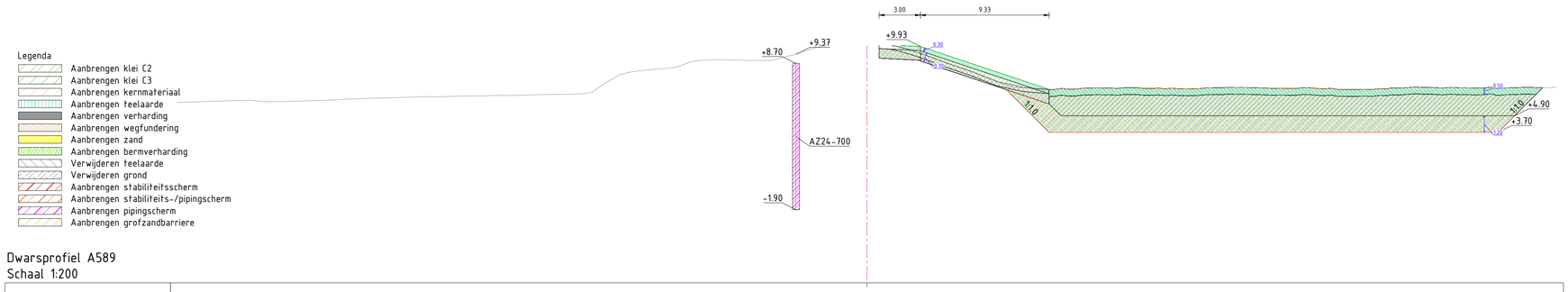

Dwarsprofiel A589
Schaal 1:200

Hoogte nieuwe situatie	
Afstand nieuwe situatie	
Hoogte bestaande situatie	5.82 5.82 6.04 5.92 5.96 5.99 6.05 6.11 6.17 6.18 6.22 6.27 6.28 6.30 6.33 6.34 6.38 6.38 6.41 6.44 6.45 6.50 6.70 7.48 8.04 8.19 8.29 8.41 8.79 8.94 8.96 8.93 8.93 8.95 9.24 9.56 9.88 10.09 10.10 10.07 10.07 9.95 9.58 9.79 8.74 8.29 7.79 7.24 6.95 6.83 6.81 6.83 6.90 6.94 6.89 6.94 6.89 6.88 6.85 6.87 6.95 6.96 6.95 6.90 6.89 6.95 6.88 6.90 6.82 6.82 6.87 6.92 6.99 6.96 6.95 6.93 6.93 6.89 6.95 6.97 6.94 6.98
Afstand bestaande situatie	-50.00 -44.83 -43.24 -41.44 -40.75 -38.99 -37.70 -36.38 -35.37 -34.25 -32.80 -31.69 -30.41 -29.41 -28.08 -27.00 -25.79 -24.75 -23.27 -21.88 -20.85 -19.80 -18.61 -17.38 -16.25 -15.13 -13.88 -12.83 -11.56 -10.22 -9.11 -8.64 -6.77 -5.67 -4.58 -3.52 -2.38 -1.34 0.00 1.12 2.12 3.42 4.59 5.78 7.10 8.42 9.80 10.83 12.09 13.32 14.59 15.62 16.75 18.08 19.60 20.62 21.88 23.12 24.12 25.12 26.62 27.63 29.18 30.49 31.62 32.66 33.70 34.74 36.09 37.12 38.43 39.70 40.99 42.12 43.12 44.62 45.69 46.69 47.87 49.08 50.00

Dwarsprofiel dijkpalen
Datum: 09/10/2023

Legenda

- Aanbrengen klei C2
- Aanbrengen klei C3
- Aanbrengen kernmateriaal
- Aanbrengen teelaarde
- Aanbrengen verharding
- Aanbrengen wegfundering
- Aanbrengen zand
- Aanbrengen bermverharding
- Verwijderen teelaarde
- Verwijderen grond
- Aanbrengen stabiliteitsscherm
- Aanbrengen stabiliteits-/pipingscherm
- Aanbrengen pipingscherm
- Aanbrengen grofzandbarriere

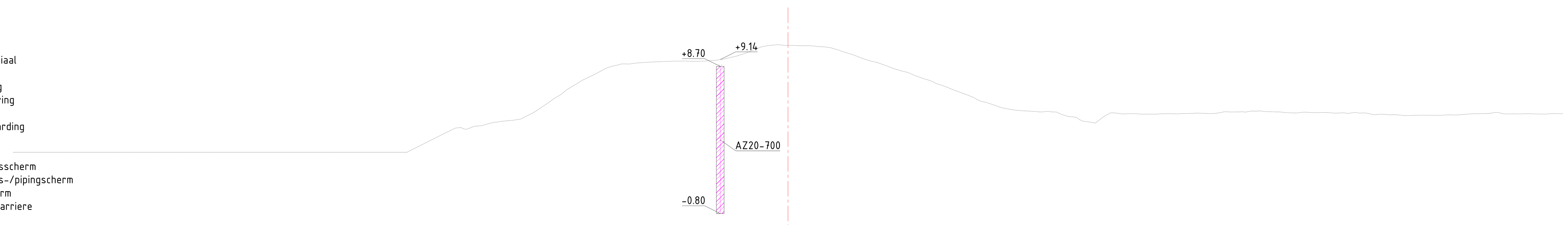

Dwarsprofiel A590
Schaal 1:200

Hoogte nieuwe situatie												
Afstand nieuwe situatie												
Hoogte bestaande situatie	3.15	3.15	3.15	3.15	3.15	3.15	3.15	3.15	3.15	3.15	3.15	3.15
Afstand bestaande situatie	-50.00	-47.90	-46.74	-44.79	-42.56	-40.74	-39.44	-37.13	-35.86	-34.59	-33.34	-29.03

Hoogte nieuwe situatie												
Afstand nieuwe situatie												
Hoogte bestaande situatie	3.15	4.35	4.64	4.87	5.13	5.46	6.05	6.86	7.78	8.40	8.85	8.92
Afstand bestaande situatie	-24.59	-22.19	-20.75	-19.75	-18.61	-16.94	-15.92	-14.67	-13.31	-12.06	-10.80	-9.73

Hoogte nieuwe situatie												
Afstand nieuwe situatie												
Hoogte bestaande situatie	8.99	9.03	9.03	9.09	9.27	9.71	10.06	10.05	10.02	9.96	9.69	9.30
Afstand bestaande situatie	-8.64	-7.39	-6.00	-4.73	-3.72	-2.34	-1.16	0.00	1.05	2.35	3.42	4.58

Hoogte nieuwe situatie												
Afstand nieuwe situatie												
Hoogte bestaande situatie	8.94	8.49	8.11	7.73	7.34	6.86	6.37	6.03	5.84	5.76	5.75	5.41
Afstand bestaande situatie	5.78	7.05	8.16	9.30	10.30	11.55	12.80	13.80	15.05	16.31	17.31	18.59

Hoogte nieuwe situatie												
Afstand nieuwe situatie												
Hoogte bestaande situatie	5.04	5.70	5.63	5.62	5.64	5.66	5.66	5.77	5.77	5.81	5.77	5.70
Afstand bestaande situatie	19.81	20.81	21.82	23.31	24.54	25.82	26.98	28.16	29.30	30.33	31.33	32.34

Hoogte nieuwe situatie													
Afstand nieuwe situatie													
Hoogte bestaande situatie	5.72	5.72	5.70	5.68	5.62	5.54	5.54	5.54	5.57	5.65	5.68	5.63	5.64
Afstand bestaande situatie	33.77	34.84	35.84	36.84	38.23	39.62	40.66	42.07	43.25	44.35	45.35	46.37	47.90

Hoogte nieuwe situatie		
Afstand nieuwe situatie		
Hoogte bestaande situatie	5.63	5.65
Afstand bestaande situatie	49.01	50.00

Dwarsprofiel dijkpalen
Datum: 09/10/2023

Legenda

- Aanbrengen klei C2
- Aanbrengen klei C3
- Aanbrengen kernmateriaal
- Aanbrengen teelaarde
- Aanbrengen verharding
- Aanbrengen wegfundering
- Aanbrengen zand
- Aanbrengen bermverharding
- Verwijderen teelaarde
- Verwijderen grond
- Aanbrengen stabiliteitsscherm
- Aanbrengen stabiliteits-/pipingscherm
- Aanbrengen pipingscherm
- Aanbrengen grofzandbarriere

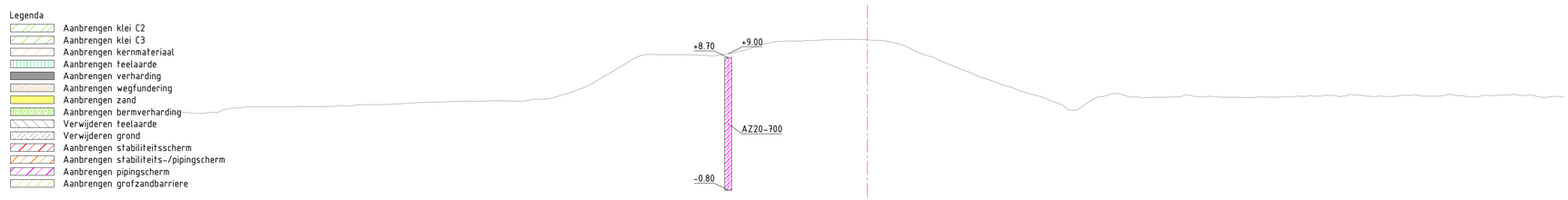

Dwarsprofiel A591
Schaal 1:200

Hoogte nieuwe situatie	
Afstand nieuwe situatie	
Hoogte bestaande situatie	1.77 1.84 4.74 4.75 4.96 5.11 5.18 5.20 5.19 5.21 5.19 5.26 5.29 5.34 5.35 5.45 5.50 5.55 5.57 5.57 5.63 5.59 5.72 5.87 6.32 6.78 7.57 8.19 8.82 8.94 8.94 8.93 8.88 8.96 9.20 9.65 9.89 9.91 9.95 10.00 10.02 10.01 9.96 9.69 9.21 8.82 8.38 7.93 7.47 7.02 6.66 6.27 5.95 5.46 4.92 5.54 5.93 6.14 5.88 5.87 5.87 5.93 5.93 5.95 5.86 5.86 5.86 5.87 5.90 5.93 5.96 5.99 6.06 5.95 5.97 5.92 5.99 5.94 6.00 5.98 5.90 5.99 6.01 5.97 5.89 5.94 5.88
Afstand bestaande situatie	-50.00 -49.55 -48.48 -47.38 -46.28 -45.22 -44.01 -42.80 -41.70 -40.43 -39.36 -37.96 -36.86 -35.77 -34.45 -32.64 -31.55 -30.31 -29.27 -27.96 -26.54 -25.42 -23.65 -22.45 -21.04 -19.87 -18.56 -17.50 -16.38 -15.35 -14.28 -13.10 -11.61 -10.30 -8.93 -7.62 -6.19 -4.90 -3.77 -2.67 -1.35 0.00 1.03 2.26 3.38 4.43 5.52 6.61 7.76 9.00 10.10 11.20 12.30 13.65 14.76 15.91 16.94 17.95 19.00 20.08 21.27 22.54 23.54 24.70 25.83 26.83 27.96 29.18 30.37 31.45 32.51 33.58 34.58 35.73 36.77 37.83 38.90 40.04 41.37 42.54 43.65 45.00 46.01 47.07 48.22 49.52 50.00

Dwarsprofiel dijkpalen
Datum: 09/10/2023

Legenda

- Aanbrengen klei C2
- Aanbrengen klei C3
- Aanbrengen kernmateriaal
- Aanbrengen teelaarde
- Aanbrengen verharding
- Aanbrengen wegfundering
- Aanbrengen zand
- Aanbrengen bermverharding
- Verwijderen teelaarde
- Verwijderen grond
- Aanbrengen stabiliteitsscherm
- Aanbrengen stabiliteits-/pipingscherm
- Aanbrengen pipingscherm
- Aanbrengen grofzandbarriere

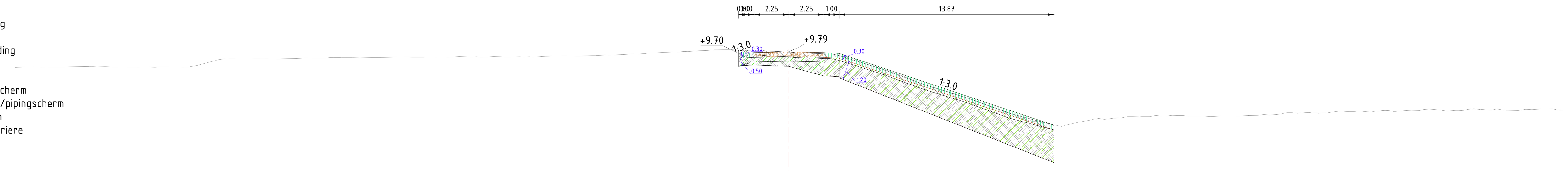

Dwarsprofiel A592
Schaal 1:200

Hoogte nieuwe situatie	9.70 9.75 9.79 9.75 9.70 5.07 4.85
Afstand nieuwe situatie	-3.25 -2.25 0.00 2.25 3.25 17.12 17.79
Hoogte bestaande situatie	8.80 8.82 8.84 8.83 8.84 8.83 8.83 8.81 8.82 8.89 9.15 9.34 9.34 9.33 9.35 9.38 9.42 9.43 9.42 9.44 9.46 9.45 9.46 9.49 9.48 9.48 9.48 9.52 9.53 9.55 9.60 9.64 9.71 9.76 9.81 9.89 9.94 9.90 9.82 9.78 9.71 9.67 9.36 8.89 8.59 8.20 7.71 7.39 7.03 6.62 6.20 5.78 5.35 5.19 5.05 5.38 5.51 5.62 5.62 5.70 5.67 5.63 5.66 5.71 5.75 5.87 5.89 5.85 5.94 5.95 5.99 5.98 6.01 6.06 6.01 6.13 6.04 6.03 6.10 6.12 6.04 6.05
Afstand bestaande situatie	-50.00 -49.25 -48.03 -46.69 -44.71 -43.63 -42.25 -40.77 -39.44 -38.39 -37.37 -36.35 -35.08 -34.01 -33.00 -31.84 -30.69 -28.92 -27.72 -26.22 -25.15 -23.56 -22.46 -20.93 -19.50 -18.11 -16.59 -15.35 -14.22 -12.72 -11.63 -10.45 -9.19 -7.98 -6.41 -5.25 -4.17 -2.80 -1.20 0.00 1.52 2.76 4.15 5.33 6.38 7.47 8.67 9.76 10.89 12.08 13.26 14.41 15.55 16.67 17.82 19.40 20.89 22.22 23.32 24.79 26.41 27.48 28.97 30.30 31.50 32.50 33.61 34.71 36.16 37.16 38.20 39.48 40.76 41.94 43.09 44.23 45.36 46.46 47.55 48.66 49.73 50.00

Dwarsprofiel dijkpalen
Datum: 09/10/2023

Legenda

- Aanbrengen klei C2
- Aanbrengen klei C3
- Aanbrengen kernmateriaal
- Aanbrengen teelaarde
- Aanbrengen verharding
- Aanbrengen wegfundering
- Aanbrengen zand
- Aanbrengen bermverharding
- Verwijderen teelaarde
- Verwijderen grond
- Aanbrengen stabiliteitsscherm
- Aanbrengen stabiliteits-/pipingscherm
- Aanbrengen pipingscherm
- Aanbrengen grofzandbarriere

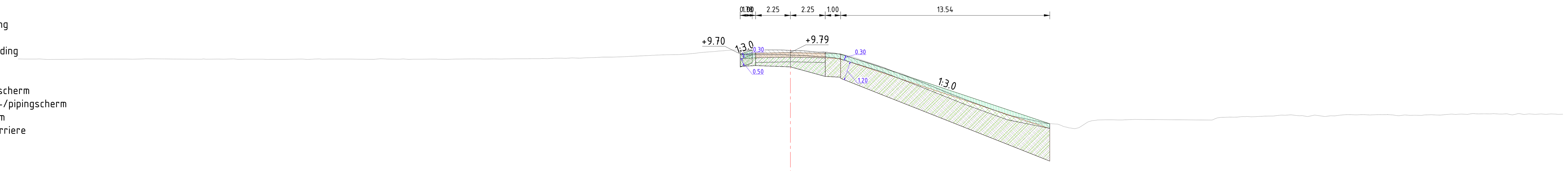

Dwarsprofiel A593
Schaal 1:200

Hoogte nieuwe situatie	9.70	9.75	9.79	9.75	9.70	5.18
Afstand nieuwe situatie	-3.25	-2.25	0.00	2.25	3.25	16.79

Hoogte bestaande situatie	9.38	9.37	9.34	9.35	9.37	9.37	9.37	9.38	9.37	9.36	9.37	9.35
Afstand bestaande situatie	-50.00	-49.24	-48.02	-46.97	-45.73	-44.10	-42.94	-41.77	-39.76	-38.12	-37.04	-35.78

Hoogte bestaande situatie	9.36	9.35	9.36	9.36	9.37	9.36	9.38	9.36	9.36	9.36	9.37	9.38
Afstand bestaande situatie	-34.68	-33.67	-32.63	-30.83	-29.52	-28.06	-26.56	-25.49	-24.43	-22.87	-21.47	-20.39

Hoogte bestaande situatie	9.37	9.38	9.39	9.42	9.44	9.46	9.50	9.54	9.61	9.65	9.69	9.80
Afstand bestaande situatie	-19.19	-17.85	-16.71	-15.28	-14.15	-12.71	-11.55	-10.48	-8.90	-7.86	-6.72	-5.68

Hoogte bestaande situatie	9.89	9.95	9.96	9.96	9.93	9.87	9.81	9.65	9.28	8.87	8.45	7.96
Afstand bestaande situatie	-4.61	-3.50	-2.38	-1.34	0.00	1.16	2.32	3.39	4.69	5.89	7.13	8.29

Hoogte bestaande situatie	7.51	6.96	6.61	6.15	5.79	5.39	5.17	5.15	4.85	5.37	5.43	5.46
Afstand bestaande situatie	9.39	10.66	11.67	12.87	13.92	15.01	16.20	17.30	18.40	19.51	20.88	22.27

Hoogte bestaande situatie	5.44	5.42	5.60	5.64	5.66	5.73	5.71	5.74	5.69	5.77	5.77
Afstand bestaande situatie	24.39	27.29	28.34	29.45	30.55	31.66	32.76	33.92	34.97	36.07	37.09

Hoogte bestaande situatie	5.76	5.70	5.73	5.77	5.80	5.78	5.82	5.80	5.79	5.80	5.80	5.80
Afstand bestaande situatie	38.28	39.39	40.49	41.50	42.68	43.79	44.87	45.91	46.95	47.98	49.09	50.00

Dwarsprofiel dijkpalen
Datum: 09/10/2023

Legenda

- Aanbrengen klei C2
- Aanbrengen klei C3
- Aanbrengen kernmateriaal
- Aanbrengen teelaarde
- Aanbrengen verharding
- Aanbrengen wegfundering
- Aanbrengen zand
- Aanbrengen bermverharding
- Verwijderen teelaarde
- Verwijderen grond
- Aanbrengen stabiliteitsscherm
- Aanbrengen stabiliteits-/pipingscherm
- Aanbrengen pipingscherm
- Aanbrengen grofzandbarriere

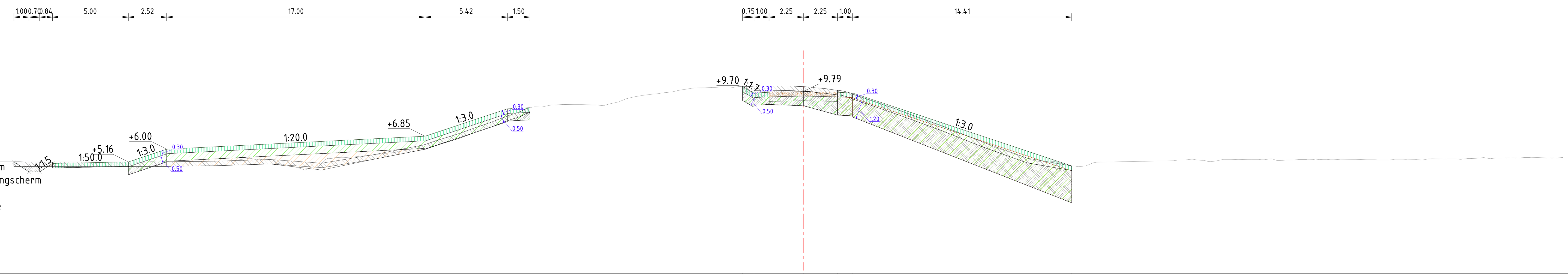

Dwarsprofiel A594
Schaal 1:200

Afstand nieuwe situatie	Hoogte nieuwe situatie
-4.00	10.14
-3.25	9.70
-2.25	9.75
0.00	9.79
2.25	9.75
3.25	9.70
17.66	4.89

Afstand bestaande situatie	Hoogte bestaande situatie
-58.06	5.18
-57.21	5.19
-56.20	5.18
-55.10	5.18
-53.95	5.17
-52.51	5.17
-50.93	5.16
-49.76	5.16
-48.20	5.16
-46.98	5.15
-45.96	5.15
-44.38	5.16
-42.65	5.16
-41.12	5.18
-40.08	5.17
-38.89	5.20
-37.87	5.23
-36.43	5.40
-35.32	5.28
-34.31	5.02
-32.29	4.81
-31.29	5.40
-30.14	5.45
-28.93	5.56
-27.89	5.67
-26.42	5.87
-25.39	6.16
-24.14	6.58
-23.02	6.90
-21.66	7.39
-20.42	7.82
-19.30	8.25
-18.19	8.69
-17.11	8.80
-15.79	8.94
-14.74	8.94
-13.70	8.92
-12.65	9.00
-11.64	9.32
-10.56	9.54
-9.12	9.72
-8.11	9.89
-6.95	10.04
-5.80	10.07
-4.26	10.13
-3.02	10.15
-1.37	10.15
0.00	10.12
1.24	10.01
2.55	9.84
3.56	9.50
4.82	9.08
5.84	8.74
6.92	8.31
8.59	7.72
9.76	7.27
10.83	6.86
12.16	6.32
13.16	5.93
14.56	5.48
15.56	5.18
16.58	5.18
17.58	4.89
18.59	4.89
20.76	5.17
24.39	5.24
25.52	5.33
26.65	5.18
27.65	5.33
28.66	5.31
29.95	5.33
31.18	5.26
32.19	5.28
33.20	5.30
34.20	5.32
35.21	5.32
36.28	5.33
37.29	5.30
38.47	5.28
39.48	5.34
40.71	5.28
42.28	5.35
43.40	5.34
44.46	5.41
45.58	5.41
46.90	5.41
48.31	5.44
49.32	5.40
50.00	5.45

Dwarsprofiel dijkpalen
Datum: 09/10/2023

Legenda

- Aanbrengen klei C2
- Aanbrengen klei C3
- Aanbrengen kernmateriaal
- Aanbrengen teelaarde
- Aanbrengen verharding
- Aanbrengen wegfundering
- Aanbrengen zand
- Aanbrengen bermverharding
- Verwijderen teelaarde
- Verwijderen grond
- Aanbrengen stabiliteitsscherm
- Aanbrengen stabiliteits-/pipingscherm
- Aanbrengen pipingscherm
- Aanbrengen grofzandbarriere

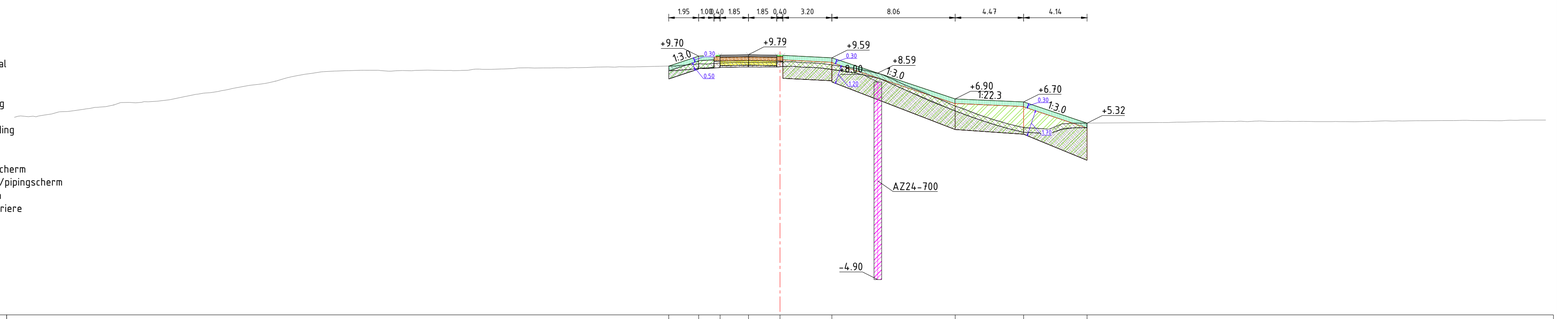

Dwarsprofiel A595
Schaal 1:200

Hoogte nieuwe situatie	9.04 9.70 9.75 9.79 9.75 9.59 6.90 6.70 5.32
Afstand nieuwe situatie	-7.26 -5.31 -3.91 -2.06 0.00 3.38 11.44 15.91 20.05
Hoogte bestaande situatie	5.10 5.93 5.73 5.91 6.13 6.34 6.50 6.67 6.72 6.86 7.08 7.30 7.57 7.78 7.94 8.27 8.51 8.68 8.75 8.77 8.76 8.73 8.76 8.77 8.75 8.77 8.83 8.85 8.93 8.92 8.93 8.94 8.98 9.00 9.02 9.05 9.14 9.17 9.26 9.28 9.28 9.30 9.28 9.23 9.15 8.97 8.82 8.57 8.06 7.63 7.57 7.10 6.69 6.32 5.88 5.54 5.27 5.03 4.95 5.09 5.32 5.36 5.38 5.40 5.41 5.42 5.44 5.43 5.44 5.44 5.42 5.42 5.41 5.44 5.43 5.46 5.48 5.49 5.49 5.48 5.51 5.52 5.52
Afstand bestaande situatie	-50.00 -49.93 -48.58 -47.56 -46.12 -44.61 -43.51 -42.47 -41.26 -39.81 -38.74 -37.21 -35.81 -34.69 -33.47 -32.21 -31.04 -29.80 -28.33 -27.18 -26.12 -25.11 -23.81 -22.71 -21.38 -20.37 -19.31 -18.14 -17.10 -16.04 -14.67 -13.18 -11.74 -10.49 -9.39 -8.19 -6.91 -5.82 -4.75 -3.64 -2.53 -1.12 0.00 1.23 2.25 3.33 4.32 5.32 6.36 7.63 8.85 9.86 10.87 11.87 12.88 13.89 14.90 15.90 16.91 18.15 19.53 24.75 25.91 26.95 28.13 29.63 30.81 31.85 33.17 34.19 35.22 36.28 37.53 38.55 39.58 40.62 41.79 43.15 44.35 45.39 46.81 47.88 49.05 50.00

Dwarsprofiel dijkpalen
Datum: 09/10/2023

Legenda

- Aanbrengen klei C2
- Aanbrengen klei C3
- Aanbrengen kernmateriaal
- Aanbrengen teelaarde
- Aanbrengen verharding
- Aanbrengen wegfundering
- Aanbrengen zand
- Aanbrengen bermverharding
- Verwijderen teelaarde
- Verwijderen grond
- Aanbrengen stabiliteitsscherm
- Aanbrengen stabiliteits-/pipingscherm
- Aanbrengen pipingscherm
- Aanbrengen grofzandbarriere

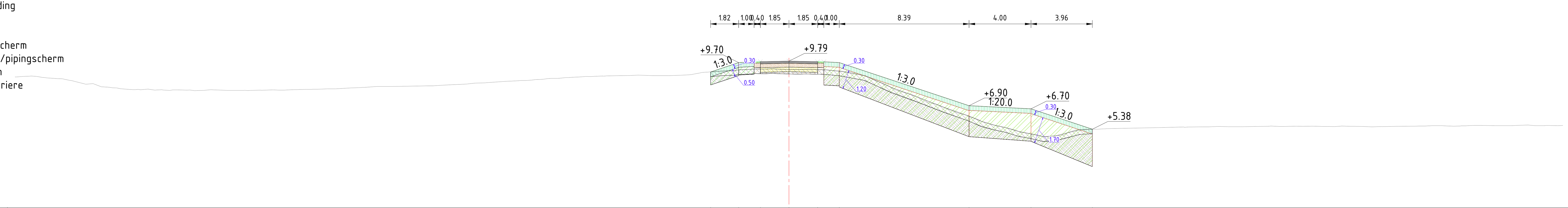

Dwarsprofiel A596
Schaal 1:200

Afstand nieuwe situatie	Hoogte nieuwe situatie
-5.07	9.09
-3.25	9.70
-1.85	9.75
0.00	9.79
1.85	9.75
3.25	9.70
11.64	6.90
15.64	6.70
19.60	5.38

Afstand bestaande situatie	Hoogte bestaande situatie
-50.00	8.77
-48.97	8.82
-47.96	8.71
-46.48	8.54
-45.45	8.30
-44.43	8.13
-43.21	8.00
-41.91	7.94
-40.91	7.92
-39.53	7.93
-38.39	7.87
-37.33	7.94
-36.25	7.89
-35.19	7.90
-34.09	7.90
-32.81	7.91
-31.78	7.95
-30.78	7.97
-29.77	7.99
-28.61	8.04
-27.44	8.09
-26.12	8.15
-24.72	8.16
-23.72	8.18
-22.66	8.22
-21.30	8.29
-19.93	8.38
-18.74	8.46
-17.34	8.54
-16.08	8.60
-14.93	8.67
-13.54	8.77
-12.53	8.81
-11.41	8.84
-10.29	8.86
-8.98	8.85
-7.76	8.85
-6.51	8.90
-5.44	9.07
-4.33	9.15
-3.24	9.22
-2.14	9.28
-1.11	9.30
0.00	9.26
1.16	9.26
2.21	9.23
3.41	9.15
4.49	8.96
5.68	8.50
6.83	7.95
7.86	7.65
8.97	7.09
9.97	6.81
10.98	6.39
11.99	6.09
13.14	5.68
14.37	5.39
15.52	5.10
16.52	4.87
17.53	4.95
18.54	5.33
19.62	5.38
21.67	5.44
23.83	5.48
25.51	5.52
26.71	5.53
27.84	5.55
29.19	5.54
30.94	5.57
31.99	5.56
33.15	5.57
34.49	5.55
35.63	5.58
37.13	5.56
38.14	5.54
39.32	5.56
40.35	5.57
41.54	5.61
42.72	5.58
43.74	5.60
45.35	5.61
46.66	5.61
47.76	5.65
48.77	5.61
50.00	5.63

Dwarsprofiel dijkpalen
Datum: 09/10/2023

Legenda

- Aanbrengen klei C2
- Aanbrengen klei C3
- Aanbrengen kernmateriaal
- Aanbrengen teelaarde
- Aanbrengen verharding
- Aanbrengen wegfundering
- Aanbrengen zand
- Aanbrengen bermverharding
- Verwijderen teelaarde
- Verwijderen grond
- Aanbrengen stabiliteitsscherm
- Aanbrengen stabiliteits-/pipingscherm
- Aanbrengen pipingscherm
- Aanbrengen grofzandbarriere

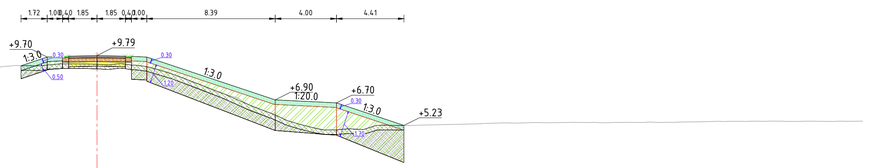

Dwarsprofiel A597
Schaal 1:200

Hoogte nieuwe situatie	9.12 9.10 9.75 9.79 9.75 9.70 6.90 6.70 5.23
Afstand nieuwe situatie	-4.97 -3.25 -1.85 0.00 1.85 3.25 11.64 15.44 20.04
Hoogte bestaande situatie	8.34 8.34 8.31 8.24 8.21 8.18 8.17 8.19 8.18 8.14 8.12 8.10 8.12 8.13 8.12 8.14 8.18 8.20 8.22 8.23 8.26 8.28 8.31 8.34 8.40 8.44 8.48 8.52 8.62 8.70 8.79 8.81 8.86 8.93 9.09 9.12 9.12 9.20 9.25 9.22 9.23 9.18 9.07 8.83 8.33 7.93 7.42 7.06 6.42 6.03 5.53 5.19 4.95 5.02 5.09 5.25 5.23 5.34 5.39 5.39 5.42 5.44 5.43 5.42 5.44 5.43 5.43 5.43 5.46 5.47 5.48 5.50 5.50 5.51 5.50 5.50 5.51 5.51 5.51
Afstand bestaande situatie	-50.00 -49.00 -48.30 -46.64 -45.58 -44.57 -43.48 -42.30 -40.96 -39.86 -38.76 -37.28 -35.44 -33.98 -32.52 -31.38 -30.27 -28.96 -27.27 -26.15 -25.13 -23.75 -22.71 -21.27 -20.01 -18.69 -17.55 -14.23 -14.35 -12.77 -11.14 -9.93 -8.69 -7.08 -5.94 -4.91 -3.90 -2.84 -1.63 0.00 1.13 2.14 3.29 4.32 5.67 6.69 7.70 9.10 10.22 11.38 12.48 13.74 15.08 16.43 17.77 19.06 20.10 25.14 26.14 27.32 28.54 29.70 30.84 32.04 33.38 34.48 35.76 37.35 38.14 39.75 40.93 42.34 43.42 44.67 45.83 47.28 48.50 49.80 50.80

Dwarsprofiel dijkpalen
Datum: 09/10/2023

Legenda

- Aanbrengen klei C2
- Aanbrengen klei C3
- Aanbrengen kernmateriaal
- Aanbrengen teelaarde
- Aanbrengen verharding
- Aanbrengen wegfundering
- Aanbrengen zand
- Aanbrengen bermverharding
- Verwijderen teelaarde
- Verwijderen grond
- Aanbrengen stabiliteitsscherm
- Aanbrengen stabiliteits-/pipingscherm
- Aanbrengen pipingscherm
- Aanbrengen grofzandbarriere

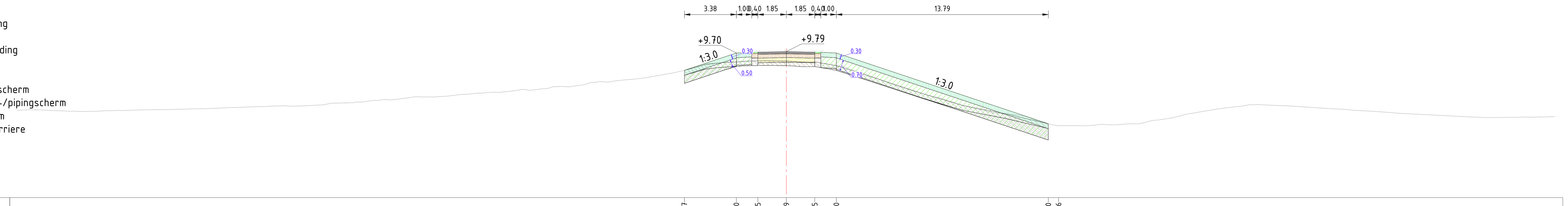

Dwarsprofiel A598
Schaal 1:200

Afstand nieuwe situatie	Hoogte nieuwe situatie
-6.63	8.57
-3.25	9.70
-1.85	9.75
0.00	9.79
1.85	9.75
3.25	9.70
17.04	5.10
17.71	5.46

Afstand bestaande situatie	Hoogte bestaande situatie
-50.00	5.98
-49.19	5.98
-48.29	5.99
-46.90	5.93
-45.63	5.90
-44.29	5.95
-43.26	5.96
-41.65	6.01
-40.11	6.02
-38.52	6.07
-37.31	6.10
-36.09	6.15
-34.93	6.19
-33.75	6.24
-32.24	6.25
-31.05	6.28
-29.92	6.37
-28.63	6.45
-27.59	6.51
-26.13	6.67
-24.99	6.73
-23.98	6.85
-22.94	6.84
-21.90	6.91
-20.35	7.06
-19.09	7.15
-17.75	7.23
-16.63	7.27
-15.51	7.39
-14.18	7.50
-13.13	7.64
-12.13	7.85
-10.81	7.92
-9.73	8.02
-8.48	8.21
-7.35	8.41
-6.16	8.70
-5.12	8.99
-3.62	9.12
-2.32	9.17
-1.07	9.19
0.00	9.18
1.02	9.11
2.17	9.07
3.35	8.86
4.43	8.56
5.45	8.20
6.73	7.73
7.89	7.34
9.07	6.99
10.37	6.64
11.38	6.30
12.39	6.06
13.39	5.82
14.62	5.72
15.87	5.49
16.87	5.14
19.23	4.97
20.46	5.06
21.48	5.03
22.79	5.09
23.87	5.33
24.87	5.45
25.87	5.68
27.19	5.92
28.22	6.09
29.30	6.21
30.63	6.35
33.00	6.24
35.49	6.08
37.01	5.98
38.49	5.89
39.99	5.77
41.12	5.72
42.99	5.62
44.03	5.57
45.32	5.51
46.35	5.51
47.75	5.53
49.37	5.55
50.00	5.57

Dwarsprofiel dijkpalen
Datum: 09/10/2023

Legenda

- Aanbrengen klei C2
- Aanbrengen klei C3
- Aanbrengen kernmateriaal
- Aanbrengen teelaarde
- Aanbrengen verharding
- Aanbrengen wegfundering
- Aanbrengen zand
- Aanbrengen bermverharding
- Verwijderen teelaarde
- Verwijderen grond
- Aanbrengen stabiliteitsscherm
- Aanbrengen stabiliteits-/pipingscherm
- Aanbrengen pipingscherm
- Aanbrengen grofzandbarriere

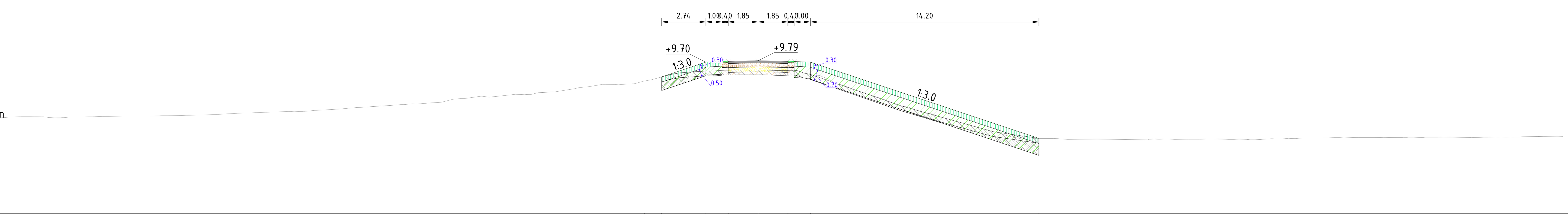

Dwarsprofiel A599
Schaal 1:200

Afstand nieuwe situatie	Hoogte nieuwe situatie
-7.07	8.42
-5.99	8.78
-3.25	9.70
-1.85	9.75
0.00	9.79
1.85	9.75
3.25	9.70
17.45	4.96

Afstand bestaande situatie	Hoogte bestaande situatie
-50.00	6.29
-49.34	6.26
-48.14	6.22
-46.73	6.27
-45.54	6.31
-44.41	6.30
-43.17	6.25
-41.91	6.30
-40.73	6.33
-38.71	6.35
-36.65	6.37
-35.41	6.40
-33.46	6.46
-32.34	6.52
-31.26	6.56
-30.00	6.61
-28.82	6.62
-27.45	6.70
-25.97	6.78
-24.56	6.90
-23.31	6.98
-22.22	7.07
-21.18	7.10
-19.57	7.24
-18.17	7.44
-17.17	7.58
-16.14	7.58
-14.52	7.68
-13.50	7.81
-11.95	7.96
-10.57	8.16
-9.49	8.32
-8.18	8.33
-7.14	8.51
-5.61	8.88
-4.57	9.06
-3.41	9.13
-2.33	9.18
-1.21	9.21
0.00	9.21
1.19	9.18
2.35	9.20
3.35	8.91
4.35	8.66
5.35	8.24
6.45	7.83
7.59	7.46
8.85	6.98
9.85	6.71
10.85	6.48
11.95	6.13
13.02	5.82
14.07	5.53
15.25	5.19
16.36	4.93
17.39	4.96
18.44	4.96
21.08	4.92
24.24	4.87
25.40	4.93
26.61	4.91
28.10	4.93
29.23	4.89
30.36	4.90
31.38	4.90
32.38	4.93
33.38	4.95
34.40	4.98
35.47	5.00
36.85	5.01
38.09	5.02
39.65	5.02
40.74	5.03
42.13	5.03
43.24	5.04
44.35	5.01
45.35	5.04
46.46	5.04
47.51	5.07
48.81	5.08
50.00	5.09

Dwarsprofiel dijkpalen
Datum: 09/10/2023

Legenda

- Aanbrengen klei C2
- Aanbrengen klei C3
- Aanbrengen kernmateriaal
- Aanbrengen teelaarde
- Aanbrengen verharding
- Aanbrengen wegfundering
- Aanbrengen zand
- Aanbrengen bermverharding
- Verwijderen teelaarde
- Verwijderen grond
- Aanbrengen stabiliteitsscherm
- Aanbrengen stabiliteits-/pipingscherm
- Aanbrengen pipingscherm
- Aanbrengen grofzandbarriere

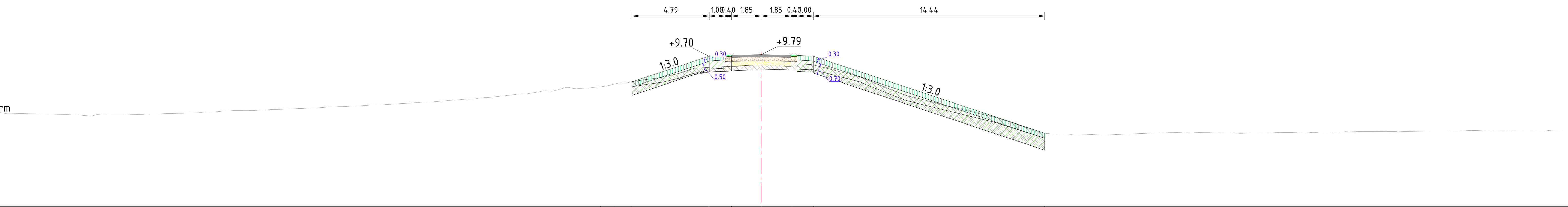

Dwarsprofiel A600
Schaal 1:200

Afstand nieuwe situatie	Hoogte nieuwe situatie
-10.03	7.99
-9.06	8.01
-8.04	8.10
-3.25	9.70
-1.85	9.75
0.00	9.79
1.85	9.75
3.25	9.70
17.69	4.88

Afstand bestaande situatie	Hoogte bestaande situatie
-50.00	6.22
-48.82	6.22
-47.80	6.20
-46.79	6.10
-45.27	6.10
-44.10	6.07
-42.88	6.03
-41.74	5.96
-40.45	6.08
-39.45	6.06
-38.17	6.09
-36.74	6.11
-35.70	6.15
-34.32	6.21
-33.19	6.28
-32.12	6.29
-30.91	6.35
-29.88	6.38
-28.79	6.43
-27.70	6.48
-26.54	6.53
-25.39	6.58
-24.38	6.64
-22.89	6.71
-21.80	6.77
-20.50	6.84
-19.50	6.92
-17.78	7.03
-16.49	7.17
-14.98	7.35
-13.78	7.48
-12.66	7.60
-11.37	7.68
-10.34	7.76
-8.89	8.01
-7.85	8.14
-6.80	8.26
-5.76	8.47
-4.71	8.75
-3.66	8.95
-2.60	9.03
-1.11	9.11
0.00	9.15
1.28	9.16
2.61	9.16
3.65	9.04
4.70	8.84
6.01	8.47
7.10	7.99
8.25	7.55
9.41	7.12
10.45	6.87
11.75	6.57
13.35	6.23
14.63	5.89
15.68	5.54
16.73	5.13
17.77	4.87
18.82	4.83
20.23	4.82
21.45	4.78
23.66	4.86
26.46	4.95
27.64	4.92
28.75	4.91
29.87	4.88
31.07	4.90
32.28	4.93
33.30	4.94
34.34	4.92
35.49	4.97
36.68	4.97
37.94	5.00
38.99	5.00
40.47	5.00
41.88	5.03
43.09	5.02
44.29	5.06
45.59	5.02
46.89	5.04
48.59	5.02
49.64	5.04
50.00	5.02

Dwarsprofiel dijkpalen
Datum: 09/10/2023

Legenda

- Aanbrengen klei C2
- Aanbrengen klei C3
- Aanbrengen kernmateriaal
- Aanbrengen teelaarde
- Aanbrengen verharding
- Aanbrengen wegfundering
- Aanbrengen zand
- Aanbrengen bermverharding
- Verwijderen teelaarde
- Verwijderen grond
- Aanbrengen stabiliteitsscherm
- Aanbrengen stabiliteits-/pipingscherm
- Aanbrengen pipingscherm
- Aanbrengen grofzandbarriere

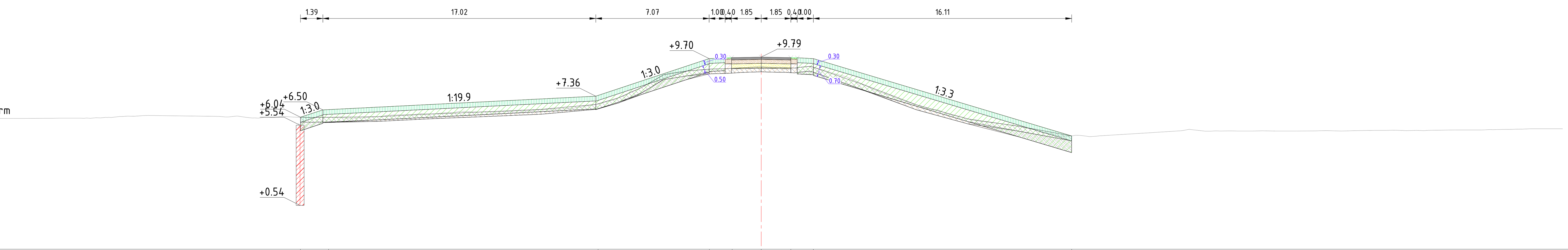

Dwarsprofiel A601
Schaal 1:200

Hoogte nieuwe situatie	6.04 6.53 7.40 9.70 9.75 9.79 9.75 9.70 4.88
Afstand nieuwe situatie	-28.74 -26.99 -10.17 -3.23 -1.81 0.00 1.85 3.25 19.36
Hoogte bestaande situatie	5.90 5.92 5.96 5.96 5.97 5.98 5.97 6.03 6.10 6.15 6.09 6.10 5.98 6.02 6.04 6.02 6.03 5.98 6.00 6.08 6.19 6.26 6.25 6.35 6.37 6.36 6.40 6.47 6.55 6.61 6.79 7.03 7.44 7.96 8.69 8.88 9.01 9.06 9.13 9.17 9.15 9.13 8.87 8.55 7.85 7.43 7.03 6.64 6.28 6.04 5.80 5.66 5.48 5.25 4.99 4.86 4.83 5.06 5.16 5.27 5.16 5.18 5.17 5.17 5.17 5.19 5.18 5.20 5.21 5.22 5.21 5.23 5.24 5.24 5.27 5.28 5.32 5.32 5.32
Afstand bestaande situatie	-50.00 -49.66 -47.54 -46.23 -44.76 -43.31 -41.85 -40.55 -39.52 -38.24 -33.82 -32.63 -31.37 -30.34 -29.03 -27.97 -26.85 -25.84 -24.83 -23.78 -22.31 -21.30 -20.27 -19.06 -17.76 -16.70 -15.57 -14.25 -13.16 -11.69 -10.69 -9.62 -8.44 -7.36 -6.11 -5.09 -3.70 -2.58 -1.28 0.00 1.11 2.21 4.24 5.35 6.86 7.94 9.02 10.14 11.54 12.55 13.56 14.71 16.09 17.10 18.11 19.31 20.46 24.04 25.77 26.80 27.81 29.10 30.38 32.00 33.38 34.58 35.91 37.05 38.28 39.48 40.69 42.01 43.17 44.37 45.47 46.48 47.99 49.10 50.00

Dwarsprofiel dijkpalen
Datum: 09/10/2023

Legenda

- Aanbrengen klei C2
- Aanbrengen klei C3
- Aanbrengen kernmateriaal
- Aanbrengen teelaarde
- Aanbrengen verharding
- Aanbrengen wegfundering
- Aanbrengen zand
- Aanbrengen bermverharding
- Verwijderen teelaarde
- Verwijderen grond
- Aanbrengen stabiliteitsscherm
- Aanbrengen stabiliteits-/pipingscherm
- Aanbrengen pipingscherm
- Aanbrengen grofzandbarriere

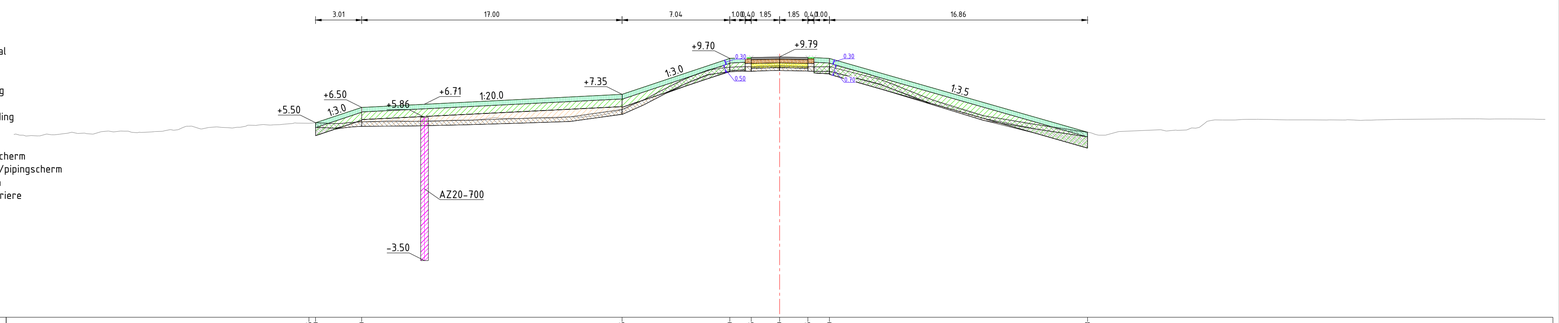

Dwarsprofiel A602
Schaal 1:200

Hoogte nieuwe situatie	5.35, 5.35, 6.50, 7.35, 9.70, 9.79, 9.79, 9.70, 6.88
Afstand nieuwe situatie	-38.73, -38.30, -27.29, -10.29, -3.25, -1.85, 0.00, 1.85, 3.25, 20.11
Hoogte bestaande situatie	4.72, 4.66, 4.76, 4.77, 4.79, 4.76, 4.95, 4.94, 4.87, 4.97, 5.16, 5.09, 5.23, 5.15, 5.34, 5.38, 5.37, 5.48, 5.48, 5.45, 5.52, 5.58, 5.64, 5.61, 5.58, 5.59, 5.67, 5.66, 5.81, 5.81, 5.79, 5.80, 5.89, 5.94, 6.16, 6.47, 6.95, 7.51, 8.09, 8.54, 9.03, 9.11, 9.16, 9.19, 9.20, 9.18, 9.15, 9.22, 8.95, 8.65, 8.11, 7.68, 7.23, 6.90, 6.51, 6.17, 5.85, 5.61, 5.44, 5.28, 5.03, 4.74, 4.73, 4.92, 5.04, 5.16, 5.39, 5.56, 5.69, 5.71, 5.72, 5.68, 5.63, 5.61, 5.66, 5.69, 5.71, 5.74, 5.74, 5.75, 5.75, 5.74, 5.74, 5.72
Afstand bestaande situatie	-50.00, -48.87, -47.86, -46.85, -45.84, -44.83, -43.82, -42.81, -41.70, -40.16, -39.02, -37.76, -36.75, -35.74, -34.73, -33.72, -32.64, -31.53, -30.48, -29.19, -28.16, -26.95, -25.63, -24.55, -23.48, -22.35, -21.09, -19.98, -18.82, -17.55, -16.47, -15.02, -13.88, -12.21, -10.98, -9.97, -8.96, -7.95, -6.77, -5.74, -4.42, -3.41, -2.31, -1.19, 0.00, 1.19, 2.45, 3.68, 4.68, 5.93, 7.20, 8.21, 9.22, 10.23, 11.26, 12.44, 13.91, 14.98, 16.21, 17.31, 18.55, 19.55, 20.64, 22.15, 24.88, 25.89, 26.91, 27.92, 28.93, 30.19, 31.22, 32.60, 34.15, 35.72, 36.76, 37.76, 38.99, 40.08, 42.65, 43.68, 45.44, 46.69, 47.88, 48.91, 50.00

Dwarsprofiel dijkpalen
Datum: 09/10/2023

Legenda

- Aanbrengen klei C2
- Aanbrengen klei C3
- Aanbrengen kernmateriaal
- Aanbrengen teelaarde
- Aanbrengen verharding
- Aanbrengen wegfundering
- Aanbrengen zand
- Aanbrengen bermverharding
- Verwijderen teelaarde
- Verwijderen grond
- Aanbrengen stabiliteitsscherm
- Aanbrengen stabiliteits-/pipingscherm
- Aanbrengen pipingscherm
- Aanbrengen grofzandbarriere

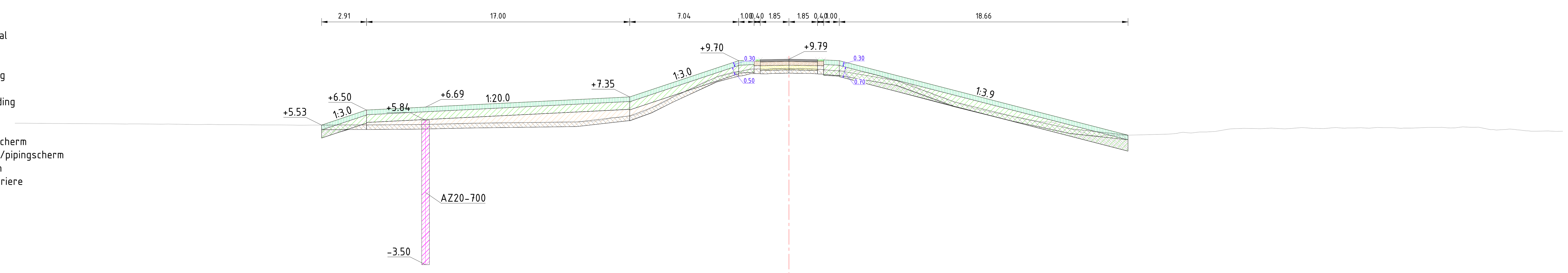

Dwarsprofiel A603
Schaal 1:200

Afstand nieuwe situatie	Hoogte nieuwe situatie
-30.18	5.54
-29.36	5.81
-27.29	6.50
-15.01	7.11
-10.29	7.35
-5.20	9.04
-3.25	9.70
-1.85	9.75
0.00	9.79
1.34	9.76
2.97	9.71
8.38	8.34
21.90	4.85

Afstand bestaande situatie	Hoogte bestaande situatie
-50.00	5.65
-49.38	5.65
-48.37	5.64
-47.20	5.63
-45.55	5.62
-43.89	5.61
-41.95	5.60
-40.11	5.59
-37.98	5.57
-36.72	5.55
-35.61	5.55
-34.03	5.54
-32.79	5.53
-31.37	5.52
-30.27	5.53
-28.45	5.54
-26.46	5.54
-24.94	5.55
-23.64	5.57
-22.40	5.59
-20.94	5.63
-19.80	5.65
-18.18	5.68
-17.12	5.69
-15.08	5.72
-13.63	5.73
-12.52	5.79
-11.51	6.02
-10.51	6.09
-9.51	6.31
-8.50	6.80
-7.19	7.49
-6.18	7.94
-4.93	8.51
-3.64	8.94
-2.51	9.15
-1.23	9.15
0.00	9.19
1.14	9.17
2.22	9.12
3.32	9.04
4.37	8.97
5.65	8.78
6.69	8.44
7.99	8.11
9.20	7.62
10.37	7.14
11.86	6.65
12.97	6.38
14.38	6.11
15.41	5.91
16.46	5.74
17.91	5.39
19.02	5.05
20.02	4.81
21.02	4.90
22.99	4.90
24.53	4.94
25.79	5.03
26.97	5.08
28.40	5.27
30.27	5.30
31.53	5.31
32.55	5.32
33.90	5.31
34.92	5.34
36.04	5.35
37.04	5.35
38.06	5.37
39.06	5.36
40.23	5.33
41.25	5.38
42.55	5.35
43.55	5.41
44.55	5.39
45.69	5.21
46.95	5.24
47.95	5.13
49.05	5.15
50.00	5.13

Dwarsprofiel dijkpalen
Datum: 09/10/2023

Legenda

- Aanbrengen klei C2
- Aanbrengen klei C3
- Aanbrengen kernmateriaal
- Aanbrengen teelaarde
- Aanbrengen verharding
- Aanbrengen wegfundering
- Aanbrengen zand
- Aanbrengen bermverharding
- Verwijderen teelaarde
- Verwijderen grond
- Aanbrengen stabiliteitsscherm
- Aanbrengen stabiliteits-/pipingscherm
- Aanbrengen pipingscherm
- Aanbrengen grofzandbarriere

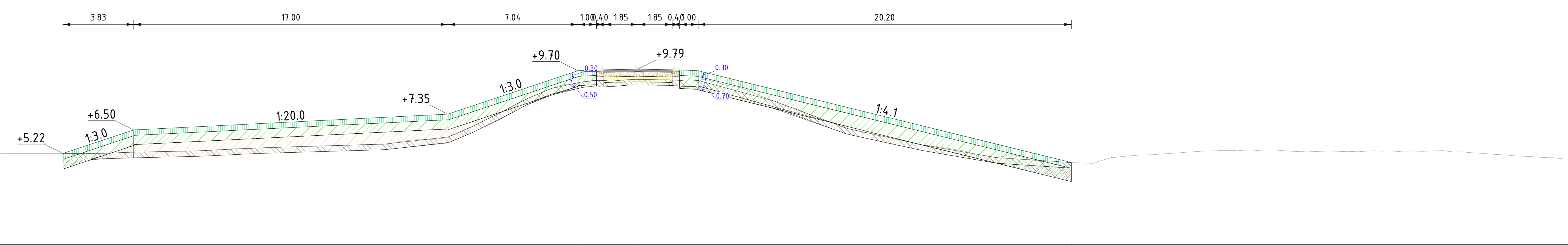

Dwarsprofiel A604
Schaal 1:200

Afstand nieuwe situatie	Hoogte nieuwe situatie
-31.11	5.22
-27.29	6.50
-10.29	7.35
-3.25	9.70
-1.85	9.75
0.00	9.79
1.85	9.75
3.25	9.70
23.45	4.73

Afstand bestaande situatie	Hoogte bestaande situatie
-50.00	5.20
-49.05	5.20
-48.02	5.20
-46.37	5.21
-44.84	5.21
-43.51	5.22
-42.49	5.22
-41.31	5.22
-40.20	5.22
-38.22	5.22
-36.96	5.23
-35.31	5.23
-34.24	5.23
-32.58	5.23
-31.29	5.23
-30.16	5.22
-28.85	5.24
-26.73	5.31
-24.51	5.35
-23.14	5.41
-21.86	5.48
-20.17	5.55
-19.16	5.58
-17.04	5.63
-16.02	5.64
-14.99	5.69
-13.91	5.71
-12.91	5.86
-11.67	5.97
-10.58	6.05
-9.41	6.45
-8.17	7.12
-7.04	7.65
-5.94	8.22
-4.85	8.69
-3.69	8.97
-2.32	9.17
-1.18	9.16
0.00	9.23
1.27	9.21
2.42	9.16
3.60	9.23
4.75	8.92
5.96	8.63
6.97	8.21
8.09	7.77
9.21	7.35
10.33	6.94
11.35	6.57
12.54	6.33
13.63	6.11
14.63	5.87
15.77	5.64
17.12	5.44
18.42	5.06
19.88	5.09
21.12	4.92
22.12	4.77
24.63	4.69
25.63	5.00
26.64	5.10
27.83	5.16
28.93	5.24
30.40	5.34
31.51	5.38
32.63	5.38
33.63	5.39
34.99	5.37
36.14	5.36
37.21	5.31
38.38	5.33
39.64	5.37
40.80	5.36
41.84	5.36
43.24	5.37
44.46	5.31
45.47	5.25
46.48	5.17
47.60	5.09
48.74	5.02
50.00	4.94

Dwarsprofiel dijkpalen
Datum: 09/10/2023

Legenda

- Aanbrengen klei C2
- Aanbrengen klei C3
- Aanbrengen kernmateriaal
- Aanbrengen teelaarde
- Aanbrengen verharding
- Aanbrengen wegfundering
- Aanbrengen zand
- Aanbrengen bermverharding
- Verwijderen teelaarde
- Verwijderen grond
- Aanbrengen stabiliteitsscherm
- Aanbrengen stabiliteits-/pipingscherm
- Aanbrengen pipingscherm
- Aanbrengen grofzandbarriere

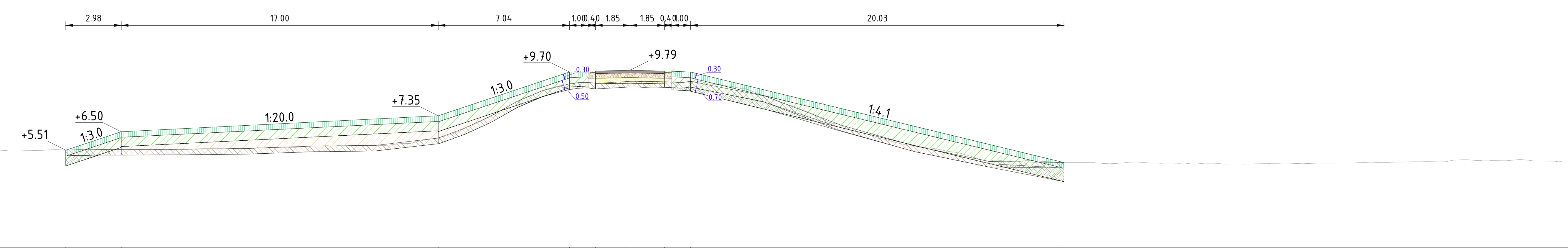

Dwarsprofiel A605
Schaal 1:200

Afstand nieuwe situatie	Hoogte nieuwe situatie
-30.27	5.51
-27.29	6.50
-10.29	7.35
-3.25	9.70
-1.85	9.75
0.00	9.79
1.85	9.75
3.25	9.70
23.28	4.85

Afstand bestaande situatie	Hoogte bestaande situatie
-50.00	5.54
-48.89	5.55
-47.20	5.50
-46.00	5.48
-44.90	5.44
-43.80	5.48
-42.80	5.47
-41.80	5.47
-40.65	5.47
-39.34	5.46
-38.03	5.47
-36.90	5.45
-35.59	5.48
-34.37	5.47
-33.36	5.47
-32.29	5.48
-31.17	5.52
-29.89	5.52
-28.69	5.54
-27.51	5.54
-26.50	5.53
-24.78	5.53
-23.28	5.58
-22.26	5.60
-20.78	5.59
-19.73	5.67
-18.69	5.67
-17.39	5.71
-16.38	5.75
-15.28	5.74
-14.04	5.77
-12.27	5.87
-10.85	6.08
-9.79	6.29
-8.65	6.80
-7.44	7.35
-6.36	7.96
-5.27	8.46
-4.27	8.83
-3.27	9.06
-2.25	9.14
-1.02	9.14
0.00	9.20
1.17	9.19
2.18	9.17
3.19	9.19
4.24	9.05
5.24	8.95
6.50	8.69
7.56	8.27
8.61	7.92
9.74	7.47
10.96	6.94
12.19	6.50
13.25	6.16
14.54	5.86
15.66	5.66
16.92	5.48
18.11	5.23
19.25	4.90
20.53	4.90
23.29	4.85
24.69	4.84
25.74	4.78
26.78	4.87
28.02	4.82
29.04	4.81
30.26	4.76
31.33	4.78
32.39	4.77
33.47	4.77
34.76	4.80
35.83	4.79
36.93	4.82
37.94	4.83
39.13	4.84
40.29	4.84
41.59	4.87
42.70	4.90
43.73	4.89
44.77	5.00
45.77	4.98
46.83	4.94
48.17	4.97
49.63	4.92
50.00	4.89

Dwarsprofiel dijkpalen
Datum: 09/10/2023

Legenda

- Aanbrengen klei C2
- Aanbrengen klei C3
- Aanbrengen kernmateriaal
- Aanbrengen teelaarde
- Aanbrengen verharding
- Aanbrengen wegfundering
- Aanbrengen zand
- Aanbrengen bermverharding
- Verwijderen teelaarde
- Verwijderen grond
- Aanbrengen stabiliteitsscherm
- Aanbrengen stabiliteits-/pipingscherm
- Aanbrengen pipingscherm
- Aanbrengen grofzandbarriere

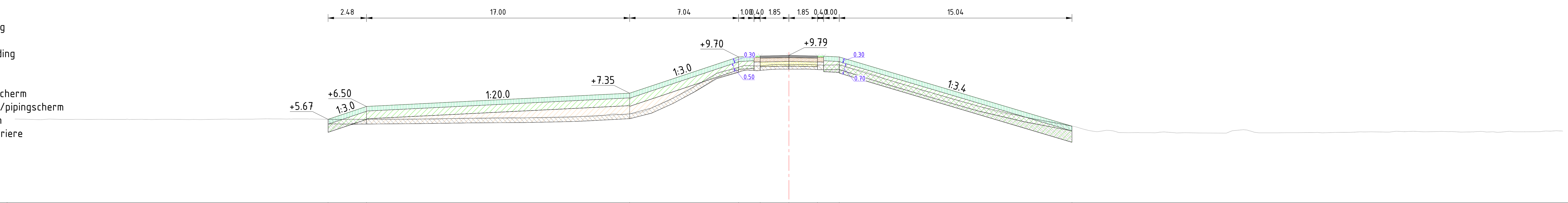

Dwarsprofiel A606
Schaal 1:200

Afstand nieuwe situatie	Hoogte nieuwe situatie
-29.77	5.67
-27.28	6.50
-10.28	7.35
-3.25	9.70
-1.85	9.75
0.00	9.79
1.85	9.75
3.25	9.70
18.29	5.23

Afstand bestaande situatie	Hoogte bestaande situatie
-50.00	5.68
-49.39	5.68
-48.33	5.65
-46.84	5.66
-45.79	5.67
-44.57	5.67
-43.52	5.66
-42.50	5.66
-41.16	5.65
-40.00	5.67
-38.49	5.66
-37.07	5.67
-36.07	5.67
-34.47	5.69
-33.20	5.69
-32.03	5.69
-30.54	5.68
-29.35	5.67
-28.22	5.68
-26.99	5.67
-25.92	5.68
-24.85	5.67
-23.58	5.69
-22.29	5.71
-20.70	5.75
-19.43	5.75
-18.24	5.77
-16.84	5.77
-15.82	5.76
-14.33	5.80
-12.94	5.85
-11.89	5.92
-10.71	5.95
-9.57	6.10
-8.25	6.67
-7.21	7.17
-5.91	7.90
-4.91	8.49
-3.77	8.86
-2.73	9.14
-1.38	9.17
0.00	9.21
1.17	9.21
2.30	9.16
3.34	9.18
4.74	8.80
5.78	8.45
6.96	8.03
8.25	7.67
9.41	7.32
10.42	7.02
11.45	6.75
12.73	6.37
13.97	6.04
15.33	5.79
16.47	5.57
17.59	5.40
18.62	5.16
19.74	4.89
20.95	4.93
21.96	4.81
23.39	4.81
24.79	4.82
26.51	4.79
28.26	4.78
29.36	5.00
30.37	4.80
31.56	4.80
32.81	4.81
33.84	4.81
35.27	4.83
36.52	4.84
37.60	4.86
38.80	4.85
40.33	4.90
41.94	4.88
43.13	4.86
44.17	4.86
45.42	4.86
46.53	4.90
47.54	4.87
48.54	4.87
49.56	4.93
50.00	4.91

Dwarsprofiel dijkpalen
Datum: 09/10/2023

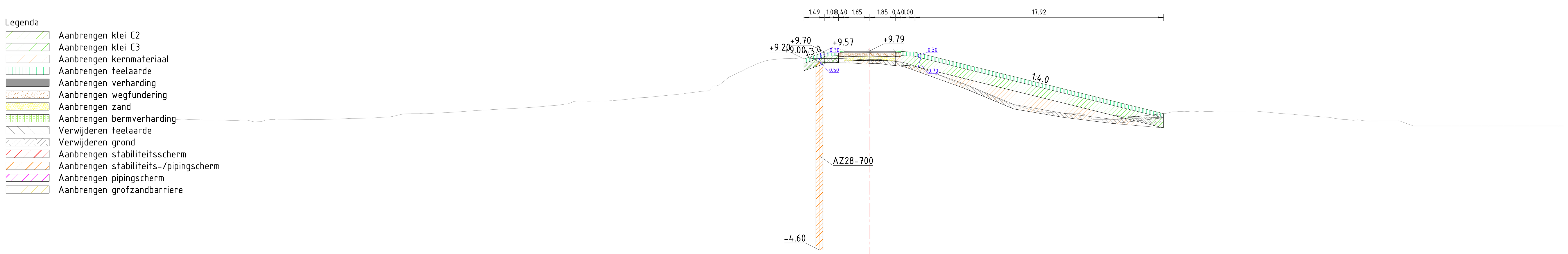

Dwarsprofiel A607
Schaal 1:200

Afstand nieuwe situatie	Hoogte nieuwe situatie
-4.74	9.20
-3.25	9.70
-1.85	9.75
0.00	9.79
1.85	9.75
3.25	9.70
21.17	5.25

Afstand bestaande situatie	Hoogte bestaande situatie
-50.00	4.82
-49.43	4.86
-48.03	4.80
-46.68	4.78
-45.26	4.78
-44.15	4.66
-42.97	4.83
-41.96	4.81
-40.64	4.81
-39.40	4.83
-37.65	4.89
-36.38	4.92
-35.14	4.98
-34.11	5.11
-33.09	5.24
-32.07	5.24
-29.77	5.37
-28.23	5.48
-25.96	5.61
-24.87	5.67
-23.60	5.77
-22.27	5.89
-21.10	6.17
-19.77	6.18
-18.42	6.20
-16.77	6.38
-15.71	6.46
-14.62	6.57
-13.29	6.71
-12.08	6.86
-11.07	7.24
-9.97	7.97
-8.74	8.57
-7.48	9.08
-6.07	9.22
-4.92	9.19
-3.43	9.23
-2.06	9.23
-1.04	9.19
0.00	9.16
1.42	9.05
2.73	8.86
4.27	8.32
5.32	7.90
6.49	7.44
7.57	7.04
8.73	6.55
9.85	6.06
10.96	5.72
11.98	5.42
13.01	5.33
14.14	5.27
15.14	5.26
17.85	4.83
19.75	4.93
20.92	5.20
22.07	5.39
23.11	5.42
24.28	5.40
25.45	5.43
26.58	5.45
27.61	5.43
28.69	5.35
29.69	5.26
31.54	5.12
32.61	5.01
34.01	4.84
35.03	4.78
36.08	4.72
37.59	4.72
38.70	4.53
41.15	4.35
42.51	4.35
44.09	4.35
45.67	4.35
47.54	4.35
48.64	4.35
50.00	4.35

Dwarsprofiel dijkpalen
Datum: 09/10/2023

Legenda

- Aanbrengen klei C2
- Aanbrengen klei C3
- Aanbrengen kernmateriaal
- Aanbrengen teelaarde
- Aanbrengen verharding
- Aanbrengen wegfundering
- Aanbrengen zand
- Aanbrengen bermverharding
- Verwijderen teelaarde
- Verwijderen grond
- Aanbrengen stabiliteitsscherm
- Aanbrengen stabiliteits-/pipingscherm
- Aanbrengen pipingscherm
- Aanbrengen grofzandbarriere

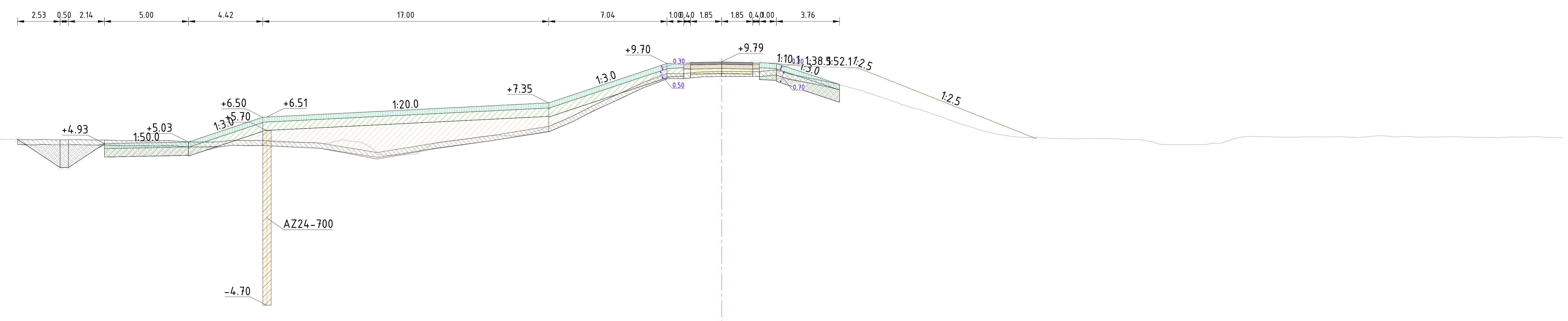

Dwarsprofiel A608
Schaal 1:200

Afstand nieuwe situatie	Hoogte nieuwe situatie
-41.87	5.18
-40.88	4.52
-38.85	3.50
-36.72	4.92
-33.65	4.98
-31.72	5.02
-28.98	5.93
-27.29	6.50
-16.84	7.02
-10.29	7.35
-5.96	8.79
-3.25	9.70
-2.25	9.75
-1.14	9.77
0.00	9.79
1.85	9.75
2.86	9.71
4.20	9.38
11.65	6.90
13.30	6.35
14.43	6.01
14.85	5.88

Afstand bestaande situatie	Hoogte bestaande situatie
-50.00	5.19
-49.70	5.18
-48.68	5.18
-47.52	5.18
-45.88	5.19
-44.78	5.20
-43.68	5.15
-42.56	5.19
-41.55	5.17
-40.35	5.18
-38.97	5.15
-37.76	5.15
-36.47	5.14
-34.69	5.10
-33.32	5.13
-32.18	5.07
-30.83	5.03
-29.76	5.05
-28.68	5.14
-27.49	5.13
-25.50	4.99
-24.11	4.99
-22.96	5.07
-21.80	5.03
-20.65	4.54
-19.52	4.24
-18.15	4.31
-16.89	4.99
-15.73	5.14
-14.29	5.35
-12.86	5.41
-11.49	5.52
-10.38	5.92
-9.27	6.36
-8.21	6.88
-7.05	7.47
-5.94	7.95
-4.80	8.52
-3.72	9.00
-2.39	9.09
-1.13	9.20
0.00	9.22
1.20	9.23
2.27	9.21
3.50	9.31
4.55	8.97
5.99	8.68
7.08	8.42
8.13	8.14
9.13	7.81
10.16	7.46
11.27	7.07
12.44	6.72
13.88	6.22
15.28	5.77
16.50	5.48
17.64	5.31
19.04	5.28
20.07	5.24
21.26	5.21
22.51	5.23
23.59	5.20
24.59	5.17
25.60	5.03
27.07	4.86
28.77	4.87
30.59	5.25
31.99	5.34
33.00	5.32
34.19	5.31
35.55	5.33
36.71	5.34
37.92	5.30
39.03	5.40
40.14	5.32
41.51	5.31
42.77	5.33
43.81	5.34
44.87	5.29
46.11	5.28
47.26	5.32
48.41	5.35
49.53	5.29
50.00	5.27

Dwarsprofiel dijkpalen
Datum: 09/10/2023

Legenda

- Aanbrengen klei C2
- Aanbrengen klei C3
- Aanbrengen kernmateriaal
- Aanbrengen teelaarde
- Aanbrengen verharding
- Aanbrengen wegfundering
- Aanbrengen zand
- Aanbrengen bermverharding
- Verwijderen teelaarde
- Verwijderen grond
- Aanbrengen stabiliteitsscherm
- Aanbrengen stabiliteits-/pipingscherm
- Aanbrengen pipingscherm
- Aanbrengen grofzandbarriere

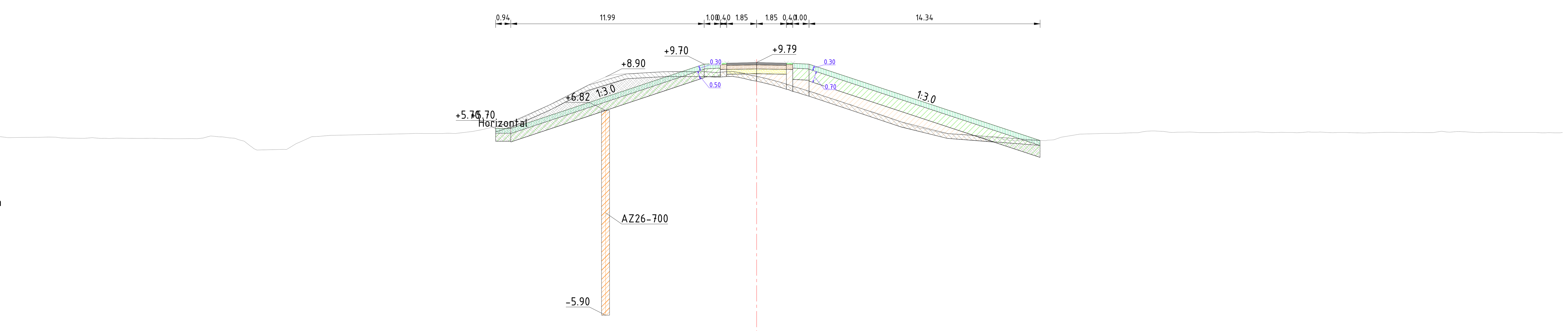

Dwarsprofiel A609
Schaal 1:200

Afstand nieuwe situatie	Hoogte nieuwe situatie
-16.19	5.70
-15.25	5.70
-3.13	9.70
-1.86	9.75
0.00	9.79
1.60	9.76
3.24	9.70
4.90	9.14
17.59	4.91

Afstand bestaande situatie	Hoogte bestaande situatie
-50.00	5.15
-49.70	5.14
-48.53	5.14
-46.91	5.19
-45.84	5.14
-43.92	5.17
-42.56	5.10
-41.20	5.13
-40.15	5.07
-39.11	5.09
-38.10	5.08
-36.86	5.07
-35.78	5.06
-34.48	5.08
-33.35	5.18
-32.14	5.00
-31.00	4.35
-29.08	4.44
-27.58	5.18
-26.21	5.27
-21.13	5.39
-19.74	5.38
-18.56	5.40
-17.09	5.61
-16.03	5.84
-14.98	6.16
-13.86	6.67
-12.27	7.42
-11.07	8.02
-9.81	8.70
-8.77	9.04
-7.65	9.09
-6.41	9.19
-5.17	9.24
-3.74	9.23
-2.49	9.17
-1.17	9.18
0.00	8.94
1.40	8.59
3.05	8.08
4.37	7.64
5.63	7.23
7.01	6.77
8.15	6.41
9.34	5.97
10.46	5.67
11.49	5.44
12.68	5.34
14.25	5.08
15.30	5.03
17.19	4.96
18.36	4.98
19.91	5.32
21.08	5.37
22.47	5.39
23.66	5.43
24.71	5.55
25.82	5.45
26.87	5.47
28.60	5.44
29.85	5.46
30.90	5.48
31.97	5.44
33.25	5.45
34.42	5.46
35.75	5.43
37.69	5.42
39.05	5.46
40.38	5.44
41.42	5.44
42.50	5.53
43.54	5.51
44.59	5.45
45.72	5.46
47.28	5.45
48.33	5.45
49.53	5.42
50.00	5.45

Dwarsprofiel dijkpalen
Datum: 09/10/2023

Legenda

- Aanbrengen klei C2
- Aanbrengen klei C3
- Aanbrengen kernmateriaal
- Aanbrengen teelaarde
- Aanbrengen verharding
- Aanbrengen wegfundering
- Aanbrengen zand
- Aanbrengen bermverharding
- Verwijderen teelaarde
- Verwijderen grond
- Aanbrengen stabiliteitsscherm
- Aanbrengen stabiliteits-/pipingscherm
- Aanbrengen pipingscherm
- Aanbrengen grofzandbarriere

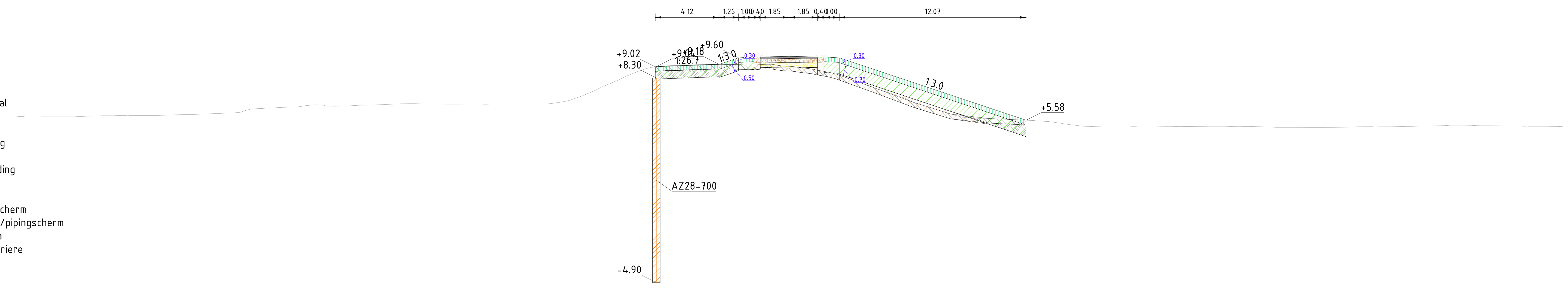

Dwarsprofiel A610
Schaal 1:200

Afstand nieuwe situatie	Hoogte nieuwe situatie
-8.64	9.03
-7.10	9.08
-4.50	9.18
-3.25	9.60
-2.25	9.65
-1.22	9.67
0.00	9.69
1.85	9.66
3.25	9.60
11.16	6.96
15.29	5.59

Afstand bestaande situatie	Hoogte bestaande situatie
-50.00	5.78
-49.24	5.78
-48.04	5.80
-46.15	5.80
-45.08	5.84
-43.62	5.86
-42.49	5.88
-41.40	5.89
-40.32	5.90
-38.50	5.95
-37.08	6.01
-35.83	6.05
-34.49	6.31
-33.43	6.36
-32.32	6.42
-31.06	6.53
-29.87	6.48
-28.72	6.49
-27.29	6.55
-25.61	6.61
-24.32	6.64
-23.02	6.62
-21.27	6.61
-20.00	6.62
-18.69	6.63
-17.19	6.62
-15.28	6.66
-14.18	6.85
-13.04	7.28
-11.77	7.85
-10.56	8.39
-9.29	8.89
-8.21	9.06
-7.04	9.09
-5.58	9.16
-4.57	9.18
-3.25	9.16
-2.15	9.13
-1.13	9.19
0.00	9.05
1.02	8.93
2.13	8.75
3.22	8.49
4.52	8.02
5.94	7.51
7.03	7.14
8.16	6.68
9.28	6.35
10.30	6.02
11.35	5.74
12.47	5.66
13.56	5.74
15.05	5.58
16.83	5.48
18.08	5.30
19.11	5.18
20.27	5.15
21.70	5.14
22.81	5.13
23.93	5.15
25.02	5.17
26.44	5.18
28.04	5.19
29.07	5.16
30.54	5.15
31.99	5.12
33.61	5.11
34.74	5.11
36.19	5.13
37.64	5.16
38.87	5.15
39.94	5.18
41.14	5.21
42.34	5.23
43.57	5.25
44.70	5.22
46.02	5.21
47.20	5.20
48.52	5.18
50.00	5.17

Dwarsprofiel dijkpalen
Datum: 09/10/2023

Legenda

- Aanbrengen klei C2
- Aanbrengen klei C3
- Aanbrengen kernmateriaal
- Aanbrengen teelaarde
- Aanbrengen verharding
- Aanbrengen wegfundering
- Aanbrengen zand
- Aanbrengen bermverharding
- Verwijderen teelaarde
- Verwijderen grond
- Aanbrengen stabiliteitsscherm
- Aanbrengen stabiliteits-/pipingscherm
- Aanbrengen pipingscherm
- Aanbrengen grofzandbarriere

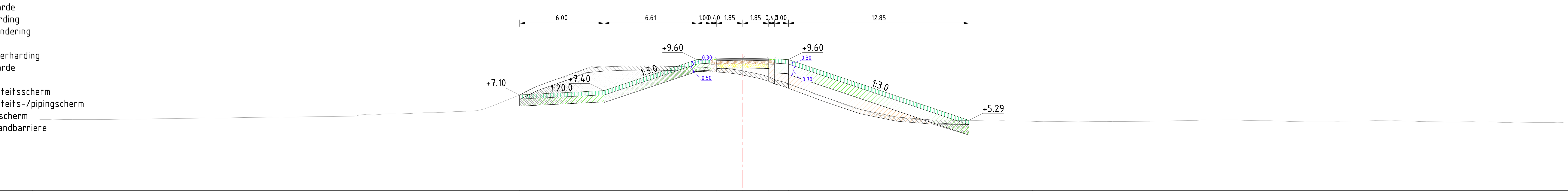

Dwarsprofiel A611
Schaal 1:200

Afstand nieuwe situatie	Hoogte nieuwe situatie
-15.86	7.10
-9.86	7.40
-3.25	9.60
-1.85	9.66
0.00	9.70
1.85	9.66
3.25	9.60
16.10	5.29
17.74	5.36
19.24	5.40
20.61	5.45

Afstand bestaande situatie	Hoogte bestaande situatie
-50.00	5.34
-49.11	5.33
-47.67	5.36
-46.66	5.35
-45.01	5.36
-33.37	5.51
-27.26	5.67
-26.21	5.67
-24.75	5.74
-23.37	5.79
-21.94	5.83
-20.87	5.88
-19.60	5.94
-18.25	6.15
-17.12	6.59
-15.83	7.11
-14.79	7.66
-13.75	8.05
-12.71	8.33
-11.67	8.75
-10.50	9.14
-9.06	9.10
-8.03	9.16
-6.79	9.17
-5.63	9.14
-4.55	9.11
-3.40	9.07
-2.22	9.02
-1.08	8.96
0.00	8.81
1.28	8.56
2.35	8.16
3.60	7.75
4.63	7.39
5.71	6.97
6.76	6.58
8.07	6.12
9.11	5.85
10.37	5.58
11.50	5.44
12.54	5.35
13.61	5.31
14.80	5.30
15.80	5.30
17.02	5.26
18.34	5.26
20.02	5.24
21.39	5.20
22.64	5.20
23.86	5.19
25.01	5.20
26.30	5.21
28.77	5.22
30.16	5.25
31.88	5.28
32.99	5.31
34.67	5.31
35.95	5.28
37.00	5.26
38.85	5.21
39.88	5.22
41.08	5.23
42.24	5.22
43.88	5.24
44.98	5.27
46.03	5.26
47.28	5.24
48.63	5.20
49.87	5.18
50.98	5.19
52.38	5.18
54.31	5.14
55.56	5.15
56.94	5.15
58.37	5.15

Dwarsprofiel dijkpalen
Datum: 09/10/2023

Legenda

- Aanbrengen klei C2
- Aanbrengen klei C3
- Aanbrengen kernmateriaal
- Aanbrengen teelaarde
- Aanbrengen verharding
- Aanbrengen wegfundering
- Aanbrengen zand
- Aanbrengen bermverharding
- Verwijderen teelaarde
- Verwijderen grond
- Aanbrengen stabiliteitsscherm
- Aanbrengen stabiliteits-/pipingscherm
- Aanbrengen pipingscherm
- Aanbrengen grofzandbarriere

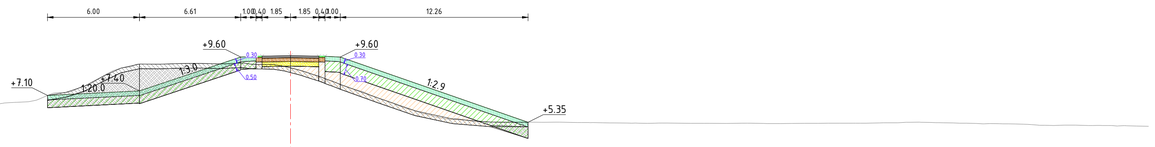

Dwarsprofiel A612
Schaal 1:200

Hoogte nieuwe situatie	6.36 6.43 6.57 6.71 7.00 7.20 7.40 8.86 9.62 9.66 9.70 9.68 9.65 9.60 8.73 5.35 5.43 5.53 5.68 5.70 5.72 5.74 5.79 5.83 5.86
Afstand nieuwe situatie	-22.01 -21.41 -20.24 -19.13 -16.49 -13.83 -9.86 -5.49 -2.91 -1.85 0.00 1.22 2.25 3.25 7.39 10.51 16.62 17.99 21.10 22.39 23.54 24.57 25.94 27.14 27.85
Hoogte bestaande situatie	5.55 5.54 5.51 5.48 5.45 5.49 5.46 5.32 5.27 5.34 5.38 5.39 5.45 5.47 5.60 5.74 5.80 5.85 5.92 6.00 6.05 6.32 6.40 6.54 6.65 6.79 7.25 7.34 7.77 8.44 8.90 9.15 9.14 9.18 9.19 9.16 9.16 9.13 9.11 8.90 8.49 7.63 7.27 6.88 6.49 6.15 5.81 5.55 5.48 5.37 5.34 5.34 5.35 5.38 5.33 5.33 5.31 5.29 5.28 5.28 5.28 5.28 5.27 5.27 5.27 5.28 5.29 5.29 5.29 5.31 5.34 5.33 5.31 5.27 5.26 5.24 5.20 5.14 5.10 5.14 5.13 5.08
Afstand bestaande situatie	-50.00 -49.96 -48.24 -46.81 -44.98 -43.14 -41.60 -40.41 -39.38 -38.21 -36.90 -35.17 -33.37 -31.69 -30.68 -29.45 -28.33 -27.30 -26.15 -24.94 -23.80 -22.71 -21.60 -20.47 -19.10 -17.89 -16.60 -15.46 -14.34 -13.22 -12.10 -11.00 -9.86 -8.72 -7.36 -6.22 -4.79 -3.78 -2.43 -1.08 0.00 1.39 2.58 3.73 4.91 5.93 6.93 7.99 9.10 10.29 11.54 12.72 14.25 15.26 16.39 17.57 18.73 19.76 20.85 21.98 23.31 24.59 26.15 27.36 28.48 29.48 30.91 31.96 33.57 35.11 36.44 37.61 38.72 40.19 41.76 43.28 44.77 46.27 47.32 48.39 49.59 51.02 52.08 53.38 54.45 56.03

Dwarsprofiel dijkpalen
Datum: 09/10/2023

Legenda

- Aanbrengen klei C2
- Aanbrengen klei C3
- Aanbrengen kernmateriaal
- Aanbrengen teelaarde
- Aanbrengen verharding
- Aanbrengen wegfundering
- Aanbrengen zand
- Aanbrengen bermverharding
- Verwijderen teelaarde
- Verwijderen grond
- Aanbrengen stabiliteitsscherm
- Aanbrengen stabiliteits-/pipingscherm
- Aanbrengen pipingscherm
- Aanbrengen grofzandbarriere

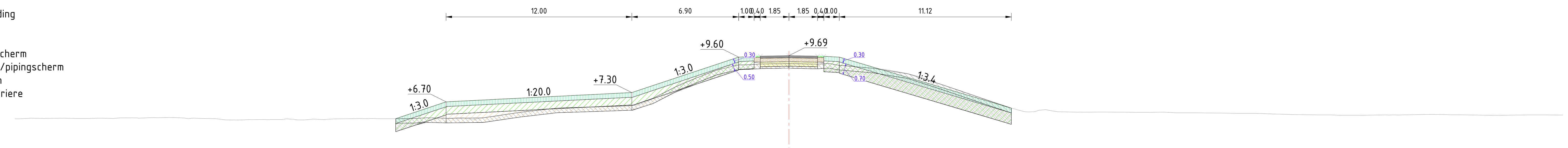

Dwarsprofiel A613
Schaal 1:200

Afstand nieuwe situatie	Hoogte nieuwe situatie
-25.40	5.61
-24.72	5.84
-22.14	6.70
-19.78	6.82
-10.14	7.30
-8.81	7.75
-3.24	9.60
-1.49	9.67
0.00	9.69
1.86	9.66
3.07	9.61
12.32	6.90
14.38	6.29
15.56	6.18
16.62	6.21
17.65	6.25
18.11	6.27

Afstand bestaande situatie	Hoogte bestaande situatie
-50.00	5.60
-49.74	5.60
-48.14	5.63
-46.05	5.63
-44.45	5.64
-43.16	5.67
-41.88	5.65
-40.83	5.68
-39.10	5.66
-37.96	5.63
-36.31	5.53
-35.27	5.54
-33.89	5.56
-32.75	5.56
-31.44	5.53
-30.34	5.57
-29.08	5.60
-27.76	5.62
-26.49	5.61
-25.11	5.61
-24.09	5.63
-22.97	5.66
-21.47	5.67
-20.31	5.58
-19.27	5.74
-17.84	5.95
-16.64	6.16
-15.27	6.27
-13.81	6.35
-12.77	6.37
-11.29	6.40
-10.14	6.46
-9.02	6.79
-7.89	7.37
-6.80	7.94
-5.73	8.35
-4.71	8.74
-3.54	9.08
-1.63	9.16
0.00	9.18
1.04	9.15
2.48	9.18
3.92	9.02
5.27	8.90
6.82	8.69
7.95	8.45
9.31	8.01
10.48	7.61
11.70	7.20
12.72	6.83
13.98	6.40
15.17	6.07
16.58	6.20
17.65	6.06
18.65	6.04
19.93	6.04
22.40	6.03
24.11	6.03
25.72	5.99
26.89	5.98
27.90	5.98
28.90	5.96
30.15	5.95
31.55	5.91
32.64	5.88
33.70	5.87
35.03	5.86
36.56	5.83
38.56	5.85
39.57	5.86
40.94	5.88
42.55	5.87
44.81	5.84
47.19	5.85
48.86	5.86
50.00	5.84

Dwarsprofiel dijkpalen
Datum: 09/10/2023

Legenda

- Aanbrengen klei C2
- Aanbrengen klei C3
- Aanbrengen kernmateriaal
- Aanbrengen teelaarde
- Aanbrengen verharding
- Aanbrengen wegfundering
- Aanbrengen zand
- Aanbrengen bermverharding
- Verwijderen teelaarde
- Verwijderen grond
- Aanbrengen stabiliteitsscherm
- Aanbrengen stabiliteits-/pipingscherm
- Aanbrengen pipingscherm
- Aanbrengen grofzandbarriere

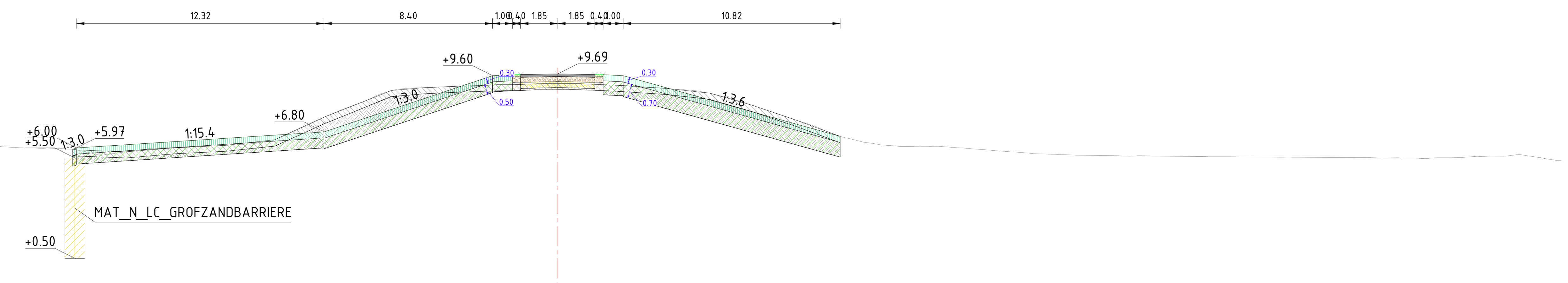

Dwarsprofiel A614
Schaal 1:200

Afstand nieuwe situatie	Hoogte nieuwe situatie
-30.55	5.03
-29.89	5.25
-26.28	5.98
-23.97	6.00
-11.65	6.80
-3.25	9.60
-1.85	9.66
0.00	9.69
1.85	9.66
3.25	9.60
14.07	6.58

Afstand bestaande situatie	Hoogte bestaande situatie
-50.00	6.09
-49.69	6.09
-47.85	6.08
-46.30	6.08
-44.62	6.08
-43.56	6.10
-42.17	6.12
-40.39	6.11
-39.18	6.11
-38.04	6.10
-36.53	6.12
-35.21	6.11
-34.17	6.10
-33.09	6.10
-31.57	6.11
-30.34	6.11
-28.83	6.13
-27.57	6.06
-26.51	5.99
-25.30	5.96
-24.11	5.93
-22.67	5.65
-21.56	5.80
-19.71	6.00
-18.67	6.02
-17.45	6.09
-16.11	6.15
-15.11	6.22
-14.04	6.44
-12.56	7.08
-11.53	7.59
-10.29	8.08
-8.87	8.68
-7.45	8.98
-6.07	9.03
-4.98	9.08
-3.83	9.09
-2.38	9.15
-1.02	9.20
0.00	9.20
1.60	9.18
3.04	9.12
4.19	9.01
5.89	8.94
6.90	8.85
8.49	8.49
9.84	8.07
11.47	7.52
12.83	7.07
14.12	6.56
15.26	6.28
16.69	6.11
17.75	6.07
18.94	6.08
20.05	6.00
21.41	5.90
22.57	5.81
23.76	5.72
24.85	5.68
25.88	5.64
27.16	5.62
28.50	5.59
30.26	5.59
31.91	5.57
33.30	5.56
35.00	5.55
36.11	5.54
38.89	5.53
40.34	5.52
41.79	5.51
43.21	5.47
44.47	5.51
45.65	5.57
47.09	5.58
48.40	5.60
49.78	5.38
50.00	5.37

Dwarsprofiel dijkpalen
Datum: 09/10/2023

Legenda

- Aanbrengen klei C2
- Aanbrengen klei C3
- Aanbrengen kernmateriaal
- Aanbrengen teelaarde
- Aanbrengen verharding
- Aanbrengen wegfundering
- Aanbrengen zand
- Aanbrengen bermverharding
- Verwijderen teelaarde
- Verwijderen grond
- Aanbrengen stabiliteitsscherm
- Aanbrengen stabiliteits-/pipingscherm
- Aanbrengen pipingscherm
- Aanbrengen grofzandbarriere

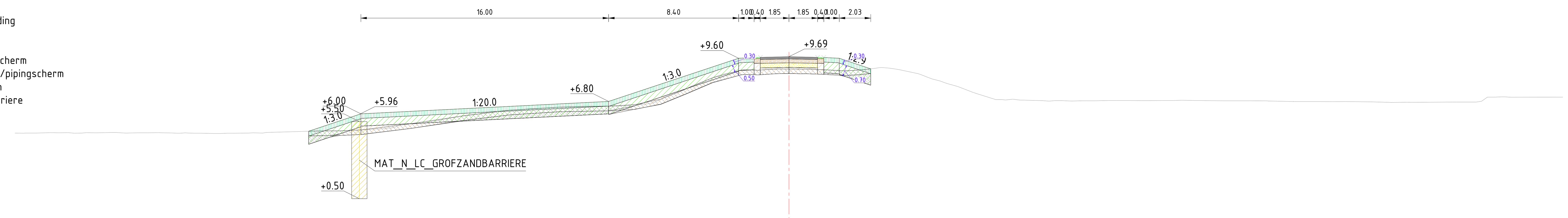

Dwarsprofiel A615
Schaal 1:200

Hoogte nieuwe situatie	4.84 4.87, 6.00, 6.80, 9.60, 9.66, 9.69, 9.66, 9.60, 8.91
Afstand nieuwe situatie	-31.03, -27.65, -11.65, -3.25, -1.85, 0.00, 1.85, 3.25, 5.28
Hoogte bestaande situatie	4.75, 4.76, 4.77, 4.75, 4.77, 4.79, 4.77, 4.77, 4.77, 4.75, 4.73, 4.74, 4.77, 4.81, 4.86, 4.89, 4.90, 4.96, 5.04, 5.33, 5.41, 5.65, 5.85, 5.99, 6.17, 6.26, 6.35, 6.44, 6.49, 6.50, 6.53, 6.65, 7.14, 7.52, 8.19, 8.57, 8.85, 8.84, 8.91, 8.90, 8.86, 8.80, 8.83, 8.96, 8.90, 8.61, 8.14, 7.81, 7.38, 6.93, 6.95, 6.87, 6.82, 6.84, 6.85, 6.86, 6.87, 6.85, 6.86, 6.88, 6.86, 6.85, 6.85, 6.83, 6.80, 6.79, 6.79, 6.78, 6.74, 6.75, 6.76, 6.76, 7.08, 7.07, 7.09
Afstand bestaande situatie	-50.00, -48.66, -47.16, -46.16, -44.69, -43.44, -42.08, -40.45, -39.01, -37.99, -36.90, -35.77, -34.61, -33.36, -31.60, -30.01, -28.97, -27.64, -26.14, -25.04, -23.61, -22.25, -21.18, -20.09, -18.93, -17.54, -16.31, -14.72, -12.78, -11.76, -10.55, -9.10, -7.88, -6.83, -5.28, -4.25, -2.98, -1.73, 0.00, 1.05, 2.18, 3.39, 4.43, 5.61, 6.93, 8.31, 9.74, 10.75, 11.92, 13.36, 14.45, 15.65, 16.80, 17.99, 19.23, 20.64, 21.70, 22.75, 24.09, 25.39, 26.69, 28.03, 29.78, 30.92, 32.54, 34.33, 35.97, 37.44, 38.78, 39.94, 42.73, 44.37, 45.64, 46.68, 50.00

Dwarsprofiel dijkpalen
Datum: 09/10/2023

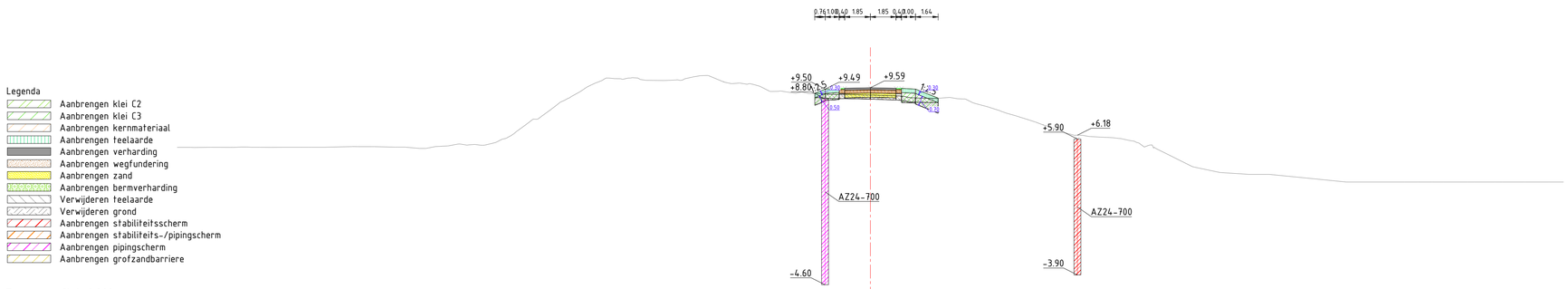

Legenda

- Aanbrengen klei C2
- Aanbrengen klei C3
- Aanbrengen kernmateriaal
- Aanbrengen teelaarde
- Aanbrengen verharding
- Aanbrengen wegfundering
- Aanbrengen zand
- Aanbrengen bermverharding
- Verwijderen teelaarde
- Verwijderen grond
- Aanbrengen stabiliteitsscherm
- Aanbrengen stabiliteits-/pipingscherm
- Aanbrengen pipingscherm
- Aanbrengen grofzandbarriere

Dwarsprofiel A616
Schaal 1:200

Hoogte nieuwe situatie	9.19 9.50 9.55 9.59 9.55 9.50 8.84
Afstand nieuwe situatie	-4.01 -3.25 -1.85 0.00 1.85 3.25 4.89
Hoogte bestaande situatie	5.30 5.29 5.31 5.32 5.30 5.31 5.31 5.35 5.35 5.32 5.29 5.26 5.41 5.48 5.46 5.89 6.44 7.34 7.91 8.68 9.28 9.92 10.25 10.30 10.13 10.16 10.38 10.47 10.01 9.93 9.70 9.36 9.26 9.18 9.11 9.10 9.08 9.03 8.98 8.85 8.84 8.89 8.79 8.36 7.93 7.94 7.57 7.25 6.83 6.41 6.18 6.04 5.94 5.74 5.46 4.87 3.90 3.49 3.37 3.35 3.11 2.80 2.80 2.80 2.80 2.80 2.80 2.80 2.80 2.80 2.80 2.80 2.80 2.80
Afstand bestaande situatie	-50.00 -48.78 -47.59 -45.40 -44.04 -42.26 -40.29 -39.08 -37.01 -35.79 -34.28 -33.27 -31.84 -30.42 -28.97 -27.82 -26.55 -25.52 -24.32 -23.21 -22.07 -20.98 -19.86 -18.44 -17.31 -16.19 -13.92 -12.78 -11.68 -10.53 -9.41 -7.97 -6.49 -4.86 -3.66 -2.50 -1.38 0.00 1.27 2.35 3.47 4.50 5.72 6.84 7.93 9.33 10.48 11.50 12.74 13.90 15.02 16.61 17.93 19.05 20.15 21.31 22.24 23.21 21.09 28.58 31.20 34.32 37.73 39.32 40.52 42.43 43.52 45.04 47.11 48.95 50.00

Dwarsprofiel dijkpalen
Datum: 09/10/2023

Legenda

- Aanbrengen klei C2
- Aanbrengen klei C3
- Aanbrengen kernmateriaal
- Aanbrengen teelaarde
- Aanbrengen verharding
- Aanbrengen wegfundering
- Aanbrengen zand
- Aanbrengen bermverharding
- Verwijderen teelaarde
- Verwijderen grond
- Aanbrengen stabiliteitsscherm
- Aanbrengen stabiliteits-/pipingscherm
- Aanbrengen pipingscherm
- Aanbrengen grofzandbarriere

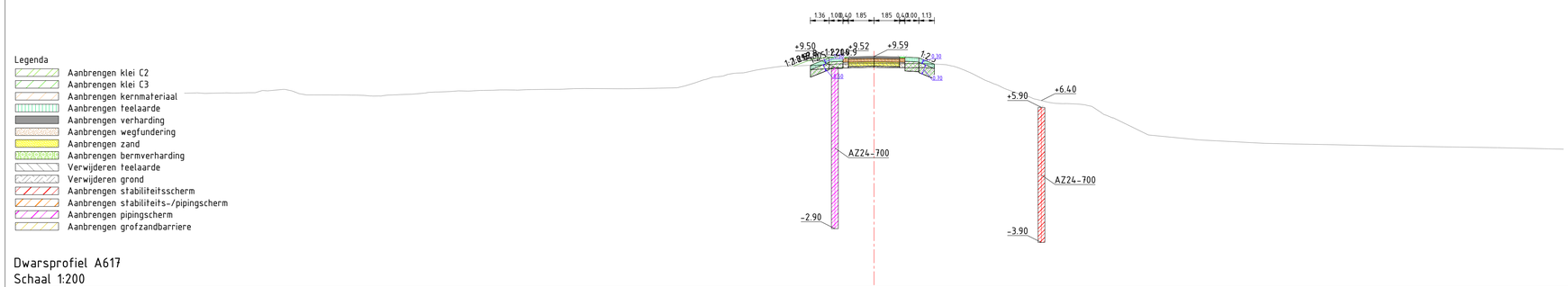

Dwarsprofiel A617
Schaal 1:200

Hoogte nieuwe situatie	8.95 9.50 9.55 9.59 9.55 9.50 9.04
Afstand nieuwe situatie	-4.61 -3.25 -1.85 0.00 1.85 3.25 4.38
Hoogte bestaande situatie	6.83 6.83 6.92 6.95 6.97 7.02 7.10 6.81 6.80 6.80 6.77 6.75 6.83 6.92 7.01 7.05 7.08 7.14 7.17 7.16 7.20 7.21 7.22 7.27 7.25 7.27 7.29 7.45 7.94 8.15 8.39 8.53 8.15 8.90 8.93 8.96 9.06 9.08 9.11 9.09 9.08 9.04 8.89 8.47 7.96 7.53 7.08 6.74 6.35 6.18 6.14 5.98 5.33 4.67 3.90 3.54 3.48 3.39 3.29 3.26 3.22 3.19 3.16 3.13 3.11 3.08 3.06 3.04 3.02 2.99 2.97 2.90 2.87
Afstand bestaande situatie	-50.00 -49.88 -48.42 -47.08 -46.00 -44.86 -43.80 -42.22 -41.14 -40.09 -38.70 -36.94 -35.59 -34.36 -32.82 -31.78 -30.14 -29.43 -28.32 -26.93 -25.83 -24.80 -23.61 -22.56 -20.97 -18.16 -16.96 -15.60 -13.74 -12.16 -11.10 -9.99 -8.89 -7.66 -6.40 -5.33 -4.17 -2.62 -1.39 0.00 1.34 2.74 4.35 5.69 6.86 7.88 8.94 9.99 11.04 12.28 13.36 14.71 15.79 16.97 18.32 19.89 23.61 24.80 26.43 28.37 29.88 31.66 32.99 34.57 35.74 36.76 38.99 40.26 41.31 42.48 44.62 45.66 48.61 50.00

Dwarsprofiel dijkpalen
Datum: 09/10/2023

Legenda

- Aanbrengen klei C2
- Aanbrengen klei C3
- Aanbrengen kernmateriaal
- Aanbrengen teelaarde
- Aanbrengen verharding
- Aanbrengen wegfundering
- Aanbrengen zand
- Aanbrengen bermverharding
- Verwijderen teelaarde
- Verwijderen grond
- Aanbrengen stabiliteitsscherm
- Aanbrengen stabiliteits-/pipingscherm
- Aanbrengen pipingscherm
- Aanbrengen grofzandbarriere

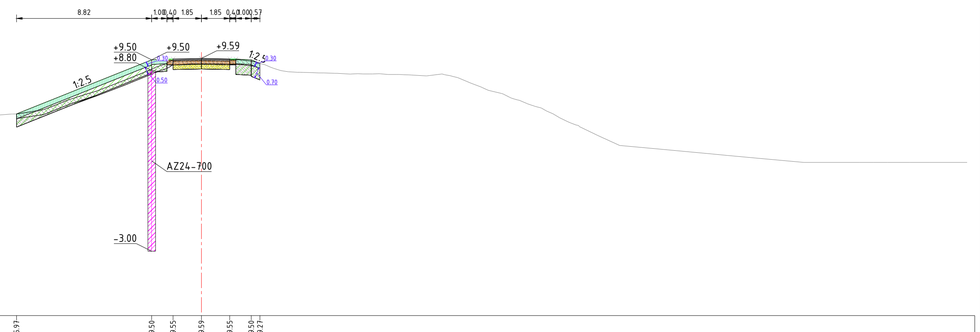

Dwarsprofiel A618
Schaal 1:200

Hoogte nieuwe situatie	5.97 9.50 9.55 9.59 9.55 9.50 9.37
Afstand nieuwe situatie	-12.07 -3.25 -1.85 0.00 1.85 3.25 3.82
Hoogte bestaande situatie	5.27 5.26 5.24 5.26 5.38 5.89 6.56 7.13 7.65 7.87 7.92 7.96 7.98 8.03 8.07 8.10 8.13 8.13 8.10 8.11 8.05 8.04 8.02 8.00 7.60 6.74 6.79 6.03 5.93 5.85 5.85 5.90 6.02 6.20 6.57 7.03 7.43 7.87 8.29 8.73 9.36 9.48 9.53 9.53 9.52 9.42 9.02 8.72 8.67 8.61 8.57 8.57 8.58 8.54 8.53 8.45 8.51 8.34 7.73 7.30 6.89 6.49 5.97 5.38 4.55 3.90 3.69 3.57 3.35 3.09 2.80 2.80 2.80 2.80 2.80 2.80 2.80
Afstand bestaande situatie	-50.00 -22.83 -48.08 -46.70 -45.67 -44.66 -43.66 -42.65 -41.64 -40.64 -39.54 -38.13 -37.09 -36.03 -34.70 -33.05 -31.54 -29.80 -28.48 -27.06 -26.05 -24.91 -23.81 -22.50 -21.34 -20.08 -19.03 -17.93 -16.80 -15.53 -14.37 -13.16 -11.53 -10.44 -9.41 -8.27 -6.92 -5.76 -4.65 -3.60 -2.53 -1.50 0.00 1.07 2.14 3.19 4.52 5.66 7.04 8.11 9.72 11.00 12.19 13.19 14.69 15.72 16.73 18.24 19.59 20.63 21.72 22.96 24.11 25.90 27.32 29.71 30.99 33.36 36.17 39.34 41.27 42.80 43.87 46.26 47.52 50.00

Dwarsprofiel dijkpalen
Datum: 09/10/2023

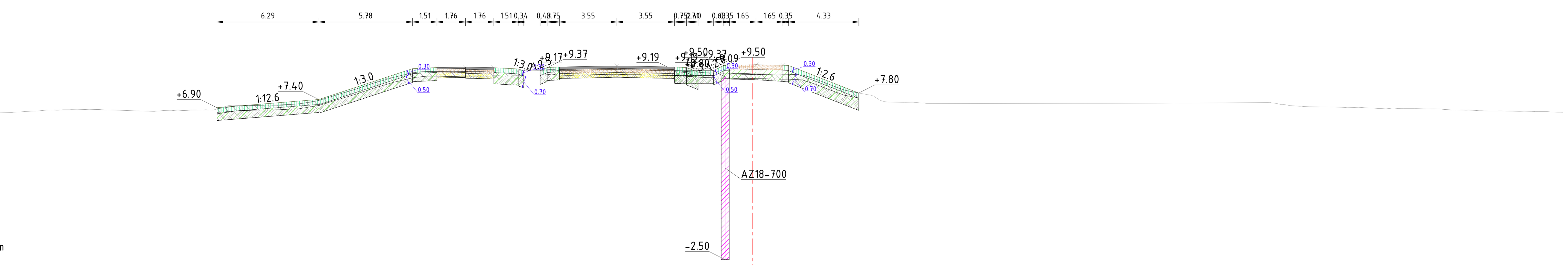

Legenda

- Aanbrengen klei C2
- Aanbrengen klei C3
- Aanbrengen kernmateriaal
- Aanbrengen teelaarde
- Aanbrengen verharding
- Aanbrengen wegfundering
- Aanbrengen zand
- Aanbrengen bermverharding
- Verwijderen teelaarde
- Verwijderen grond
- Aanbrengen stabiliteitsscherm
- Aanbrengen stabiliteits-/pipingscherm
- Aanbrengen pipingscherm
- Aanbrengen grofzandbarriere

Dwarsprofiel A619
Schaal 1:200

Afstand nieuwe situatie	Hoogte nieuwe situatie
-33.06	6.90
-27.86	7.29
-26.77	7.40
-22.63	8.76
-20.98	9.31
-19.48	9.38
-18.15	9.37
-15.32	9.33
-14.12	9.17
-13.10	9.20
-11.92	9.41
-8.37	9.48
-4.04	9.36
-2.38	9.20
-1.38	9.52
0.00	9.55
1.87	9.52
6.42 / 6.56	7.86 / 7.80

Afstand bestaande situatie	Hoogte bestaande situatie
-50.00	6.80
-49.44	6.72
-48.37	6.64
-45.56	6.62
-44.26	6.69
-42.85	6.73
-41.68	6.77
-40.17	6.77
-39.11	6.73
-38.02	6.70
-36.99	6.67
-35.97	6.71
-34.89	6.73
-33.75	6.77
-32.66	6.93
-31.53	7.03
-30.18	7.05
-28.96	7.04
-27.42	7.21
-26.20	7.52
-24.23	8.13
-23.17	8.51
-22.06	8.80
-21.05	9.05
-19.82	9.13
-18.50	9.13
-17.26	9.14
-16.10	9.15
-15.04	9.16
-12.98	9.21
-11.73	9.19
-10.16	9.23
-8.42	9.26
-7.17	9.22
-5.98	9.20
-4.29	9.15
-3.20	9.08
-2.12	9.04
-1.11	9.00
0.00	8.99
1.27	8.98
2.45	8.96
3.64	8.76
4.74	8.34
5.76	7.96
6.83	7.75
7.86	7.36
9.25	7.23
10.42	7.18
24.99	7.18
31.85	7.21
33.19	7.02
34.38	6.96
36.39	6.92
37.40	6.89
38.40	6.86
39.51	6.87
40.85	6.84
42.02	6.82
43.25	6.75
44.59	6.72
45.87	6.69
47.35	6.67
48.51	6.65
49.64	6.62
50.00	6.60

Dwarsprofiel dijkpalen
Datum: 09/10/2023

Legenda

- Aanbrengen klei C2
- Aanbrengen klei C3
- Aanbrengen kernmateriaal
- Aanbrengen teelaarde
- Aanbrengen verharding
- Aanbrengen wegfundering
- Aanbrengen zand
- Aanbrengen bermverharding
- Verwijderen teelaarde
- Verwijderen grond
- Aanbrengen stabiliteitsscherm
- Aanbrengen stabiliteits-/pipingscherm
- Aanbrengen pipingscherm
- Aanbrengen grofzandbarriere

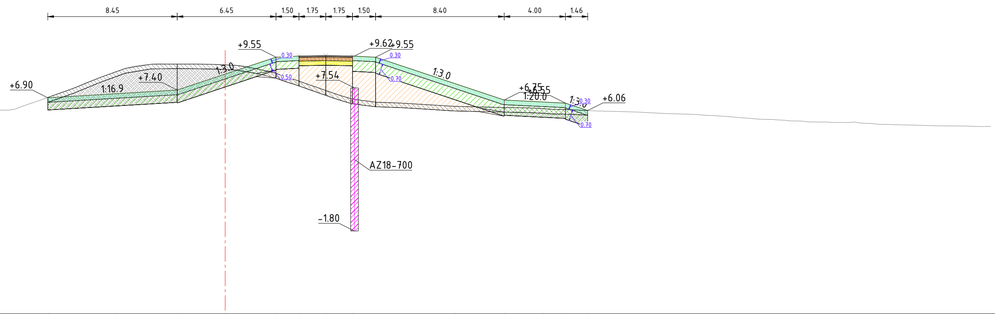

Dwarsprofiel A620
Schaal 1:200

Hoogte nieuwe situatie	6.90 7.16 7.40 8.43 9.55 9.63 9.66 9.63 9.55 7.83 6.75 6.62 6.55 6.06
Afstand nieuwe situatie	-11.53 -7.18 -3.09 0.00 3.36 4.86 6.61 8.35 9.85 15.01 18.25 20.79 22.24 23.71
Hoogte bestaande situatie	5.53 5.55 5.56 5.54 5.52 5.52 5.48 5.46 5.46 5.51 5.52 5.51 5.53 5.57 5.65 5.57 5.35 5.00 5.61 5.70 5.95 6.01 5.93 5.98 6.05 6.08 6.16 6.65 7.24 7.82 8.31 8.74 9.00 9.11 9.10 9.09 9.04 8.97 8.64 8.29 7.82 7.37 6.83 6.68 6.57 6.49 6.37 6.30 6.27 6.24 6.18 6.13 6.07 6.03 5.96 5.87 5.82 5.74 5.62 5.52 5.48 5.39 5.32 5.31 5.29 5.26 5.20 5.13 5.09 5.07 5.05 5.02 5.03
Afstand bestaande situatie	-50.00 -48.86 -47.05 -45.73 -44.62 -43.60 -42.21 -40.64 -39.30 -37.80 -35.98 -34.64 -33.15 -30.79 -29.78 -28.38 -25.71 -23.93 -22.76 -21.70 -20.68 -19.57 -18.28 -17.26 -15.96 -14.87 -13.73 -12.33 -10.66 -9.19 -7.92 -6.73 -5.62 -4.22 -2.50 -1.27 0.00 1.26 2.80 3.86 5.29 6.59 8.27 9.35 11.03 12.51 14.41 16.35 17.99 19.59 20.78 22.20 23.45 24.48 26.93 28.72 30.44 31.56 33.45 34.63 35.75 36.89 38.09 39.31 40.32 41.37 42.39 43.95 45.67 46.92 48.36 49.62 50.00

Dwarsprofiel dijkpalen
Datum: 09/10/2023

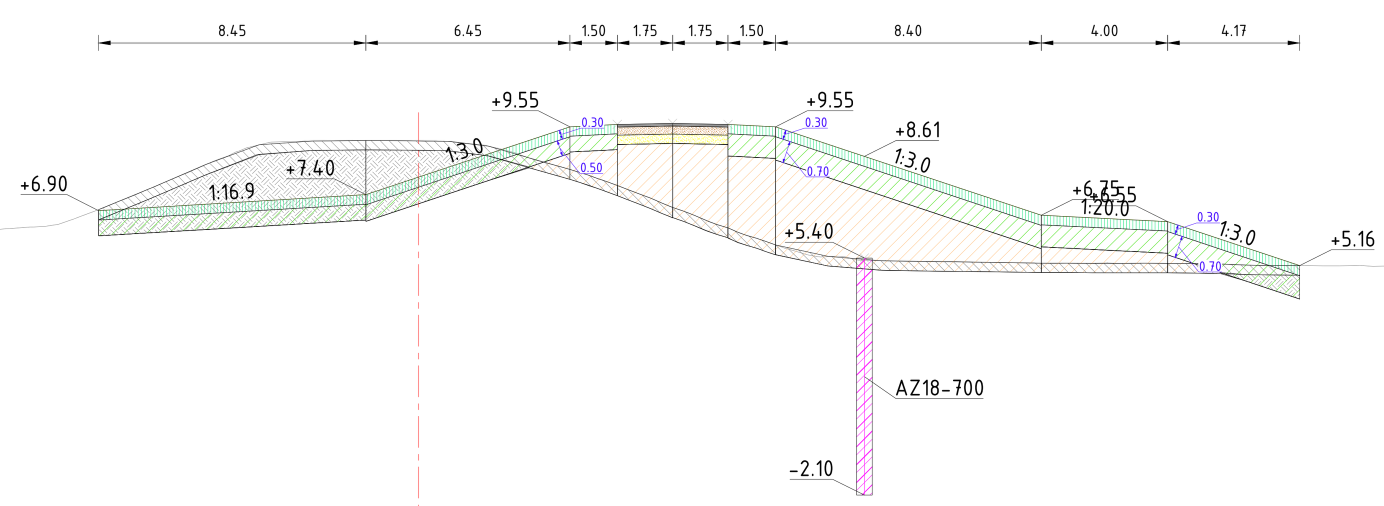

Legenda

- Aanbrengen klei C2
- Aanbrengen klei C3
- Aanbrengen kernmateriaal
- Aanbrengen teelaarde
- Aanbrengen verharding
- Aanbrengen wegfundering
- Aanbrengen zand
- Aanbrengen bermverharding
- Verwijderen teelaarde
- Verwijderen grond
- Aanbrengen stabiliteitsscherm
- Aanbrengen stabiliteits-/pipingscherm
- Aanbrengen pipingscherm
- Aanbrengen grofzandbarriere

Dwarsprofiel A621
Schaal 1:200

Hoogte nieuwe situatie	6.90 7.40 7.96 9.55 9.62 9.66 9.62 9.55 6.75 6.55 5.16
Afstand nieuwe situatie	-10.12 -1.67 0.00 4.78 6.28 8.03 9.78 11.28 19.68 23.68 27.86
Hoogte bestaande situatie	5.08 5.10 5.13 5.16 5.19 5.21 5.24 5.29 5.31 5.34 5.36 5.41 5.54 5.64 5.59 5.58 5.60 5.65 5.68 5.69 5.73 5.74 5.77 5.76 5.81 6.02 6.13 6.19 6.21 6.33 6.40 6.71 7.14 7.57 8.06 8.51 8.91 9.08 9.09 9.12 9.10 9.09 8.97 8.66 8.33 8.02 7.48 7.03 6.60 6.21 5.74 5.44 5.35 5.29 5.28 5.27 5.24 5.24 5.24 5.23 5.22 5.21 5.17 5.16 5.15 5.14 5.11 5.10 5.09 5.07 5.06 5.05 5.03 5.01 5.00 5.01 5.01 5.00 5.00 5.04 5.07 5.09
Afstand bestaande situatie	-50.00 -49.02 -47.88 -46.38 -45.26 -43.96 -42.64 -41.49 -40.32 -39.04 -37.99 -36.80 -35.59 -34.28 -33.09 -31.95 -30.90 -29.14 -27.76 -26.76 -24.84 -23.38 -22.20 -21.03 -19.70 -18.48 -17.10 -15.60 -14.52 -12.93 -11.77 -10.70 -9.61 -8.56 -7.40 -6.35 -5.35 -4.04 -2.85 -1.29 0.00 1.01 2.09 3.22 4.32 5.37 6.84 7.94 9.05 10.11 11.51 12.64 13.78 15.64 16.75 17.88 19.39 20.50 21.77 22.96 24.15 25.27 26.27 28.02 29.12 30.18 31.47 33.01 34.08 35.72 36.79 37.88 39.06 40.37 41.79 43.12 44.22 45.36 46.64 47.90 49.01 50.00

Dwarsprofiel dijkpalen
Datum: 09/10/2023

Legenda

- Aanbrengen klei C2
- Aanbrengen klei C3
- Aanbrengen kernmateriaal
- Aanbrengen teelaarde
- Aanbrengen verharding
- Aanbrengen wegfundering
- Aanbrengen zand
- Aanbrengen bermverharding
- Verwijderen teelaarde
- Verwijderen grond
- Aanbrengen stabiliteitsscherm
- Aanbrengen stabiliteits-/pipingscherm
- Aanbrengen pipingscherm
- Aanbrengen grofzandbarriere

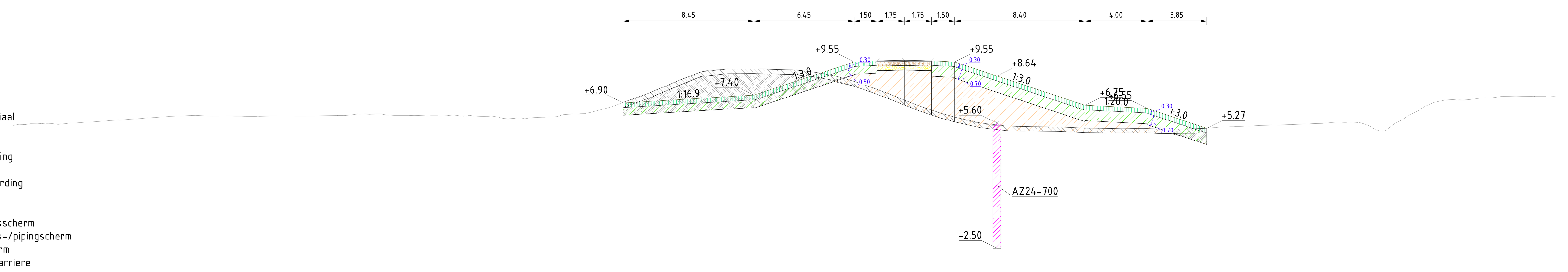

Dwarsprofiel A622
Schaal 1:200

Hoogte nieuwe situatie	Afstand nieuwe situatie
6.90	-10.63
7.40	-2.18
8.13	0.00
9.55	4.27
9.62	5.77
9.66	7.52
9.62	9.27
9.55	10.77
6.75	19.17
6.55	23.17
5.27	27.02

Hoogte bestaande situatie	Afstand bestaande situatie
5.45	-50.00
5.44	-49.99
5.56	-48.86
5.56	-47.45
5.60	-46.24
5.67	-44.97
5.76	-43.65
5.87	-42.02
6.01	-40.15
6.06	-39.05
6.08	-37.78
6.05	-36.50
6.03	-34.98
6.04	-33.67
6.07	-30.78
6.08	-28.68
6.19	-27.64
6.17	-26.49
6.09	-25.44
6.09	-24.11
6.07	-23.04
6.07	-21.98
6.04	-20.89
6.03	-19.85
5.99	-18.70
5.90	-17.68
5.93	-16.64
5.98	-15.57
6.18	-13.91
6.30	-12.68
6.56	-11.68
6.95	-10.62
7.28	-9.55
7.76	-8.46
8.26	-7.24
8.70	-6.14
9.01	-5.05
9.09	-3.86
9.09	-2.47
9.08	-1.29
9.04	0.00
8.97	1.12
8.81	2.29
8.57	3.33
8.26	4.39
7.88	5.47
7.50	6.50
7.08	7.53
6.64	8.64
6.22	9.92
5.86	11.22
5.64	12.26
5.43	13.43
5.40	14.44
5.37	15.54
5.35	17.35
5.31	18.68
5.26	20.01
5.25	21.03
5.24	22.10
5.23	23.49
5.22	24.68
5.23	25.99
5.31	27.60
5.37	28.80
5.42	29.92
5.48	31.82
5.53	33.47
5.57	34.49
5.62	35.87
5.56	37.10
5.06	38.25
5.67	39.34
6.25	40.38
6.90	41.59
7.11	42.70
7.11	43.93
7.23	45.10
7.32	46.11
7.31	48.16
7.31	49.39
7.28	50.00

Dwarsprofiel dijkpalen
Datum: 09/10/2023

Legenda

- Aanbrengen klei C2
- Aanbrengen klei C3
- Aanbrengen kernmateriaal
- Aanbrengen teelaarde
- Aanbrengen verharding
- Aanbrengen wegfundering
- Aanbrengen zand
- Aanbrengen bermverharding
- Verwijderen teelaarde
- Verwijderen grond
- Aanbrengen stabiliteitsscherm
- Aanbrengen stabiliteits-/pipingscherm
- Aanbrengen pipingscherm
- Aanbrengen grofzandbarriere

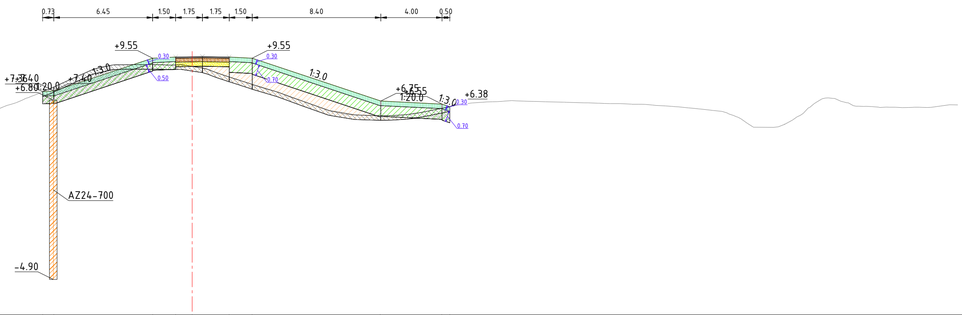

Dwarsprofiel A623
Schaal 1:200

Hoogte nieuwe situatie	7.36 7.60 9.55 9.63 9.65 9.63 9.55 6.76 6.55 6.38
Afstand nieuwe situatie	-9.76 -9.03 -2.58 -1.08 0.00 2.41 3.91 12.28 16.28 16.93
Hoogte bestaande situatie	5.31 5.27 5.30 5.32 5.31 5.30 5.28 5.26 5.26 5.24 5.22 5.20 5.17 5.16 5.16 5.17 5.16 4.98 4.73 4.74 5.21 5.28 5.34 5.41 5.43 5.46 5.54 5.59 5.74 5.86 6.11 6.51 7.03 7.51 8.13 8.59 9.02 9.12 9.13 9.13 9.11 9.01 8.80 8.42 8.09 7.72 7.43 7.04 6.54 6.14 5.88 5.82 5.79 5.84 6.01 6.29 6.53 6.67 6.73 6.75 6.70 6.68 6.63 6.61 6.58 6.54 6.47 6.40 6.30 6.14 5.92 5.40 5.04 5.51 6.30 6.94 6.73 6.41 6.35 6.34 6.34 6.33 6.51 6.50
Afstand bestaande situatie	-50.00 -49.01 -48.00 -46.91 -45.82 -44.79 -42.92 -41.92 -40.68 -39.67 -38.65 -37.14 -35.89 -34.75 -33.71 -32.44 -31.30 -30.17 -29.15 -26.92 -25.74 -24.51 -23.31 -21.72 -20.55 -18.95 -17.50 -16.44 -15.42 -14.40 -13.10 -11.90 -10.57 -9.38 -8.01 -6.95 -5.75 -4.73 -3.54 -2.41 -1.02 0.00 1.08 2.13 3.14 4.23 5.25 6.33 7.37 8.91 10.08 11.21 12.38 13.81 15.06 16.39 17.50 18.94 20.30 21.63 23.06 24.23 25.58 26.59 27.84 29.16 30.28 31.30 32.41 33.95 35.03 36.10 37.97 39.20 40.24 41.36 42.36 43.54 44.81 45.92 47.05 48.23 49.46 50.00

Dwarsprofiel dijkpalen
Datum: 09/10/2023

Legenda

- Aanbrengen klei C2
- Aanbrengen klei C3
- Aanbrengen kernmateriaal
- Aanbrengen teelaarde
- Aanbrengen verharding
- Aanbrengen wegfundering
- Aanbrengen zand
- Aanbrengen bermverharding
- Verwijderen teelaarde
- Verwijderen grond
- Aanbrengen stabiliteitsscherm
- Aanbrengen stabiliteits-/pipingscherm
- Aanbrengen pipingscherm
- Aanbrengen grofzandbarriere

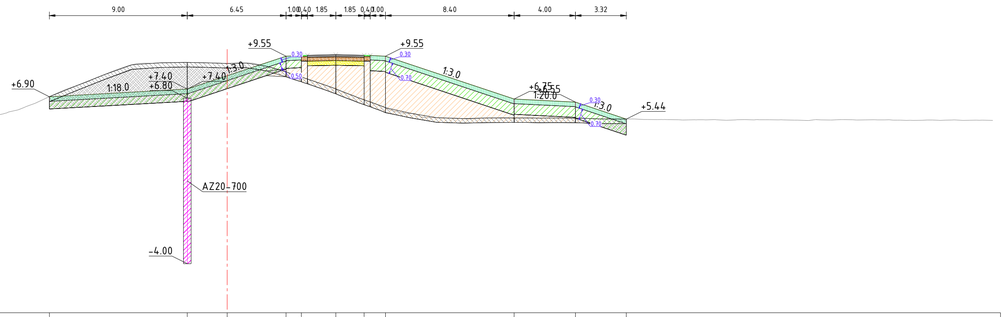

Dwarsprofiel A624
Schaal 1:200

Hoogte nieuwe situatie	6.90 7.40 8.27 9.55 9.60 9.64 9.61 9.55 6.75 6.55 5.44
Afstand nieuwe situatie	-11.61 -2.61 0.00 3.84 4.84 7.09 8.94 10.34 18.74 22.74 26.07
Hoogte bestaande situatie	6.48 6.46 4.46 4.47 4.48 4.50 4.51 4.53 4.56 4.56 4.52 4.55 4.63 4.68 4.75 4.80 4.83 4.94 5.01 5.09 5.21 5.28 5.35 5.45 5.52 5.53 5.55 5.59 5.71 6.04 6.48 7.30 7.68 8.17 8.60 8.95 9.10 9.12 9.15 9.12 9.08 9.09 8.81 8.35 7.94 7.44 6.96 6.57 6.01 5.81 5.54 5.52 5.45 5.51 5.52 5.52 5.51 5.49 5.45 5.44 5.45 5.44 5.39 5.39 5.40 5.40 5.39 5.39 5.39 5.37 5.39 5.38 5.39 5.40 5.39 5.36 5.36 5.36 5.39 5.36 5.36
Afstand bestaande situatie	-50.00 -49.91 -48.50 -47.39 -46.33 -44.90 -43.76 -42.75 -41.38 -39.40 -38.26 -36.89 -35.87 -34.32 -33.16 -32.05 -30.95 -29.68 -28.49 -27.48 -26.31 -25.09 -24.04 -22.96 -21.53 -19.67 -18.50 -17.46 -16.04 -14.96 -13.66 -12.54 -10.71 -9.67 -8.46 -7.39 -6.38 -5.37 -4.14 -2.88 -1.82 0.00 1.50 2.90 4.34 5.57 7.04 8.28 9.32 10.72 11.74 12.75 14.24 15.76 17.18 18.20 19.99 22.33 23.38 24.42 25.50 26.59 28.09 29.51 30.54 31.88 33.24 34.40 36.02 37.04 38.34 39.37 40.84 42.19 43.23 44.35 45.40 46.45 47.47 48.48 50.00

Dwarsprofiel dijkpalen
Datum: 09/10/2023

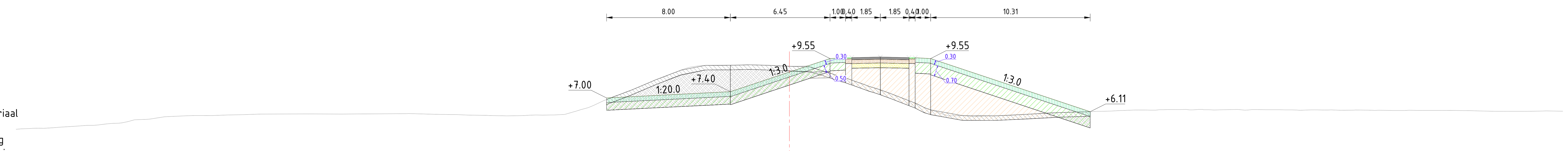

Legenda

- Aanbrengen klei C2
- Aanbrengen klei C3
- Aanbrengen kernmateriaal
- Aanbrengen teelaarde
- Aanbrengen verharding
- Aanbrengen wegfundering
- Aanbrengen zand
- Aanbrengen bermverharding
- Verwijderen teelaarde
- Verwijderen grond
- Aanbrengen stabiliteitsscherm
- Aanbrengen stabiliteits-/pipingscherm
- Aanbrengen pipingscherm
- Aanbrengen grofzandbarriere

Dwarsprofiel A625
Schaal 1:200

Hoogte nieuwe situatie	Afstand nieuwe situatie
7.00	-11.82
7.40	-3.82
8.67	0.00
9.55	2.63
9.60	3.63
9.64	5.88
9.61	7.73
9.55	9.13
6.11	19.44

Hoogte bestaande situatie	Afstand bestaande situatie
4.98	-50.00
5.00	-49.88
5.04	-48.57
5.10	-47.24
5.19	-45.79
5.25	-44.67
5.36	-43.36
5.58	-42.34
5.66	-41.16
5.82	-39.52
5.86	-38.46
5.86	-37.22
5.92	-35.40
5.96	-34.16
5.96	-31.02
5.95	-28.94
5.96	-27.73
5.99	-24.64
5.96	-23.48
5.92	-21.88
5.89	-20.74
5.87	-19.45
5.83	-18.29
5.89	-16.38
5.90	-15.23
6.15	-13.77
6.53	-12.64
7.19	-11.08
7.61	-9.98
8.15	-8.71
8.63	-7.45
8.99	-6.44
9.10	-5.32
9.09	-4.27
9.13	-3.19
9.13	-2.04
9.05	0.00
9.08	1.16
8.72	2.16
8.40	3.18
8.02	4.39
7.59	5.70
7.18	6.82
6.62	8.23
6.19	9.24
5.84	10.26
5.85	11.34
5.82	12.37
5.84	13.53
5.93	15.15
6.00	16.25
6.05	17.53
6.09	18.60
6.14	19.87
6.18	21.40
6.22	22.55
6.21	23.68
6.24	24.86
6.23	25.87
6.24	27.14
6.25	28.99
6.24	30.27
6.23	31.60
6.22	32.74
6.23	33.81
6.22	34.85
6.21	36.52
6.19	37.85
6.19	38.86
6.20	40.06
6.20	42.14
6.18	44.00
6.14	45.62
6.13	47.52
6.15	48.68
6.14	49.87
6.15	50.00

Dwarsprofiel dijkpalen
Datum: 09/10/2023

Legenda

- Aanbrengen klei C2
- Aanbrengen klei C3
- Aanbrengen kernmateriaal
- Aanbrengen teelaarde
- Aanbrengen verharding
- Aanbrengen wegfundering
- Aanbrengen zand
- Aanbrengen bermverharding
- Verwijderen teelaarde
- Verwijderen grond
- Aanbrengen stabiliteitsscherm
- Aanbrengen stabiliteits-/pipingscherm
- Aanbrengen pipingscherm
- Aanbrengen grofzandbarriere

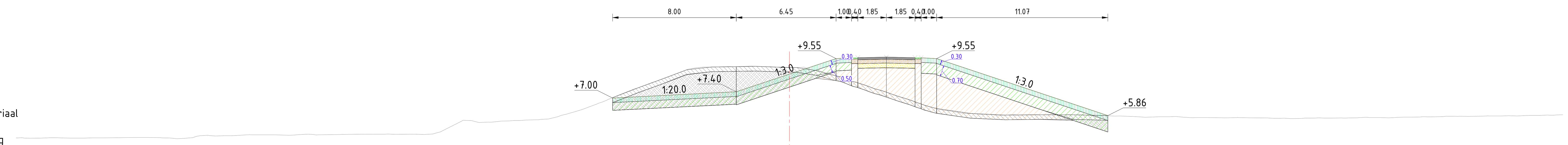

Dwarsprofiel A626
Schaal 1:200

Afstand nieuwe situatie	Hoogte nieuwe situatie
-11.43	7.00
-9.06	7.12
-3.43	7.40
-1.52	8.04
0.00	8.54
3.02	9.55
4.02	9.60
6.27	9.64
8.12	9.61
9.52	9.55
12.81	8.45
20.55	5.87

Afstand bestaande situatie	Hoogte bestaande situatie
-50.00	4.42
-49.11	4.40
-47.93	4.42
-46.93	4.41
-45.59	4.41
-44.31	4.42
-43.03	4.44
-41.64	4.45
-40.59	4.43
-39.45	4.38
-38.11	4.56
-37.09	4.54
-35.95	4.57
-34.84	4.62
-33.24	4.62
-31.56	4.63
-30.49	4.62
-28.83	4.64
-26.95	4.66
-25.47	4.65
-24.22	4.66
-22.81	4.75
-21.72	5.23
-20.33	5.48
-19.23	5.44
-18.13	5.51
-17.05	5.58
-15.57	5.64
-14.45	5.95
-13.12	6.36
-12.06	6.75
-11.06	7.18
-9.80	7.65
-8.69	8.05
-7.66	8.43
-6.05	8.96
-4.80	9.01
-3.50	9.02
-2.30	9.05
-1.22	9.02
0.00	8.96
1.15	8.91
2.40	8.57
3.41	8.35
4.43	7.98
5.46	7.60
6.46	7.31
7.63	6.93
8.83	6.50
9.97	6.21
11.18	6.01
12.29	5.95
13.41	5.89
14.45	5.93
15.60	5.92
16.74	5.92
18.06	5.92
19.06	5.90
20.10	5.87
21.35	5.84
22.67	5.78
23.88	5.79
24.98	5.80
26.05	5.72
27.63	5.73
28.97	5.74
30.93	5.71
31.99	5.69
33.08	5.68
34.23	5.72
35.66	5.71
36.70	5.72
38.21	5.74
39.42	5.76
40.75	5.77
42.25	5.80
43.28	5.82
44.88	5.83
46.03	5.84
47.54	5.87
48.63	5.88
50.00	5.91

Dwarsprofiel dijkpalen
Datum: 09/10/2023

Legenda

- Aanbrengen klei C2
- Aanbrengen klei C3
- Aanbrengen kernmateriaal
- Aanbrengen teelaarde
- Aanbrengen verharding
- Aanbrengen wegfundering
- Aanbrengen zand
- Aanbrengen bermverharding
- Verwijderen teelaarde
- Verwijderen grond
- Aanbrengen stabiliteitsscherm
- Aanbrengen stabiliteits-/pipingscherm
- Aanbrengen pipingscherm
- Aanbrengen grofzandbarriere

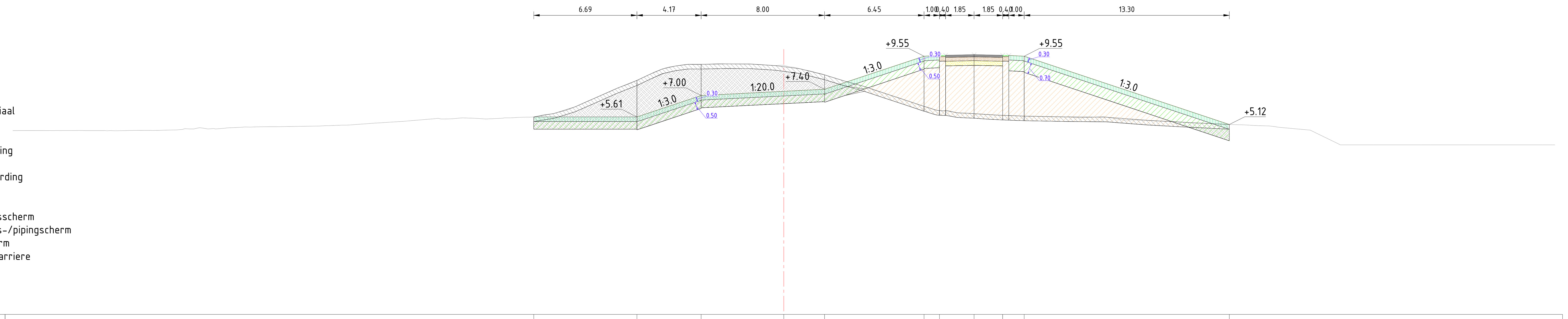

Dwarsprofiel A627
Schaal 1:200

Afstand nieuwe situatie	Hoogte nieuwe situatie
-16.21	5.61
-9.53	5.61
-5.36	7.00
0.00	7.27
2.64	7.40
9.09	9.55
10.09	9.60
12.34	9.64
14.19	9.61
15.59	9.55
28.89	5.12

Afstand bestaande situatie	Hoogte bestaande situatie
-50.00	4.72
-45.32	4.72
-43.69	4.72
-42.48	4.73
-41.23	4.74
-39.95	4.75
-38.51	4.83
-37.34	4.83
-36.11	4.90
-34.18	4.96
-32.93	4.98
-29.51	5.04
-28.19	5.09
-26.16	5.23
-24.68	5.32
-22.57	5.50
-21.48	5.49
-20.46	5.53
-19.28	5.47
-18.11	5.55
-16.75	5.59
-15.67	5.73
-14.62	5.92
-13.30	6.37
-11.71	7.07
-10.71	7.51
-9.47	8.00
-8.18	8.60
-7.17	8.89
-5.87	9.00
-4.69	9.04
-3.32	9.05
-1.38	8.99
0.00	8.95
1.25	8.68
2.39	8.42
3.44	8.09
4.51	7.77
6.00	7.31
7.05	6.97
8.29	6.56
9.32	6.23
10.37	6.00
11.47	5.86
12.64	5.80
14.00	5.72
15.58	5.66
17.09	5.64
18.36	5.61
19.52	5.57
20.73	5.63
22.00	5.41
23.45	5.40
24.58	5.33
26.51	5.22
27.55	5.19
28.78	5.12
30.04	5.08
31.46	5.02
34.02	4.76
36.10	3.80
38.25	3.80
39.66	3.80
41.33	3.80
44.43	3.80
48.88	3.80
50.00	3.80

Dwarsprofiel dijkpalen
Datum: 09/10/2023

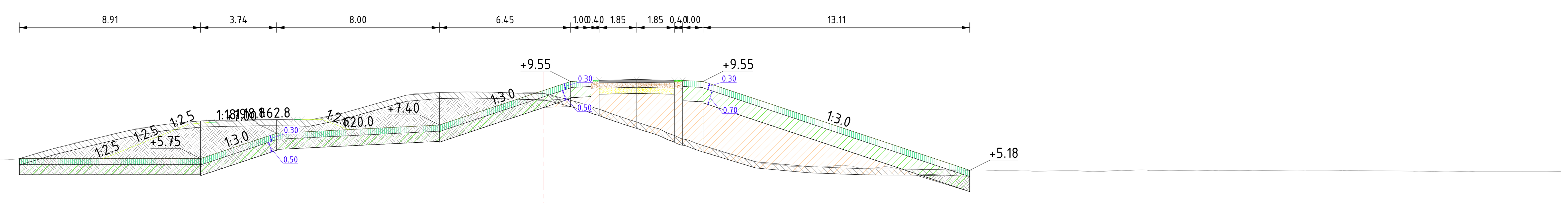

Legenda

- Aanbrengen klei C2
- Aanbrengen klei C3
- Aanbrengen kernmateriaal
- Aanbrengen teelaarde
- Aanbrengen verharding
- Aanbrengen wegfundering
- Aanbrengen zand
- Aanbrengen bermverharding
- Verwijderen teelaarde
- Verwijderen grond
- Aanbrengen stabiliteitsscherm
- Aanbrengen stabiliteits-/pipingscherm
- Aanbrengen pipingscherm
- Aanbrengen grofzandbarriere

Dwarsprofiel A628
Schaal 1:200

Hoogte nieuwe situatie	5.75	5.75	5.93	7.00	7.05	7.68	9.12	9.55	9.60	9.65	9.61	9.55	8.99	5.20
Afstand nieuwe situatie	-25.74	-24.79	-16.36	-13.15	-12.10	-4.31	0.00	1.30	2.30	4.55	6.40	7.80	9.49	20.85

Hoogte bestaande situatie	5.91	5.94	5.93	5.87	5.88	5.93	5.88	5.76	5.76	5.71	5.69	5.68	5.77	5.76
Afstand bestaande situatie	-50.00	-49.03	-47.71	-43.79	-42.59	-41.37	-40.31	-39.30	-37.69	-36.58	-35.50	-34.23	-33.09	-31.88

Hoogte bestaande situatie	5.68	5.67	5.68	5.68	5.73	6.07	6.40	6.71	7.07	7.36	7.53	7.61	7.64	7.66
Afstand bestaande situatie	-30.69	-29.51	-28.16	-27.15	-25.86	-24.75	-23.46	-22.16	-20.69	-19.12	-17.79	-16.75	-15.62	-14.54

Hoogte bestaande situatie	7.67	7.64	7.87	8.22	8.60	8.92	9.00	9.03	9.04	9.01	8.98	8.96	8.72	8.42
Afstand bestaande situatie	-13.29	-11.42	-10.29	-9.09	-7.79	-6.50	-5.43	-4.37	-3.25	-2.24	-1.18	0.00	1.01	2.02

Hoogte bestaande situatie	8.01	7.60	7.25	6.75	6.33	5.95	5.59	5.45	5.36	5.39	5.42	5.26	5.36	5.24
Afstand bestaande situatie	3.17	4.40	5.59	6.71	8.01	9.24	10.45	11.45	12.54	13.55	14.71	15.79	16.81	17.84

Hoogte bestaande situatie	5.21	5.17	5.19	5.16	5.13	5.16	5.16	5.12	5.17	5.19	5.18	5.16	5.17	5.17
Afstand bestaande situatie	18.91	20.15	21.68	22.85	24.03	25.11	26.22	27.37	28.38	29.39	30.71	31.87	32.89	33.98

Hoogte bestaande situatie	5.16	5.15	5.15	5.16	5.15	5.14	5.14	5.14	5.11	5.12	5.13	5.13	5.12
Afstand bestaande situatie	36.11	37.35	38.36	39.46	40.81	41.85	43.01	44.23	45.42	46.80	48.00	49.18	50.00

Dwarsprofiel dijkpalen
Datum: 09/10/2023

Legenda

- Aanbrengen klei C2
- Aanbrengen klei C3
- Aanbrengen kernmateriaal
- Aanbrengen teelaarde
- Aanbrengen verharding
- Aanbrengen wegfundering
- Aanbrengen zand
- Aanbrengen bermverharding
- Verwijderen teelaarde
- Verwijderen grond
- Aanbrengen stabiliteitsscherm
- Aanbrengen stabiliteits-/pipingscherm
- Aanbrengen pipingscherm
- Aanbrengen grofzandbarriere

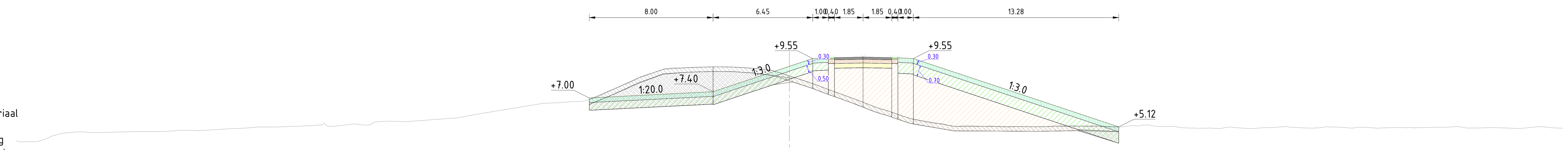

Dwarsprofiel A629
Schaal 1:200

Afstand nieuwe situatie	Hoogte nieuwe situatie
-12.94	7.00
-4.94	7.40
0.00	9.05
1.51	9.55
2.51	9.60
4.76	9.64
6.61	9.61
8.01	9.55
21.29	5.12

Afstand bestaande situatie	Hoogte bestaande situatie
-50.00	4.22
-49.77	4.16
-48.39	4.24
-47.38	4.61
-46.29	4.78
-45.01	4.75
-43.56	4.78
-41.21	4.83
-39.72	4.88
-38.14	4.88
-36.17	5.01
-35.14	5.05
-33.56	5.12
-32.51	5.14
-30.22	5.26
-29.17	5.21
-28.11	5.32
-26.87	5.42
-25.83	5.50
-24.77	5.47
-21.49	5.71
-20.29	5.93
-15.81	6.65
-14.71	6.71
-13.22	6.81
-12.08	7.21
-11.02	7.71
-9.88	8.22
-8.72	8.66
-7.51	8.97
-6.28	8.98
-4.66	9.01
-3.50	9.00
-2.22	8.90
-1.17	8.80
0.00	8.43
1.57	7.90
2.62	7.51
4.35	6.88
5.83	6.31
6.92	5.96
7.95	5.64
9.16	5.38
10.17	5.25
11.17	5.19
12.54	5.15
13.62	5.13
14.86	5.15
16.38	5.14
17.42	5.22
18.75	5.17
19.96	5.24
21.19	5.12
22.24	5.20
23.59	5.18
24.72	5.16
25.77	5.05
26.85	5.04
27.89	5.03
29.10	5.05
30.68	5.08
32.11	5.15
33.27	5.06
34.64	5.12
36.34	5.04
37.40	5.09
38.55	5.06
39.90	5.07
41.09	5.08
42.14	5.10
43.16	5.16
44.79	5.06
46.38	5.05
47.64	5.06
49.22	5.08
50.00	5.04

Dwarsprofiel dijkpalen
Datum: 09/10/2023

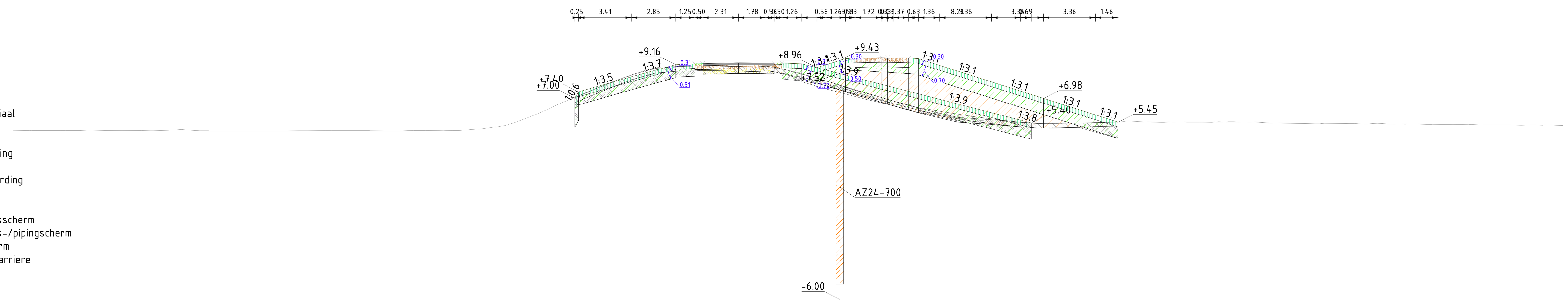

Legenda

- Aanbrengen klei C2
- Aanbrengen klei C3
- Aanbrengen kernmateriaal
- Aanbrengen teelaarde
- Aanbrengen verharding
- Aanbrengen wegfundering
- Aanbrengen zand
- Aanbrengen bermverharding
- Verwijderen teelaarde
- Verwijderen grond
- Aanbrengen stabiliteitsscherm
- Aanbrengen stabiliteits-/pipingscherm
- Aanbrengen pipingscherm
- Aanbrengen grofzandbarriere

Dwarsprofiel A630
Schaal 1:200

Afstand nieuwe situatie	Hoogte nieuwe situatie
-13.82	7.22
-13.43	7.20
-10.09	8.38
-7.24	9.16
-5.74	9.22
-4.60	9.25
-2.79	9.28
-1.41	9.26
0.00	9.21
1.36	9.03
2.45	9.15
3.72	9.55
5.01	9.59
6.07	9.61
7.33	9.59
8.42	9.55
9.78	9.12
13.14	8.05
14.83	7.51
16.49	6.98
19.33	6.08
21.31	5.45

Afstand bestaande situatie	Hoogte bestaande situatie
-50.00	4.92
-48.50	4.90
-46.60	4.91
-45.08	4.92
-44.00	4.91
-42.95	4.90
-41.69	4.91
-40.46	4.91
-39.13	4.97
-37.90	4.89
-36.50	4.88
-35.32	4.88
-33.77	4.88
-32.58	4.88
-30.96	4.89
-29.44	4.90
-28.41	4.90
-26.95	4.89
-24.92	4.88
-23.37	4.91
-22.22	4.89
-21.17	4.91
-19.27	5.08
-18.19	5.24
-16.92	5.68
-15.63	6.21
-14.62	6.68
-13.48	7.15
-12.44	7.60
-11.20	8.10
-9.88	8.56
-8.53	8.94
-7.51	9.03
-6.27	9.07
-5.07	9.08
-3.66	9.05
-2.58	9.03
-1.40	9.06
0.00	8.79
1.69	8.33
2.83	7.99
3.90	7.63
5.28	7.26
6.61	6.87
8.03	6.46
9.08	6.20
10.26	5.93
11.35	5.69
12.51	5.54
13.68	5.56
14.74	5.42
16.15	5.36
17.28	5.36
18.94	5.39
20.13	5.44
21.13	5.44
22.52	5.49
24.03	5.43
25.22	5.46
26.57	5.44
27.58	5.45
28.75	5.48
29.85	5.46
30.93	5.40
32.44	5.37
33.55	5.36
34.62	5.37
36.22	5.36
37.40	5.33
38.74	5.34
39.82	5.31
41.18	5.30
42.73	5.30
43.90	5.29
45.94	5.26
47.30	5.24
48.35	5.25
49.54	5.24
50.00	5.24

Dwarsprofiel dijkpalen
Datum: 09/10/2023

Legenda

- Aanbrengen klei C2
- Aanbrengen klei C3
- Aanbrengen kernmateriaal
- Aanbrengen teelaarde
- Aanbrengen verharding
- Aanbrengen wegfundering
- Aanbrengen zand
- Aanbrengen bermverharding
- Verwijderen teelaarde
- Verwijderen grond
- Aanbrengen stabiliteitsscherm
- Aanbrengen stabiliteits-/pipingscherm
- Aanbrengen pipingscherm
- Aanbrengen grofzandbarriere

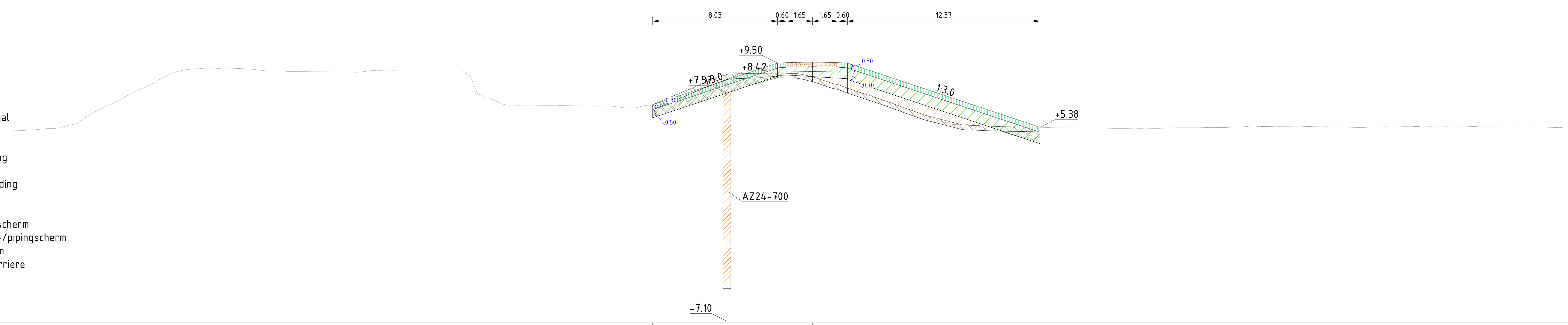

Dwarsprofiel A631
Schaal 1:200

Afstand nieuwe situatie	Hoogte nieuwe situatie
-9.01	6.82
-8.51	6.82
0.00	9.52
1.77	9.56
3.42	9.53
16.39	5.38

Afstand bestaande situatie	Hoogte bestaande situatie
-50.00	5.13
-48.46	5.20
-47.37	5.30
-46.04	5.50
-44.91	6.06
-43.90	6.59
-42.88	7.07
-41.76	7.69
-40.40	8.33
-39.09	8.95
-38.04	9.12
-36.85	9.17
-35.81	9.18
-34.48	9.12
-33.18	8.99
-31.88	8.96
-30.40	8.95
-29.25	8.94
-28.14	8.92
-26.71	9.00
-25.67	9.00
-24.43	8.99
-23.25	8.98
-22.09	8.99
-20.69	8.99
-19.24	7.26
-18.22	6.87
-17.20	6.79
-15.78	6.79
-14.44	6.77
-13.14	6.75
-11.17	6.73
-9.64	6.61
-8.30	6.88
-6.91	7.49
-5.84	7.90
-4.71	8.46
-3.25	8.82
-2.08	8.84
-1.02	8.85
0.00	8.85
1.13	8.77
2.55	8.37
3.90	7.93
4.98	7.54
6.25	7.14
7.30	6.74
8.37	6.38
9.42	6.00
10.55	5.62
11.55	5.51
12.58	5.47
13.80	5.42
14.84	5.40
16.46	5.38
17.84	5.33
19.25	5.32
20.30	5.32
22.08	5.31
23.21	5.31
24.33	5.31
25.86	5.35
26.99	5.35
28.17	5.35
29.37	5.40
30.50	5.42
31.65	5.44
33.04	5.41
34.57	5.41
35.58	5.38
36.94	5.36
38.22	5.38
39.69	5.41
40.74	5.42
41.77	5.41
42.80	5.40
43.94	5.41
45.10	5.40
46.17	5.39
47.48	5.38
48.79	5.38
50.00	5.36

Dwarsprofiel dijkpalen
Datum: 09/10/2023

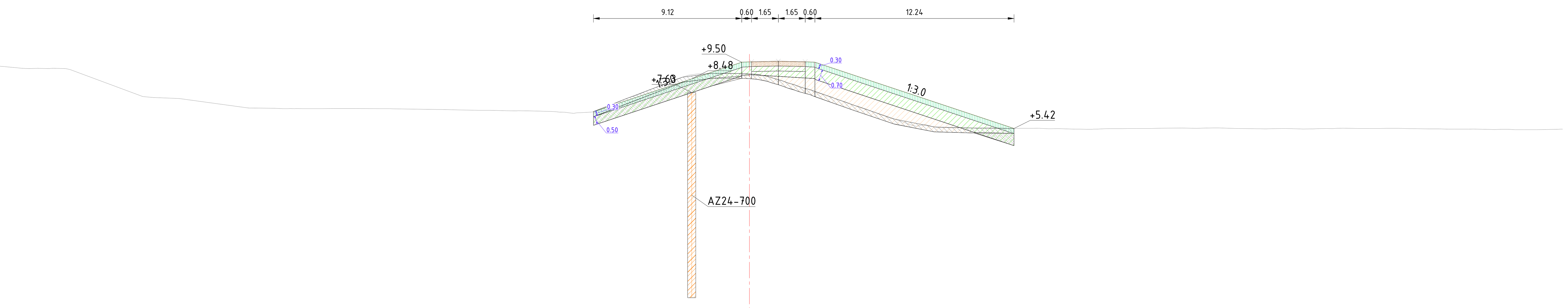

Legenda

- Aanbrengen klei C2
- Aanbrengen klei C3
- Aanbrengen kernmateriaal
- Aanbrengen teelaarde
- Aanbrengen verharding
- Aanbrengen wegfundering
- Aanbrengen zand
- Aanbrengen bermverharding
- Verwijderen teelaarde
- Verwijderen grond
- Aanbrengen stabiliteitsscherm
- Aanbrengen stabiliteits-/pipingscherm
- Aanbrengen pipingscherm
- Aanbrengen grofzandbarriere

Dwarsprofiel A632
Schaal 1:200

Afstand nieuwe situatie	Hoogte nieuwe situatie
-9.59	6.46
0.00	9.52
1.78	9.56
3.43	9.53
16.27	5.42

Afstand bestaande situatie	Hoogte bestaande situatie
-50.00	9.24
-48.52	9.31
-47.32	9.30
-46.23	9.27
-44.93	9.15
-43.83	9.13
-42.80	9.13
-41.79	9.05
-36.62	7.33
-35.08	7.27
-30.79	6.68
-29.27	6.67
-27.89	6.65
-26.78	6.64
-25.58	6.65
-23.97	6.65
-22.77	6.64
-21.35	6.63
-19.15	6.59
-17.92	6.57
-16.62	6.54
-15.57	6.53
-14.21	6.51
-12.65	6.48
-11.36	6.42
-10.32	6.40
-9.19	6.55
-7.98	7.09
-6.98	7.46
-5.95	7.88
-4.28	8.53
-3.24	8.78
-2.11	8.82
-1.03	8.82
0.00	8.79
1.08	8.65
2.45	8.20
3.75	7.81
4.86	7.42
5.94	7.04
7.14	6.63
8.26	6.21
9.68	5.73
10.81	5.67
11.84	5.47
12.91	5.48
14.05	5.43
15.39	5.46
16.57	5.43
17.83	5.44
18.98	5.41
20.04	5.38
21.08	5.37
22.22	5.42
23.25	5.43
24.75	5.42
26.56	5.44
28.02	5.44
29.36	5.44
30.72	5.41
31.74	5.40
32.74	5.42
34.03	5.39
35.04	5.41
36.12	5.43
37.40	5.42
38.82	5.42
39.92	5.43
41.82	5.40
42.98	5.38
44.22	5.38
45.53	5.36
46.67	5.37
47.96	5.35
49.71	5.37
50.00	5.38

Dwarsprofiel dijkpalen
Datum: 09/10/2023

Legenda

- Aanbrengen klei C2
- Aanbrengen klei C3
- Aanbrengen kernmateriaal
- Aanbrengen teelaarde
- Aanbrengen verharding
- Aanbrengen wegfundering
- Aanbrengen zand
- Aanbrengen bermverharding
- Verwijderen teelaarde
- Verwijderen grond
- Aanbrengen stabiliteitsscherm
- Aanbrengen stabiliteits-/pipingscherm
- Aanbrengen pipingscherm
- Aanbrengen grofzandbarriere

Dwarsprofiel A633
Schaal 1:200

Hoogte nieuwe situatie	8.43 8.43 9.53 9.56 9.53 6.57
Afstand nieuwe situatie	-3.33 -3.33 -1.65 0.00 1.65 10.81
Hoogte bestaande situatie	6.47 6.48 6.30 6.50 6.60 6.61 6.77 7.35 7.75 7.81 8.23 8.88 9.14 9.20 9.25 9.29 9.28 9.29 9.28 9.25 9.17 8.91 8.51 8.07 8.08 8.07 8.03 8.04 8.05 8.08 8.02 8.59 8.91 8.93 8.92 8.92 8.92 8.77 8.33 7.84 7.31 6.88 6.60 6.57 6.62 6.50 6.61 6.61 6.62 6.64 6.62 6.57 6.56 6.45 6.34 6.26 6.03 5.53 5.16 5.12 5.57 5.68 5.66 5.66 5.64 5.62 5.61 5.57 5.54 5.51 5.51 5.51 5.48 5.40 5.31 5.22
Afstand bestaande situatie	-50.00 -48.69 -47.29 -42.87 -36.23 -34.96 -33.89 -32.54 -31.14 -30.12 -29.06 -27.57 -26.56 -25.36 -24.34 -23.25 -21.56 -20.32 -19.11 -17.93 -16.74 -15.44 -14.43 -13.32 -11.93 -10.76 -9.70 -8.58 -7.48 -6.47 -4.60 -3.21 -2.20 -1.16 0.00 1.14 2.31 3.32 4.49 6.03 7.43 8.58 9.93 11.00 12.38 13.59 14.72 16.19 17.62 18.76 20.13 21.25 22.67 23.83 25.18 26.33 27.42 28.87 29.97 30.98 32.00 33.37 34.61 35.76 37.23 38.29 40.07 41.55 42.71 44.00 45.01 46.09 47.28 48.62 50.00

Dwarsprofiel dijkpalen
Datum: 09/10/2023

Legenda

- Aanbrengen klei C2
- Aanbrengen klei C3
- Aanbrengen kernmateriaal
- Aanbrengen teelaarde
- Aanbrengen verharding
- Aanbrengen wegfundering
- Aanbrengen zand
- Aanbrengen bermverharding
- Verwijderen teelaarde
- Verwijderen grond
- Aanbrengen stabiliteitsscherm
- Aanbrengen stabiliteits-/pipingscherm
- Aanbrengen pipingscherm
- Aanbrengen grofzandbarriere

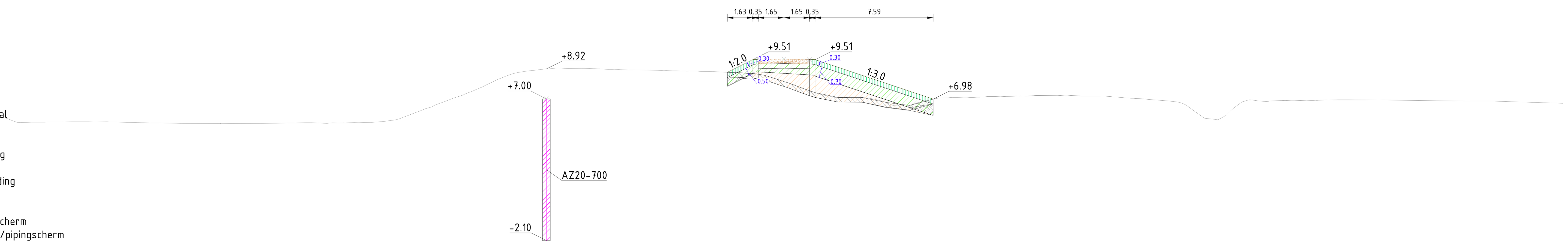

Dwarsprofiel A634
Schaal 1:200

Afstand nieuwe situatie	Hoogte nieuwe situatie
-3.63	8.70
-1.65	9.53
0.00	9.56
1.65	9.53
9.59	6.98

Afstand bestaande situatie	Hoogte bestaande situatie
-50.00	5.78
-49.30	5.52
-48.30	5.50
-46.88	5.51
-45.72	5.52
-44.62	5.52
-43.30	5.52
-42.22	5.49
-41.20	5.47
-40.12	5.45
-38.61	5.42
-36.16	5.41
-32.63	5.43
-31.60	5.45
-30.39	5.46
-28.98	5.46
-27.58	5.47
-26.43	5.49
-25.22	5.62
-24.08	5.95
-23.04	6.35
-21.74	6.84
-20.44	7.32
-19.12	7.89
-18.07	8.36
-17.00	8.70
-15.95	8.84
-14.94	8.93
-13.85	8.94
-12.54	8.94
-11.16	8.88
-10.00	8.85
-8.07	8.82
-6.93	8.80
-5.59	8.78
-4.49	8.74
-3.43	8.68
-2.23	8.61
-1.14	8.47
0.00	8.11
1.05	7.73
2.25	7.31
3.26	7.09
4.79	7.10
5.88	6.96
6.93	6.60
7.96	6.53
9.12	6.90
10.38	7.06
11.52	7.10
12.58	7.10
13.63	7.14
14.66	7.16
16.02	7.20
17.57	7.22
18.98	7.19
20.03	7.18
21.17	7.12
22.27	7.03
24.12	6.91
25.27	6.79
26.34	6.22
27.71	5.68
28.89	6.41
29.90	6.94
30.93	6.82
31.93	6.89
33.55	6.91
34.96	6.92
36.26	6.93
37.40	6.93
44.05	6.85
45.46	6.85
50.00	6.71

Dwarsprofiel dijkpalen
Datum: 09/10/2023

Legenda

- Aanbrengen klei C2
- Aanbrengen klei C3
- Aanbrengen kernmateriaal
- Aanbrengen teelaarde
- Aanbrengen verharding
- Aanbrengen wegfundering
- Aanbrengen zand
- Aanbrengen bermverharding
- Verwijderen teelaarde
- Verwijderen grond
- Aanbrengen stabiliteitsscherm
- Aanbrengen stabiliteits-/pipingscherm
- Aanbrengen pipingscherm
- Aanbrengen grofzandbarriere

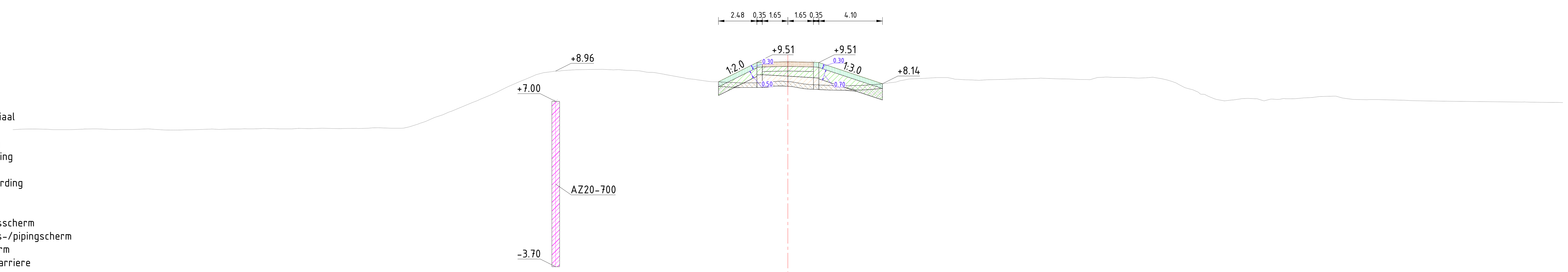

Dwarsprofiel A635
Schaal 1:200

Afstand nieuwe situatie	Hoogte nieuwe situatie
-4.57	8.22
-3.83	8.60
-1.65	9.53
0.00	9.56
1.19	9.54
2.93	9.20
6.34	8.06
6.75	7.93

Afstand bestaande situatie	Hoogte bestaande situatie
-50.00	5.17
-48.48	5.21
-47.40	5.17
-46.09	5.18
-44.82	5.22
-43.64	5.18
-42.55	5.19
-41.54	5.21
-40.51	5.16
-39.35	5.15
-38.27	5.17
-37.17	5.21
-35.96	5.21
-34.90	5.22
-33.86	5.25
-32.67	5.22
-31.54	5.25
-30.01	5.26
-28.74	5.24
-27.69	5.25
-26.27	5.29
-24.92	5.26
-23.90	5.52
-22.75	5.97
-21.72	6.36
-20.27	6.95
-19.24	7.39
-18.03	7.97
-17.01	8.39
-15.96	8.80
-14.75	8.97
-13.74	9.04
-12.71	9.06
-11.14	9.04
-10.12	9.00
-8.95	8.88
-7.94	8.74
-6.50	8.47
-4.99	8.28
-3.97	8.23
-2.51	8.20
-1.06	8.27
0.00	8.27
1.25	8.09
2.60	8.03
4.00	8.01
5.09	8.04
6.27	8.16
7.41	8.36
8.76	8.48
10.30	8.54
11.49	8.40
12.81	8.40
13.97	8.42
15.46	8.47
17.11	8.47
18.20	8.44
19.30	8.41
20.51	8.57
21.64	8.55
23.06	8.52
24.09	8.47
25.22	8.09
26.47	7.60
27.52	7.17
28.67	7.09
29.70	7.19
30.71	7.04
31.74	7.14
32.76	7.18
33.87	7.25
35.22	7.33
36.46	7.12
37.51	7.12
39.03	7.09
40.15	7.05
42.61	7.00
47.35	6.96
48.55	6.94
49.60	6.93
50.00	6.92

Dwarsprofiel dijkpalen

Datum: 09/10/2023

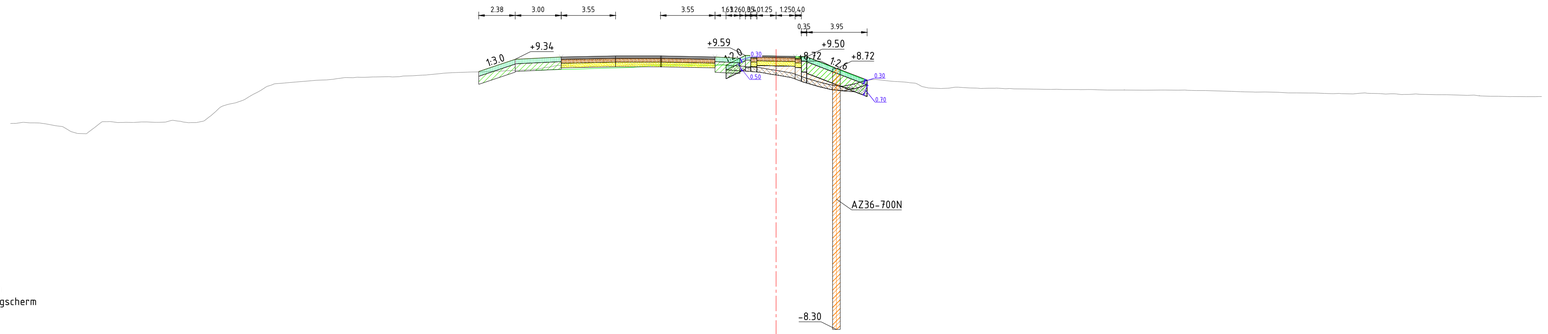

Legenda

- Aanbrengen klei C2
- Aanbrengen klei C3
- Aanbrengen kernmateriaal
- Aanbrengen teelaarde
- Aanbrengen verharding
- Aanbrengen wegfundering
- Aanbrengen zand
- Aanbrengen bermverharding
- Verwijderen teelaarde
- Verwijderen grond
- Aanbrengen stabiliteitsscherm
- Aanbrengen stabiliteits-/pipingscherm
- Aanbrengen pipingscherm
- Aanbrengen grofzandbarriere

Dwarsprofiel A636
Schaal 1:200

Hoogte nieuwe situatie	8.64 8.65 8.69 8.74 8.80 8.94 9.01 9.57 9.55 9.53 9.37 7.93
Afstand nieuwe situatie	-15.71 -14.93 -13.26 -11.84 -9.39 -7.98 -3.16 -1.15 0.00 1.15 2.31 5.95
Hoogte bestaande situatie	5.15 5.19 5.12 4.96 4.50 4.87 5.28 5.22 5.25 5.22 5.36 5.20 5.32 6.09 6.51 7.20 7.74 7.85 7.98 8.10 8.17 8.19 8.25 8.33 8.47 8.52 8.53 8.62 8.68 8.83 8.93 8.82 8.91 8.91 8.96 9.01 8.99 8.99 8.96 8.95 8.88 8.81 8.62 8.44 7.95 7.66 7.65 7.96 7.37 7.92 7.82 7.69 7.45 7.49 7.43 7.46 7.41 7.39 7.38 7.37 7.37 7.33 7.33 7.33 7.32 7.33 7.32 7.30 7.28 7.22 7.20 7.15 7.14 7.09 7.07 7.11 7.09 7.05 7.03 6.98 6.92 6.91 6.90 6.91
Afstand bestaande situatie	-50.00 -49.00 -48.72 -47.68 -46.63 -45.61 -44.52 -43.69 -42.67 -41.64 -40.62 -39.39 -38.36 -37.35 -36.32 -35.27 -33.85 -32.75 -31.34 -29.66 -28.65 -27.35 -26.16 -24.35 -22.78 -20.89 -19.32 -17.98 -16.91 -15.82 -14.81 -13.88 -12.76 -11.68 -10.64 -9.69 -7.82 -6.76 -5.67 -4.51 -3.23 -2.12 -1.12 0.00 1.07 2.63 3.64 4.72 5.76 7.37 8.68 9.85 11.23 12.22 13.36 14.37 15.52 16.83 17.91 19.05 20.36 21.65 22.72 24.09 25.14 26.24 27.44 28.86 30.33 31.90 33.65 34.81 36.31 37.68 38.87 40.13 41.34 43.11 45.14 46.65 47.77 48.98 50.00

Dwarsprofiel dijkpalen
Datum: 09/10/2023

Legenda

- Aanbrengen klei C2
- Aanbrengen klei C3
- Aanbrengen kernmateriaal
- Aanbrengen teelaarde
- Aanbrengen verharding
- Aanbrengen wegfundering
- Aanbrengen zand
- Aanbrengen bermverharding
- Verwijderen teelaarde
- Verwijderen grond
- Aanbrengen stabiliteitsscherm
- Aanbrengen stabiliteits-/pipingscherm
- Aanbrengen pipingscherm
- Aanbrengen grofzandbarriere

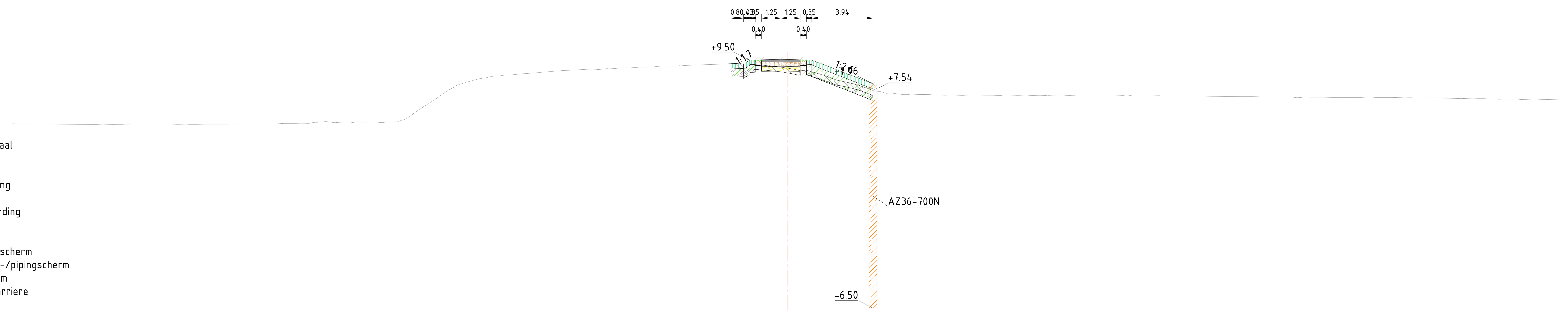

Dwarsprofiel A637
Schaal 1:200

Hoogte nieuwe situatie	9.28	9.24	9.53	9.54	9.52	7.96
Afstand nieuwe situatie	-3.67	-2.87	-1.70	0.00	1.20	5.49

Hoogte bestaande situatie	5.40	5.37	5.36	5.35	5.36	5.37	5.36	5.35	5.36	5.37	5.39	5.42	5.42	5.49	5.48	5.45	5.51	5.50	5.73	6.49
Afstand bestaande situatie	-50.00	-48.33	-44.48	-43.47	-42.42	-40.96	-39.35	-38.11	-36.68	-35.68	-34.53	-32.47	-31.45	-30.37	-29.34	-28.23	-26.96	-25.90	-24.61	-23.49

Hoogte bestaande situatie	7.30	7.90	8.29	8.48	8.59	8.69	8.80	8.86	8.92	8.93	9.00	9.05	9.12	9.16	9.20	9.28	9.22	9.12	8.97	8.85
Afstand bestaande situatie	-22.28	-21.26	-19.92	-18.50	-17.35	-16.08	-14.77	-13.69	-12.66	-11.52	-10.13	-8.78	-7.63	-6.22	-5.17	-3.54	-2.53	-1.24	0.00	1.19

Hoogte bestaande situatie	8.54	8.13	7.93	7.49	7.36	7.27	7.27	7.23	7.24	7.23	7.25	7.23	7.21	7.24	7.18	7.19	7.20	7.19	7.18	7.18
Afstand bestaande situatie	2.30	3.44	4.50	5.62	6.63	7.76	9.17	10.60	11.87	12.89	13.98	15.38	16.67	17.69	18.91	20.25	21.45	23.20	24.32	25.36

Hoogte bestaande situatie	7.16	7.15	7.14	7.12	7.12	7.07	7.10	7.09	7.09	7.11	7.09	7.07	7.05	7.03	7.02	6.97	6.99	6.99	6.94
Afstand bestaande situatie	27.39	28.60	29.63	30.74	31.75	32.86	34.09	35.26	36.38	37.45	38.90	40.21	41.68	43.22	44.47	45.91	47.02	48.19	50.00

Dwarsprofiel dijkpalen

Datum: 26/10/2023

Legenda

- Aanbrengen klei C2
- Aanbrengen klei C3
- Aanbrengen kernmateriaal
- Aanbrengen teelaarde
- Aanbrengen verharding
- Aanbrengen wegfundering
- Aanbrengen zand
- Aanbrengen bermverharding
- Verwijderen teelaarde
- Verwijderen grond
- Aanbrengen stabiliteitsscherm
- Aanbrengen stabiliteits-/pipingscherm
- Aanbrengen pipingscherm
- Aanbrengen grofzandbarriere

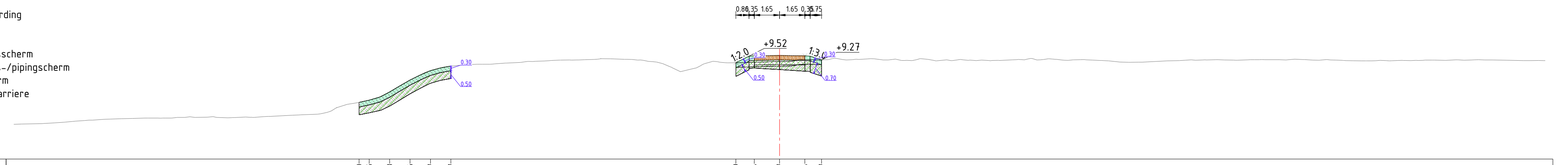

Dwarsprofiel A638
Schaal 1:200

Hoogte nieuwe situatie	6.50 6.65 7.18 7.96 8.57 8.87 9.09 9.54 9.57 9.54 9.27
Afstand nieuwe situatie	-27.46 -26.79 -25.46 -24.12 -22.79 -21.46 -2.86 -1.65 0.00 1.65 2.75
Hoogte bestaande situatie	5.97 5.69 5.17 5.27 5.34 5.41 5.45 5.47 5.48 5.56 5.53 5.49 5.54 5.57 5.62 5.68 5.95 6.37 6.58 7.01 7.61 8.17 8.62 8.88 8.97 8.99 9.07 9.17 9.20 9.26 9.27 9.32 9.34 9.38 9.38 8.99 8.51 9.03 9.11 9.18 9.13 9.17 9.27 9.38 9.36 9.29 9.34 9.27 9.24 9.36 9.23 9.23 9.24 9.24 9.28 9.37 9.35 9.25 9.28 9.24 9.18 9.12 9.17 9.23 9.25 9.28 9.28 9.29 9.30 9.26 9.23 9.21 9.24 9.24 9.25 9.26 9.28 9.27 9.27 9.23 9.21
Afstand bestaande situatie	-50.00 -45.50 -47.22 -46.00 -44.86 -43.71 -42.27 -41.23 -39.69 -38.50 -37.34 -36.03 -34.85 -33.67 -32.44 -31.27 -29.27 -28.22 -27.04 -25.75 -24.74 -23.70 -22.66 -21.48 -20.12 -18.91 -17.82 -16.42 -15.35 -14.30 -13.12 -11.88 -10.79 -9.64 -8.56 -7.51 -6.46 -4.90 -3.86 -2.60 -1.59 0.00 1.15 2.23 3.48 4.74 5.35 6.77 7.97 9.18 10.21 11.28 12.33 13.62 15.20 16.40 17.55 18.59 19.64 20.94 21.98 23.45 24.50 26.09 27.16 28.51 29.64 30.74 32.38 33.44 34.82 35.98 36.99 38.01 39.22 40.39 41.56 42.61 44.14 45.32 46.56 48.59 50.00 50.00

Dwarsprofiel dijkpalen
Datum: 26/10/2023

Legenda

- Aanbrengen klei C2
- Aanbrengen klei C3
- Aanbrengen kernmateriaal
- Aanbrengen teelaarde
- Aanbrengen verharding
- Aanbrengen wegfundering
- Aanbrengen zand
- Aanbrengen bermverharding
- Verwijderen teelaarde
- Verwijderen grond
- Aanbrengen stabiliteitsscherm
- Aanbrengen stabiliteits-/pipingscherm
- Aanbrengen pipingscherm
- Aanbrengen grofzandbarriere

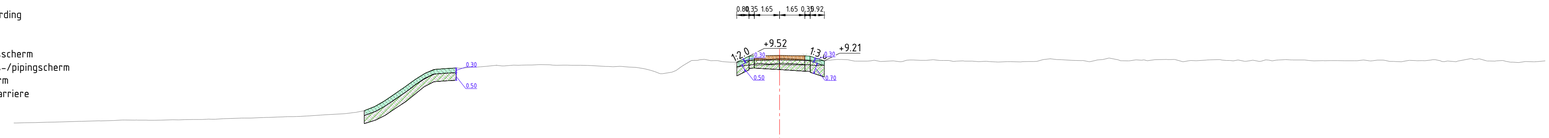

Dwarsprofiel A639
Schaal 1:200

Hoogte nieuwe situatie	5.96 6.22 7.06 8.00 8.66 8.74 9.12 9.54 9.57 9.54 9.21
Afstand nieuwe situatie	-27.12 -26.45 -25.12 -23.78 -22.45 -21.12 -2.80 -1.65 0.00 1.65 2.92
Hoogte bestaande situatie	5.98 5.98 5.98 5.22 5.27 5.30 5.33 5.34 5.34 5.37 5.40 5.43 5.48 5.52 5.57 5.61 5.69 5.85 6.13 6.71 7.49 8.14 8.65 8.73 8.76 8.85 8.88 8.93 8.97 8.93 8.92 8.90 8.83 8.83 8.69 8.37 8.59 9.23 9.28 9.16 9.15 9.36 9.35 9.35 9.27 9.23 9.30 9.20 9.21 9.20 9.25 9.24 9.24 9.19 9.19 9.19 9.16 9.16 9.18 9.29 9.29 9.23 9.27 9.27 9.27 9.29 9.30 9.23 9.26 9.26 9.27 9.29 9.28 9.27 9.26 9.26 9.27 9.22 9.29 9.17 9.36 9.21 9.23 9.19 9.15 9.21
Afstand bestaande situatie	-50.00 -49.27 -48.25 -47.23 -46.17 -45.16 -44.02 -42.64 -41.62 -40.61 -39.41 -38.06 -36.92 -35.58 -34.55 -33.47 -32.45 -31.32 -29.94 -28.89 -27.87 -26.85 -25.78 -24.50 -23.22 -22.11 -20.74 -19.71 -18.42 -17.21 -15.87 -14.86 -13.74 -12.59 -11.57 -10.47 -9.24 -8.42 -7.24 -5.95 -4.91 -3.90 -2.76 -1.48 -0.00 1.50 2.58 3.73 4.74 5.75 6.76 7.79 8.81 9.82 10.85 11.85 12.83 13.40 14.33 15.56 16.84 17.90 18.95 19.85 20.43 21.45 22.57 23.59 24.40 25.62 26.64 27.66 28.69 29.72 30.87 32.11 33.36 34.50 35.48 36.32 37.40 38.83 39.83 40.39 41.39 42.43 43.35 44.40 45.57 46.70 47.86 48.62 49.89 50.00

Dwarsprofiel dijkpalen
Datum: 26/10/2023

Legenda

- Aanbrengen klei C2
- Aanbrengen klei C3
- Aanbrengen kernmateriaal
- Aanbrengen teelaarde
- Aanbrengen verharding
- Aanbrengen wegfundering
- Aanbrengen zand
- Aanbrengen bermverharding
- Verwijderen teelaarde
- Verwijderen grond
- Aanbrengen stabiliteitsscherm
- Aanbrengen stabiliteits-/pipingscherm
- Aanbrengen pipingscherm
- Aanbrengen grofzandbarriere

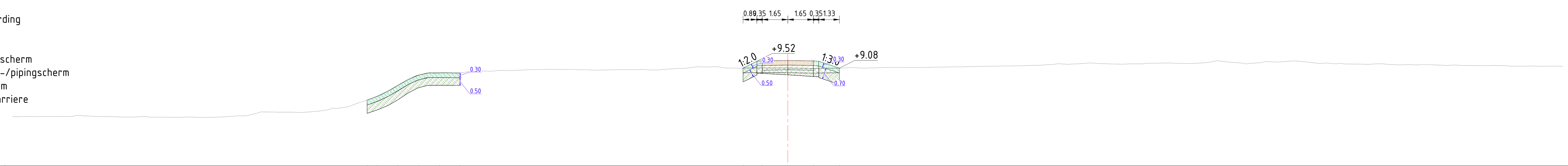

Dwarsprofiel A640
Schaal 1:200

Afstand nieuwe situatie	Hoogte nieuwe situatie
-27.14	7.02
-26.47	7.26
-25.14	7.97
-23.80	8.63
-22.47	8.77
-21.14	8.76
-2.89	9.08
-1.65	9.54
0.00	9.57
1.65	9.54
3.33	9.08

Afstand bestaande situatie	Hoogte bestaande situatie
-50.00	5.95
-49.37	5.96
-48.31	5.96
-46.99	5.96
-45.62	6.04
-44.61	5.97
-43.52	5.95
-42.04	5.93
-40.63	5.92
-39.05	5.91
-38.02	5.91
-36.68	5.92
-35.44	6.01
-34.24	6.17
-33.19	6.25
-32.14	6.24
-31.06	6.24
-29.35	6.50
-28.33	6.59
-27.10	7.03
-26.04	7.46
-25.01	8.06
-23.99	8.58
-22.62	8.75
-21.62	8.76
-20.52	8.84
-19.37	8.88
-18.11	8.91
-16.69	8.98
-15.41	9.00
-14.39	8.99
-13.30	8.96
-12.21	8.95
-10.57	8.99
-9.33	8.99
-8.14	8.98
-6.91	9.06
-5.89	9.15
-4.87	9.16
-3.57	9.09
-2.53	9.08
-1.08	9.09
0.00	9.08
1.20	9.06
2.43	9.07
3.51	9.08
4.82	9.08
6.21	9.12
7.89	9.12
9.12	9.13
10.15	9.15
11.76	9.17
12.79	9.19
14.00	9.22
15.01	9.22
16.16	9.26
17.25	9.33
18.49	9.34
19.70	9.41
20.75	9.35
22.18	9.35
23.18	9.39
24.50	9.40
25.77	9.37
26.82	9.41
28.25	9.48
29.31	9.40
30.55	9.43
31.65	9.46
32.83	9.54
33.85	9.43
34.87	9.40
35.89	9.35
37.37	9.32
38.57	9.33
40.04	9.31
41.48	9.29
42.51	9.25
43.55	9.24
44.84	9.23
45.95	9.23
47.34	9.20
48.49	9.20
49.50	9.20
50.00	9.19

Dwarsprofiel dijkpalen
Datum: 26/10/2023

Legenda

- Aanbrengen klei C2
- Aanbrengen klei C3
- Aanbrengen kernmateriaal
- Aanbrengen teelaarde
- Aanbrengen verharding
- Aanbrengen wegfundering
- Aanbrengen zand
- Aanbrengen bermverharding
- Verwijderen teelaarde
- Verwijderen grond
- Aanbrengen stabiliteitsscherm
- Aanbrengen stabiliteits-/pipingscherm
- Aanbrengen pipingscherm
- Aanbrengen grofzandbarriere

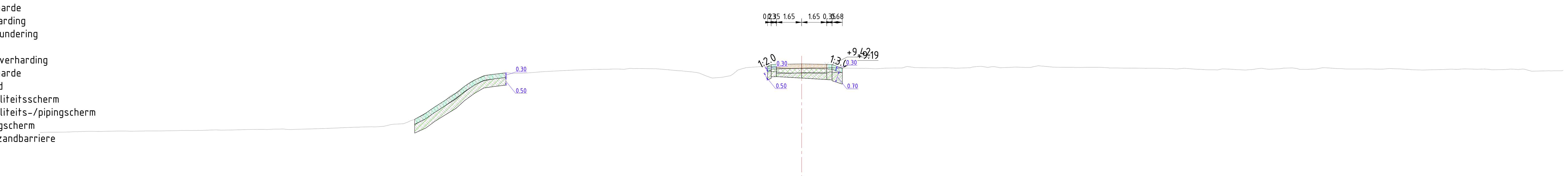

Dwarsprofiel A641
Schaal 1:200

Afstand nieuwe situatie	Hoogte nieuwe situatie
-25.41	5.83
-24.74	6.19
-23.41	7.07
-22.07	8.04
-20.74	8.71
-19.41	8.88
-1.65	9.44
0.00	9.47
1.65	9.44
2.68	9.19

Afstand bestaande situatie	Hoogte bestaande situatie
-50.00	4.96
-49.02	4.98
-47.81	5.02
-46.54	5.04
-45.43	5.05
-44.05	5.05
-42.21	5.07
-40.61	5.09
-39.34	5.10
-38.13	5.12
-36.49	5.16
-35.15	5.16
-34.07	5.19
-33.06	5.18
-31.50	5.22
-30.29	5.27
-29.01	5.32
-27.42	5.37
-26.41	5.53
-25.40	5.83
-24.25	6.53
-22.87	7.49
-21.86	8.21
-20.80	8.70
-19.54	8.88
-18.36	8.84
-17.31	8.93
-16.22	8.99
-14.94	9.06
-13.01	9.12
-11.73	9.11
-10.65	9.16
-9.56	9.15
-8.04	9.02
-6.92	8.90
-5.85	8.54
-4.68	8.69
-3.64	9.22
-2.32	9.31
-1.14	9.17
0.00	9.18
1.20	9.19
2.32	9.19
3.40	9.18
4.45	9.16
5.56	9.20
6.58	9.20
7.64	9.23
8.78	9.21
9.95	9.20
10.99	9.21
12.00	9.28
13.03	9.21
14.04	9.26
15.31	9.30
16.54	9.25
17.84	9.24
19.38	9.24
20.41	9.20
21.43	9.19
22.48	9.18
24.12	9.17
25.13	9.18
26.20	9.11
27.30	9.08
28.61	9.09
29.68	9.11
30.69	9.12
32.06	9.20
33.22	9.11
34.26	9.22
35.42	9.15
36.72	9.13
37.73	9.13
38.93	9.15
40.19	9.08
41.27	9.08
42.64	9.13
43.83	9.13
44.84	9.13
45.85	9.09
47.05	9.10
49.09	9.01
50.00	9.03

Dwarsprofiel dijkpalen
Datum: 26/10/2023

Legenda

- Aanbrengen klei C2
- Aanbrengen klei C3
- Aanbrengen kernmateriaal
- Aanbrengen teelaarde
- Aanbrengen verharding
- Aanbrengen wegfundering
- Aanbrengen zand
- Aanbrengen bermverharding
- Verwijderen teelaarde
- Verwijderen grond
- Aanbrengen stabiliteitsscherm
- Aanbrengen stabiliteits-/pipingscherm
- Aanbrengen pipingscherm
- Aanbrengen grofzandbarriere

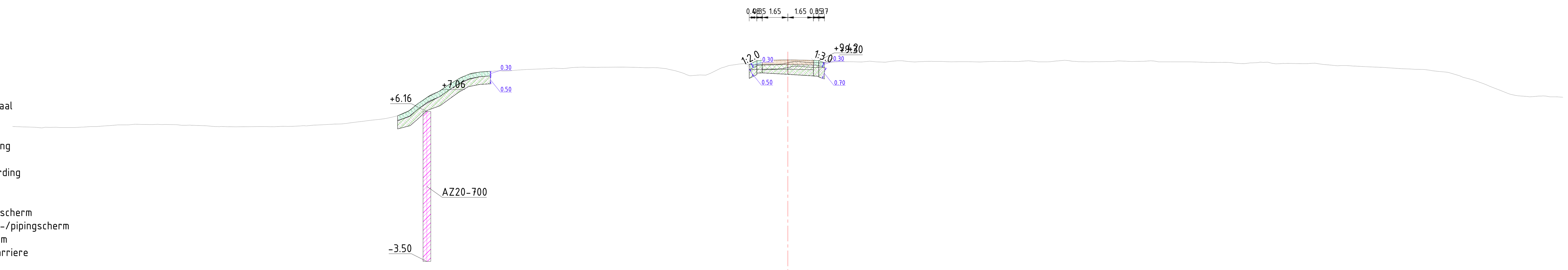

Dwarsprofiel A642
Schaal 1:200

Afstand nieuwe situatie	Hoogte nieuwe situatie
-25.17	5.88
-24.51	6.15
-23.17	7.13
-21.84	7.89
-20.51	8.58
-19.17	8.74
-1.65	9.44
0.00	9.47
1.65	9.44
2.46	9.27

Afstand bestaande situatie	Hoogte bestaande situatie
-50.00	5.18
-49.64	5.17
-48.61	5.14
-47.58	5.13
-46.52	5.12
-45.43	5.15
-44.31	5.20
-43.20	5.29
-42.09	5.33
-41.01	5.31
-39.79	5.31
-38.56	5.27
-37.51	5.23
-36.12	5.17
-34.84	5.17
-33.65	5.18
-32.59	5.20
-31.43	5.23
-30.33	5.28
-29.23	5.34
-27.99	5.45
-26.82	5.59
-25.74	5.74
-24.73	6.04
-23.61	6.81
-22.57	7.41
-21.47	8.11
-20.32	8.65
-19.05	8.74
-17.95	8.77
-16.85	8.85
-15.61	8.90
-14.38	8.92
-13.09	9.00
-11.69	9.00
-10.63	9.01
-8.96	8.97
-7.75	8.88
-6.31	8.45
-5.00	8.60
-3.42	9.16
-2.22	9.15
-1.00	9.18
0.00	9.29
1.24	9.31
2.42	9.30
3.97	9.36
5.23	9.38
6.28	9.32
7.38	9.41
8.47	9.36
9.90	9.37
10.99	9.35
12.03	9.34
13.22	9.37
14.56	9.36
16.04	9.36
17.35	9.40
18.37	9.38
19.47	9.35
20.90	9.36
22.06	9.37
23.41	9.41
24.65	9.35
26.00	9.34
27.11	9.31
28.18	9.31
29.44	9.23
30.46	9.33
31.47	9.22
32.75	9.24
33.82	9.25
34.95	9.14
36.03	9.11
37.14	9.04
38.52	8.98
39.71	8.90
41.05	8.85
42.05	8.72
43.33	8.45
44.51	8.08
45.79	7.58
46.93	7.19
48.00	7.10
49.15	7.09
50.00	7.07

Dwarsprofiel dijkpalen
Datum: 26/10/2023

Legenda

- Aanbrengen klei C2
- Aanbrengen klei C3
- Aanbrengen kernmateriaal
- Aanbrengen teelaarde
- Aanbrengen verharding
- Aanbrengen wegfundering
- Aanbrengen zand
- Aanbrengen bermverharding
- Verwijderen teelaarde
- Verwijderen grond
- Aanbrengen stabiliteitsscherm
- Aanbrengen stabiliteits-/pipingscherm
- Aanbrengen pipingscherm
- Aanbrengen grofzandbarriere

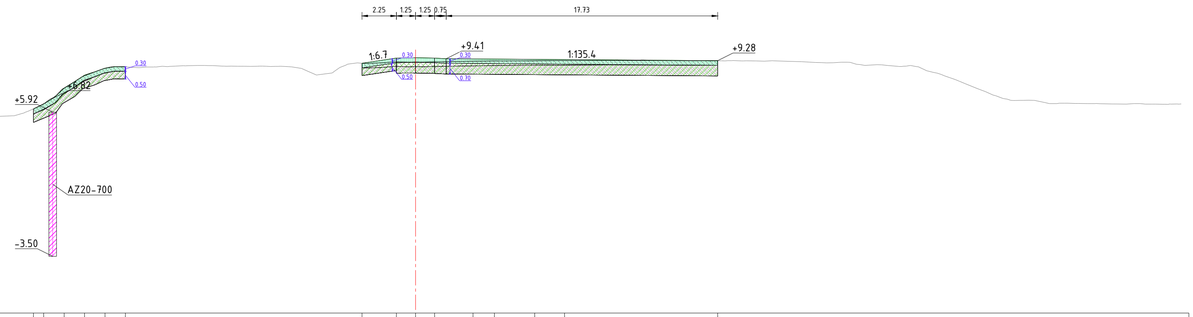

Dwarsprofiel A643
Schaal 1:200

Hoogte nieuwe situatie	6.13 6.45 7.48 8.33 8.79 8.88 9.11 9.44 9.47 9.44 9.38 9.36 9.33 9.29 9.28
Afstand nieuwe situatie	
Hoogte bestaande situatie	
Afstand bestaande situatie	

Dwarsprofiel dijkpalen
Datum: 26/10/2023

Legenda

- Aanbrengen klei C2
- Aanbrengen klei C3
- Aanbrengen kernmateriaal
- Aanbrengen teelaarde
- Aanbrengen verharding
- Aanbrengen wegfundering
- Aanbrengen zand
- Aanbrengen bermverharding
- Verwijderen teelaarde
- Verwijderen grond
- Aanbrengen stabiliteitsscherm
- Aanbrengen stabiliteits-/pipingscherm
- Aanbrengen pipingscherm
- Aanbrengen grofzandbarriere

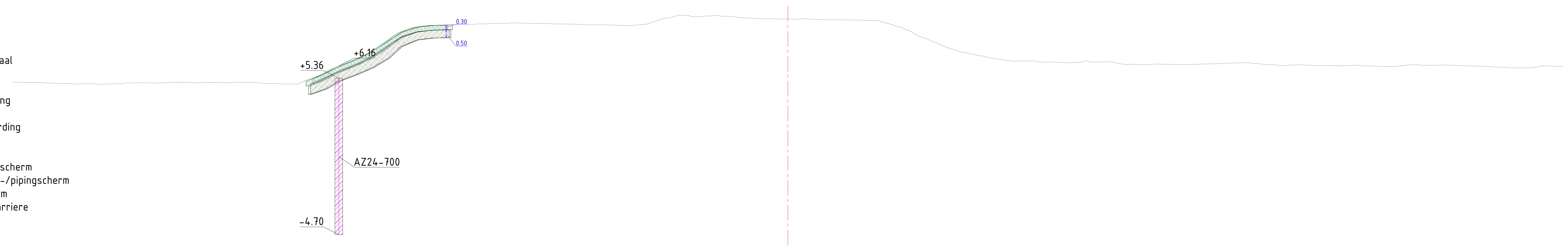

Dwarsprofiel A644
Schaal 1:200

Afstand nieuwe situatie	Hoogte nieuwe situatie
-31.21	5.17
-30.19	5.56
-29.17	6.08
-28.15	6.47
-27.13	6.96
-26.11	7.65
-25.10	8.28
-24.08	8.64
-23.06	8.75
-22.03	8.77
-17.06	8.91
-15.35	8.95
-5.96	9.19
-4.59	9.23
-3.02	9.39
-1.32	9.43
-0.04	9.39

Afstand bestaande situatie	Hoogte bestaande situatie
-50.00	5.12
-48.70	5.09
-47.38	5.04
-46.15	5.01
-44.79	5.00
-43.52	5.00
-42.09	5.06
-40.60	5.07
-39.42	5.10
-38.26	5.07
-37.19	5.09
-36.12	5.08
-35.06	5.10
-33.63	5.03
-32.63	5.00
-31.60	4.99
-30.47	5.41
-29.46	5.96
-28.40	6.38
-27.37	6.82
-26.14	7.58
-25.11	8.29
-24.09	8.65
-23.06	8.76
-22.02	8.78
-20.66	8.83
-19.40	8.87
-18.26	8.90
-17.08	8.91
-15.85	8.89
-14.84	8.86
-13.60	8.84
-12.54	8.80
-11.27	8.79
-10.05	8.76
-9.03	8.86
-8.00	9.22
-6.97	9.42
-5.95	9.31
-4.92	9.38
-3.76	9.36
-2.36	9.22
-1.28	9.20
0.00	9.17
1.23	9.18
2.77	9.13
3.80	9.12
5.10	9.09
6.30	8.94
7.39	8.61
8.41	8.09
9.44	7.69
10.67	7.22
11.76	6.95
13.14	6.66
14.19	6.51
15.30	6.48
16.40	6.40
17.44	6.38
18.49	6.36
19.62	6.40
20.75	6.42
22.12	6.26
23.34	6.24
24.57	6.26
25.62	6.25
27.32	6.29
28.59	6.34
29.91	6.34
30.98	6.24
32.47	6.21
33.90	6.19
34.98	6.18
36.41	6.19
37.50	6.15
38.67	6.11
39.97	6.22
41.24	6.20
42.56	6.21
43.59	6.18
44.87	6.13
46.19	6.08
47.33	6.02
48.67	6.15
50.00	6.11

Dwarsprofiel dijkpalen
Datum: 26/10/2023

Legenda

- Aanbrengen klei C2
- Aanbrengen klei C3
- Aanbrengen kernmateriaal
- Aanbrengen teelaarde
- Aanbrengen verharding
- Aanbrengen wegfundering
- Aanbrengen zand
- Aanbrengen bermverharding
- Verwijderen teelaarde
- Verwijderen grond
- Aanbrengen stabiliteitsscherm
- Aanbrengen stabiliteits-/pipingscherm
- Aanbrengen pipingscherm
- Aanbrengen grofzandbarriere

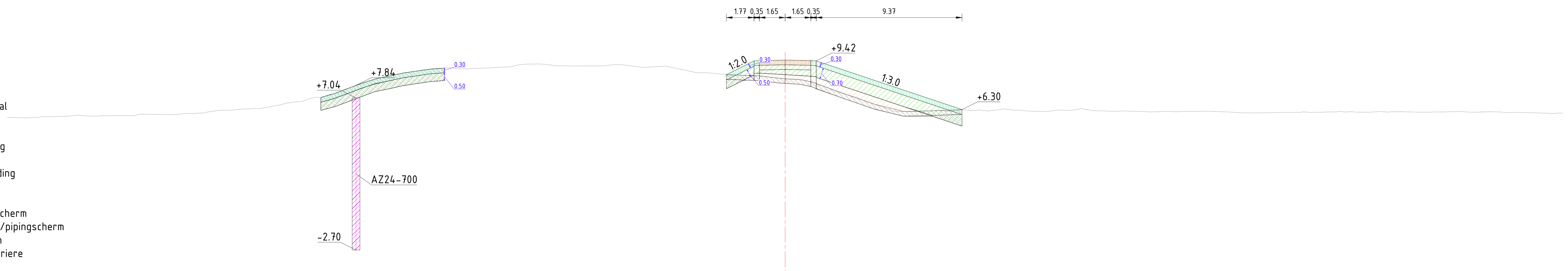

Dwarsprofiel A645
Schaal 1:200

Afstand nieuwe situatie	Hoogte nieuwe situatie
-29.85	7.08
-28.96	7.33
-27.20	7.98
-25.43	8.45
-23.67	8.77
-21.91	8.96
-3.77	8.53
-1.65	9.44
0.00	9.47
1.65	9.44
11.37	6.30

Afstand bestaande situatie	Hoogte bestaande situatie
-50.00	5.80
-49.56	5.80
-48.22	5.81
-47.19	5.85
-46.07	5.88
-44.91	5.90
-43.86	5.91
-42.50	5.91
-41.47	6.01
-40.25	5.99
-39.22	5.99
-37.96	6.05
-36.86	6.16
-35.86	6.26
-34.72	6.34
-33.67	6.38
-32.50	6.58
-31.43	6.80
-30.31	7.06
-29.30	7.26
-28.30	7.60
-27.29	7.97
-26.28	8.29
-24.80	8.59
-23.58	8.79
-22.44	8.93
-21.27	8.94
-20.23	8.92
-18.62	8.99
-17.61	9.05
-16.49	9.22
-15.29	9.20
-14.27	9.11
-13.06	9.10
-11.68	9.10
-10.68	9.19
-9.16	9.01
-8.16	9.06
-6.85	8.91
-5.82	8.69
-4.68	8.64
-3.21	8.53
-2.09	8.47
-1.08	8.39
0.00	8.27
1.10	8.20
2.20	7.87
3.42	7.42
4.49	7.10
5.80	6.62
6.83	6.23
7.90	6.16
9.72	6.23
10.75	6.20
11.98	6.23
12.99	6.20
14.03	6.34
15.17	6.25
16.53	6.19
17.54	6.27
18.78	6.32
19.79	6.23
21.21	6.19
22.26	6.19
23.38	6.15
24.40	6.19
25.48	6.17
26.58	6.18
28.23	6.16
29.84	6.09
31.23	6.10
32.30	6.11
33.34	6.15
34.54	6.13
35.68	6.18
36.83	6.13
38.05	6.16
39.38	6.16
40.59	6.14
41.86	6.15
43.21	6.17
44.46	6.14
45.63	6.15
47.05	6.12
48.44	6.09
49.53	6.06
50.00	6.07

Dwarsprofiel dijkpalen
Datum: 26/10/2023