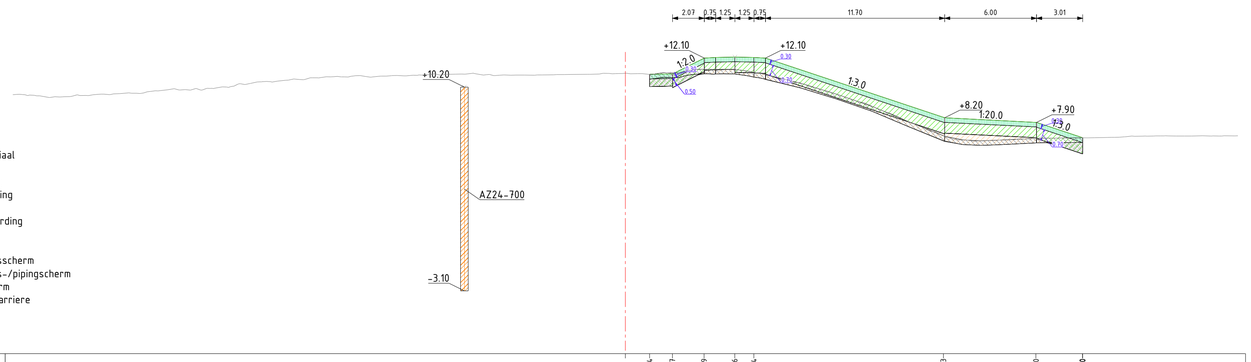

Legenda

- Aanbrengen klei C2
- Aanbrengen klei C3
- Aanbrengen kernmateriaal
- Aanbrengen teelaarde
- Aanbrengen verharding
- Aanbrengen wegfundering
- Aanbrengen zand
- Aanbrengen bermverharding
- Verwijderen teelaarde
- Verwijderen grond
- Aanbrengen stabiliteitsscherm
- Aanbrengen stabiliteits-/pipingscherm
- Aanbrengen pipingscherm
- Aanbrengen grofzandbarriere

Dwarsprofiel A382
Schaal 1:200

| | | |

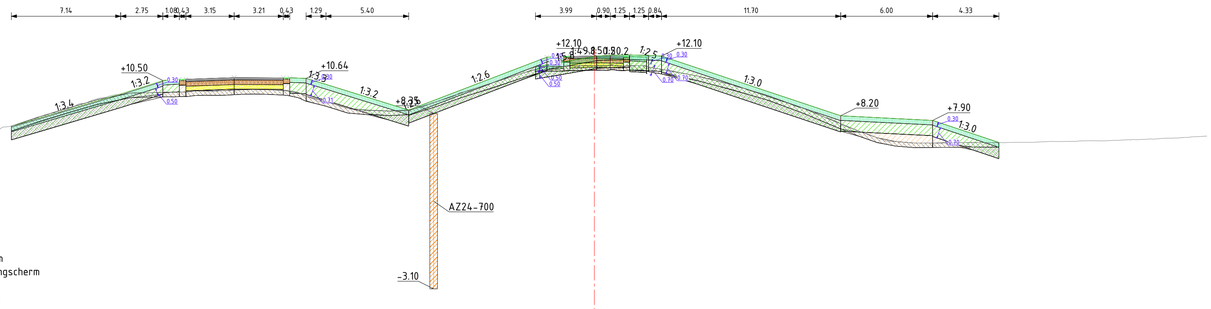

Legenda

- Aanbrengen klei C2
- Aanbrengen klei C3
- Aanbrengen kernmateriaal
- Aanbrengen teelaarde
- Aanbrengen verharding
- Aanbrengen wegfundering
- Aanbrengen zand
- Aanbrengen bermverharding
- Verwijderen teelaarde
- Verwijderen grond
- Aanbrengen stabiliteitsscherm
- Aanbrengen stabiliteits-/pipingscherm
- Aanbrengen pipingscherm
- Aanbrengen grofzandbarriere

Dwarsprofiel A383
Schaal 1:200

| | | |

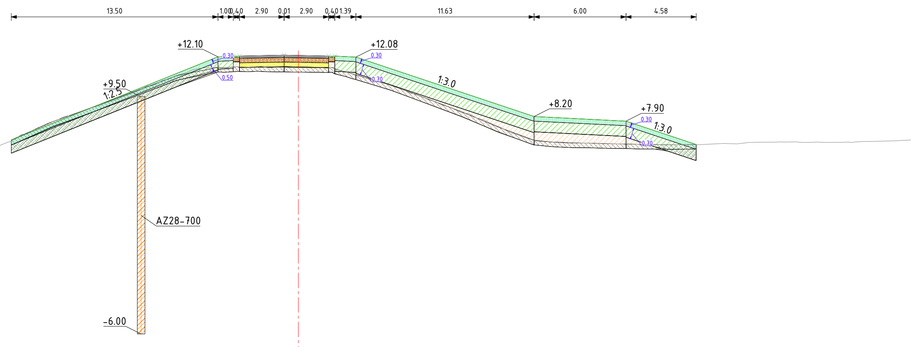

Legenda

- Aanbrengen klei C2
- Aanbrengen klei C3
- Aanbrengen kernmateriaal
- Aanbrengen teelaarde
- Aanbrengen verharding
- Aanbrengen wegfundering
- Aanbrengen zand
- Aanbrengen bermverharding
- Verwijderen teelaarde
- Verwijderen grond
- Aanbrengen stabiliteitsscherm
- Aanbrengen stabiliteits-/pipingscherm
- Aanbrengen pipingscherm
- Aanbrengen grofzandbarriere

Dwarsprofiel A384
Schaal 1:200

| | | |

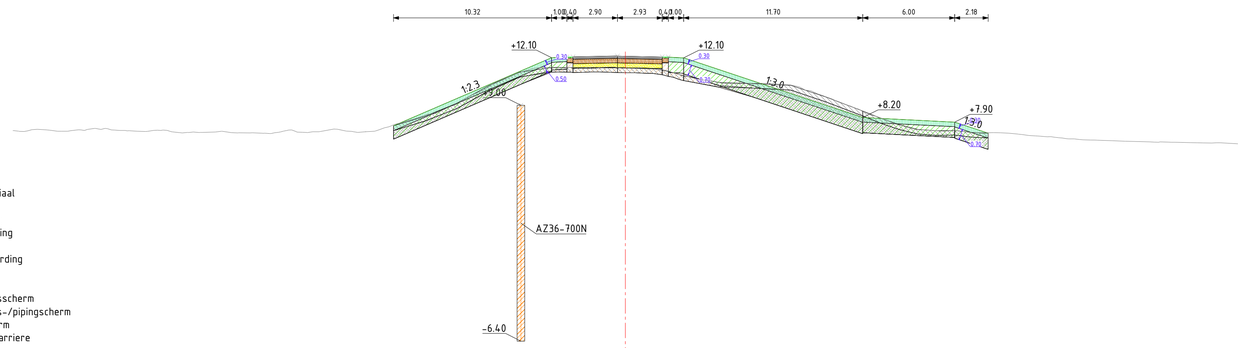

Legenda

- Aanbrengen klei C2
- Aanbrengen klei C3
- Aanbrengen kernmateriaal
- Aanbrengen teelaarde
- Aanbrengen verharding
- Aanbrengen wegfundering
- Aanbrengen zand
- Aanbrengen bermverharding
- Verwijderen teelaarde
- Verwijderen grond
- Aanbrengen stabiliteitsscherm
- Aanbrengen stabiliteits-/pipingscherm
- Aanbrengen pipingscherm
- Aanbrengen grofzandbarriere

Dwarsprofiel A385
Schaal 1:200

| | | |

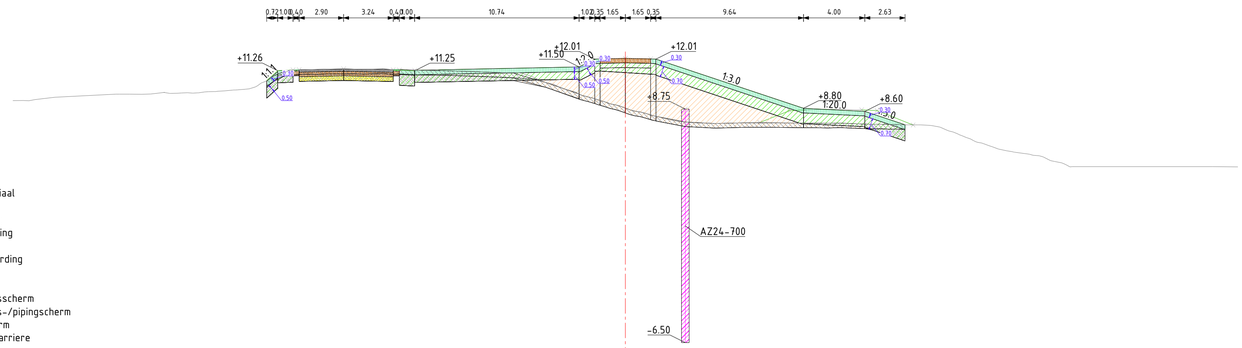

Legenda

- Aanbrengen klei C2
- Aanbrengen klei C3
- Aanbrengen kernmateriaal
- Aanbrengen teelaarde
- Aanbrengen verharding
- Aanbrengen wegfundering
- Aanbrengen zand
- Aanbrengen bermverharding
- Verwijderen teelaarde
- Verwijderen grond
- Aanbrengen stabiliteitsscherm
- Aanbrengen stabiliteits-/pipingscherm
- Aanbrengen pipingscherm
- Aanbrengen grofzandbarriere

Dwarsprofiel A386
Schaal 1:200

| | | |

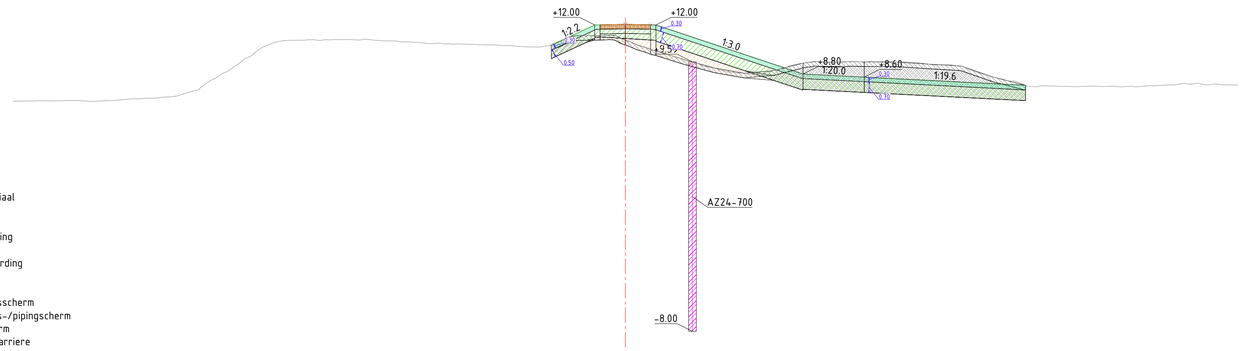

Legenda

- Aanbrengen klei C2
- Aanbrengen klei C3
- Aanbrengen kernmateriaal
- Aanbrengen teelaarde
- Aanbrengen verharding
- Aanbrengen wegfundering
- Aanbrengen zand
- Aanbrengen bermverharding
- Verwijderen teelaarde
- Verwijderen grond
- Aanbrengen stabiliteitsscherm
- Aanbrengen stabiliteits-/pipingscherm
- Aanbrengen pipingscherm
- Aanbrengen grofzandbarriere

Dwarsprofiel A387
Schaal 1:200

| | | |

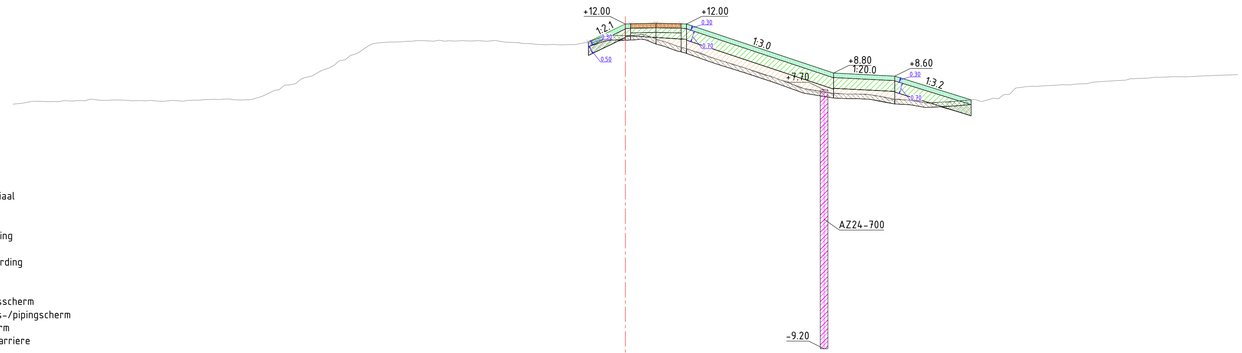

Legenda

- Aanbrengen klei C2
- Aanbrengen klei C3
- Aanbrengen kernmateriaal
- Aanbrengen teelaarde
- Aanbrengen verharding
- Aanbrengen wegfundering
- Aanbrengen zand
- Aanbrengen bermverharding
- Verwijderen teelaarde
- Verwijderen grond
- Aanbrengen stabiliteitsscherm
- Aanbrengen stabiliteits-/pipingscherm
- Aanbrengen pipingscherm
- Aanbrengen grofzandbarriere

Dwarsprofiel A388
Schaal 1:200

| | | |

Legenda

- Aanbrengen klei C2
- Aanbrengen klei C3
- Aanbrengen kernmateriaal
- Aanbrengen teelaarde
- Aanbrengen verharding
- Aanbrengen wegfundering
- Aanbrengen zand
- Aanbrengen bermverharding
- Verwijderen teelaarde
- Verwijderen grond
- Aanbrengen stabiliteitsscherm
- Aanbrengen stabiliteits-/pipingscherm
- Aanbrengen pipingscherm
- Aanbrengen grofzandbarriere

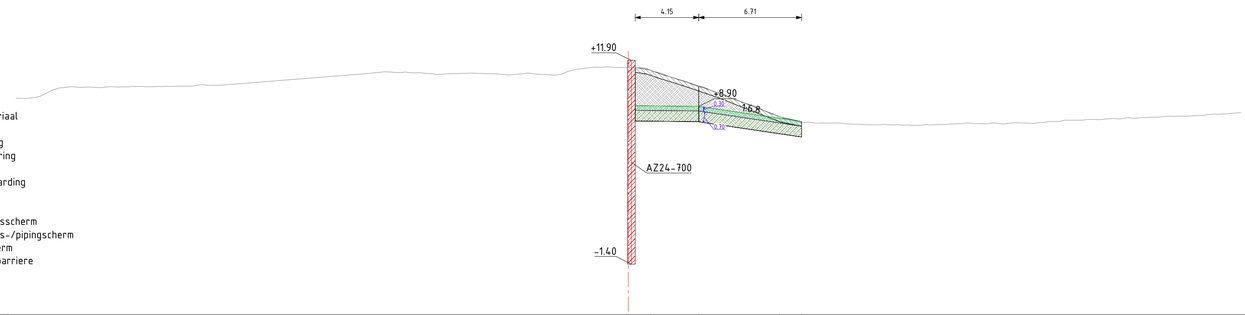

Dwarsprofiel A389
Schaal 1:200

| | | |

Legenda

- Aanbrengen klei C2
- Aanbrengen klei C3
- Aanbrengen kernmateriaal
- Aanbrengen teelaarde
- Aanbrengen verharding
- Aanbrengen wegfundering
- Aanbrengen zand
- Aanbrengen bermverharding
- Verwijderen teelaarde
- Verwijderen grond
- Aanbrengen stabiliteitsscherm
- Aanbrengen stabiliteits-/pipingscherm
- Aanbrengen pipingscherm
- Aanbrengen grofzandbarriere

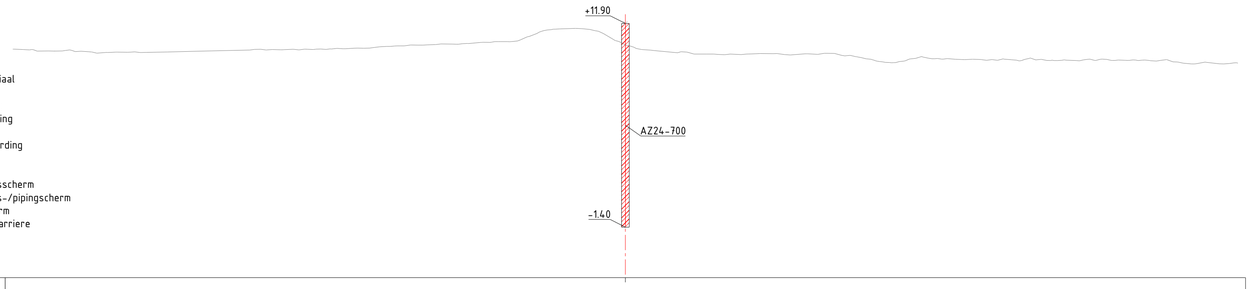

Dwarsprofiel A390
Schaal 1:200

| | | |

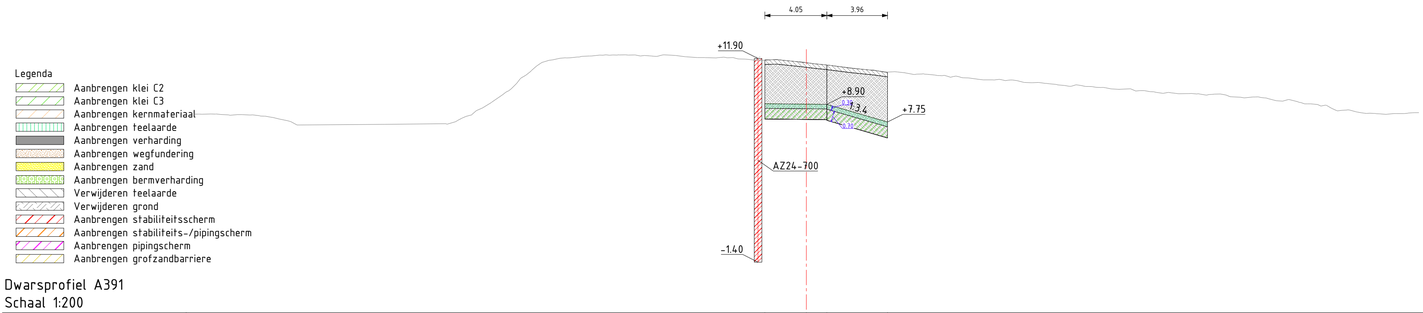

Legenda

- Aanbrengen klei C2
- Aanbrengen klei C3
- Aanbrengen kernmateriaal
- Aanbrengen teelaarde
- Aanbrengen verharding
- Aanbrengen wegfundering
- Aanbrengen zand
- Aanbrengen bermverharding
- Verwijderen teelaarde
- Verwijderen grond
- Aanbrengen stabiliteitsscherm
- Aanbrengen stabiliteits-/pipingscherm
- Aanbrengen pipingscherm
- Aanbrengen grofzandbarriere

Dwarsprofiel A391
Schaal 1:200

| | | |

Legenda

- Aanbrengen klei C2
- Aanbrengen klei C3
- Aanbrengen kernmateriaal
- Aanbrengen teelaarde
- Aanbrengen verharding
- Aanbrengen wegfundering
- Aanbrengen zand
- Aanbrengen bermverharding
- Verwijderen teelaarde
- Verwijderen grond
- Aanbrengen stabiliteitsscherm
- Aanbrengen stabiliteits-/pipingscherm
- Aanbrengen pipingscherm
- Aanbrengen grofzandbarriere

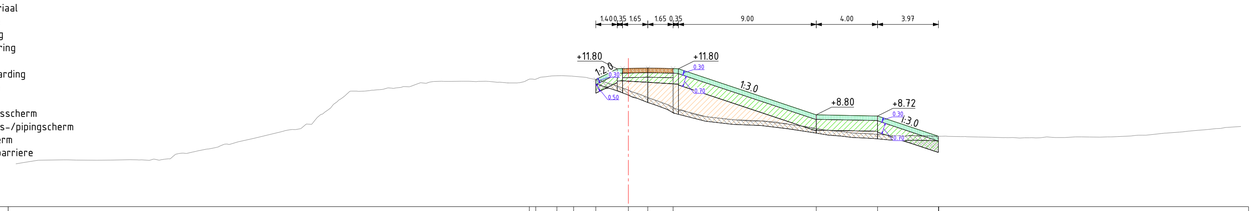

Dwarsprofiel A392
Schaal 1:200

| | | |