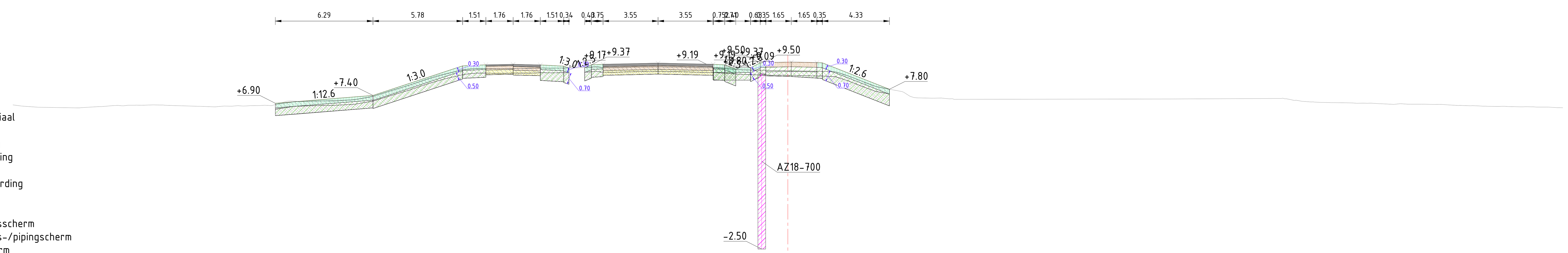

Legenda

- Aanbrengen klei C2
- Aanbrengen klei C3
- Aanbrengen kernmateriaal
- Aanbrengen teelaarde
- Aanbrengen verharding
- Aanbrengen wegfundering
- Aanbrengen zand
- Aanbrengen bermverharding
- Verwijderen teelaarde
- Verwijderen grond
- Aanbrengen stabiliteitsscherm
- Aanbrengen stabiliteits-/pipingscherm
- Aanbrengen pipingscherm
- Aanbrengen grofzandbarriere

Dwarsprofiel A619
Schaal 1:200

Hoogte nieuwe situatie	6.90 7.29 7.40 8.76 9.31 9.38 9.37 9.33 9.17 9.20 9.41 9.48 9.36 9.20 9.52 9.55 9.52 7.86 7.80
Afstand nieuwe situatie	-33.06 -27.86 -26.77 -22.63 -20.98 -19.48 -18.15 -15.32 -14.12 -13.10 -11.92 -8.37 -4.04 -2.38 -1.38 0.00 1.87 6.42 6.56
Hoogte bestaande situatie	6.80 6.72 6.64 6.62 6.69 6.73 6.77 6.77 6.73 6.70 6.67 6.71 6.73 6.77 6.93 7.03 7.05 7.04 7.21 7.52 8.13 8.51 8.80 9.05 9.13 9.13 9.14 9.15 9.16 9.21 9.19 9.23 9.26 9.22 9.20 9.15 9.08 9.04 9.00 8.99 8.98 8.96 8.76 8.34 7.96 7.75 7.36 7.23 7.18 7.18 7.21 7.02 6.96 6.92 6.89 6.86 6.87 6.84 6.82 6.75 6.72 6.69 6.67 6.65 6.62 6.60
Afstand bestaande situatie	-50.00 -49.44 -48.37 -45.56 -44.26 -42.85 -41.68 -40.17 -39.11 -38.02 -36.99 -35.97 -34.89 -33.75 -32.66 -31.53 -30.18 -28.96 -27.42 -26.20 -24.23 -23.17 -22.06 -21.05 -19.82 -18.50 -17.26 -16.10 -15.04 -12.98 -11.73 -10.16 -8.42 -7.17 -5.98 -4.29 -3.20 -2.12 -1.11 0.00 1.27 2.45 3.64 4.74 5.76 6.83 7.86 9.25 10.42 24.99 31.85 33.19 34.38 36.39 37.40 38.40 39.51 40.85 42.02 43.25 44.59 45.87 47.35 48.51 49.64 50.00

Dwarsprofiel dijkpalen
Datum: 09/10/2023

Legenda

- Aanbrengen klei C2
- Aanbrengen klei C3
- Aanbrengen kernmateriaal
- Aanbrengen teelaarde
- Aanbrengen verharding
- Aanbrengen wegfundering
- Aanbrengen zand
- Aanbrengen bermverharding
- Verwijderen teelaarde
- Verwijderen grond
- Aanbrengen stabiliteitsscherm
- Aanbrengen stabiliteits-/pipingscherm
- Aanbrengen pipingscherm
- Aanbrengen grofzandbarriere

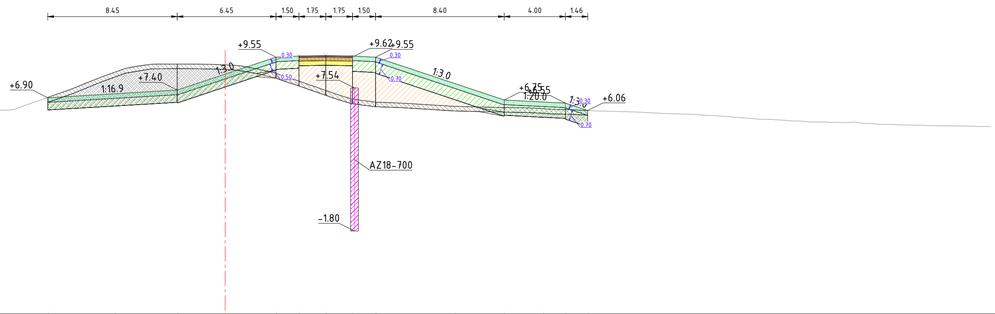

Dwarsprofiel A620
Schaal 1:200

Hoogte nieuwe situatie	6.90 7.16 7.40 8.43 9.55 9.63 9.66 9.63 9.55 7.83 6.75 6.62 6.55 6.06
Afstand nieuwe situatie	-11.53 -7.18 -3.09 0.00 3.36 4.86 6.61 8.35 9.85 15.01 18.25 20.79 22.24 23.71
Hoogte bestaande situatie	5.53 5.55 5.56 5.54 5.52 5.52 5.48 5.46 5.46 5.51 5.52 5.51 5.53 5.57 5.65 5.57 5.35 5.00 5.61 5.70 5.95 6.01 5.93 5.98 6.05 6.08 6.16 6.65 7.24 7.82 8.31 8.74 9.00 9.11 9.10 9.09 9.04 8.97 8.64 8.29 7.82 7.37 6.83 6.68 6.57 6.49 6.37 6.30 6.27 6.24 6.18 6.13 6.07 6.03 5.96 5.87 5.82 5.74 5.62 5.52 5.48 5.39 5.32 5.31 5.29 5.26 5.20 5.13 5.09 5.07 5.05 5.02 5.03
Afstand bestaande situatie	-50.00 -48.86 -47.05 -45.73 -44.62 -43.60 -42.21 -40.64 -39.30 -37.80 -35.98 -34.64 -33.15 -30.79 -29.78 -28.38 -25.71 -23.93 -22.76 -21.70 -20.68 -19.57 -18.28 -17.26 -15.96 -14.87 -13.73 -12.33 -10.66 -9.19 -7.92 -6.73 -5.62 -4.22 -2.50 -1.27 0.00 1.26 2.80 3.86 5.29 6.59 8.27 9.35 11.03 12.51 14.41 16.35 17.99 19.59 20.78 22.20 23.45 24.48 26.93 28.72 30.44 31.56 33.45 34.63 35.75 36.89 38.09 39.31 40.32 41.37 42.39 43.95 45.67 46.92 48.36 49.62 50.00

Dwarsprofiel dijkpalen
Datum: 09/10/2023

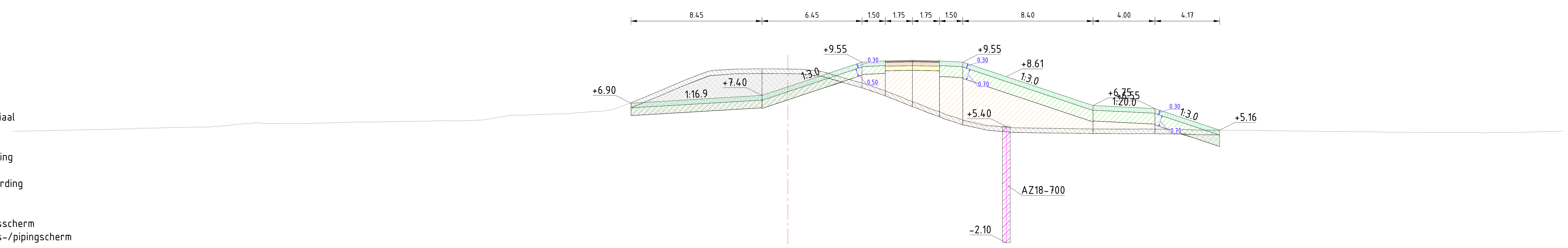

Legenda

- Aanbrengen klei C2
- Aanbrengen klei C3
- Aanbrengen kernmateriaal
- Aanbrengen teelaarde
- Aanbrengen verharding
- Aanbrengen wegfundering
- Aanbrengen zand
- Aanbrengen bermverharding
- Verwijderen teelaarde
- Verwijderen grond
- Aanbrengen stabiliteitsscherm
- Aanbrengen stabiliteits-/pipingscherm
- Aanbrengen pipingscherm
- Aanbrengen grofzandbarriere

Dwarsprofiel A621
Schaal 1:200

Afstand nieuwe situatie	Hoogte nieuwe situatie
-10.12	6.90
-1.67	7.40
0.00	7.96
4.78	9.55
6.28	9.62
8.03	9.66
9.78	9.62
11.28	9.55
19.68	6.75
23.68	6.55
27.86	5.16

Afstand bestaande situatie	Hoogte bestaande situatie
-50.00	5.08
-49.02	5.10
-47.88	5.13
-46.38	5.16
-45.26	5.19
-43.96	5.21
-42.64	5.24
-41.49	5.29
-40.32	5.31
-39.04	5.34
-37.99	5.36
-36.80	5.41
-35.59	5.54
-34.28	5.64
-33.09	5.59
-31.95	5.58
-30.90	5.60
-29.14	5.65
-27.76	5.68
-26.76	5.69
-24.84	5.73
-23.38	5.74
-22.20	5.77
-21.03	5.76
-19.70	5.81
-18.48	6.02
-17.10	6.13
-15.60	6.19
-14.52	6.21
-12.93	6.33
-11.77	6.40
-10.70	6.71
-9.61	7.14
-8.56	7.57
-7.40	8.06
-6.35	8.51
-5.35	8.91
-4.04	9.08
-2.85	9.09
-1.29	9.12
0.00	9.10
1.01	9.09
2.09	8.97
3.22	8.66
4.32	8.33
5.37	8.02
6.84	7.48
7.94	7.03
9.05	6.60
10.11	6.21
11.51	5.74
12.64	5.44
13.78	5.35
15.64	5.29
16.75	5.28
17.88	5.27
19.39	5.24
20.50	5.24
21.77	5.24
22.96	5.23
24.15	5.22
25.27	5.21
26.27	5.17
28.02	5.16
29.12	5.15
30.18	5.14
31.47	5.11
33.01	5.10
34.08	5.09
35.72	5.07
36.79	5.06
37.88	5.05
39.06	5.03
40.37	5.01
41.79	5.00
43.12	5.01
44.22	5.01
45.36	5.00
46.64	5.00
47.90	5.04
49.01	5.07
50.00	5.09

Dwarsprofiel dijkpalen
Datum: 09/10/2023

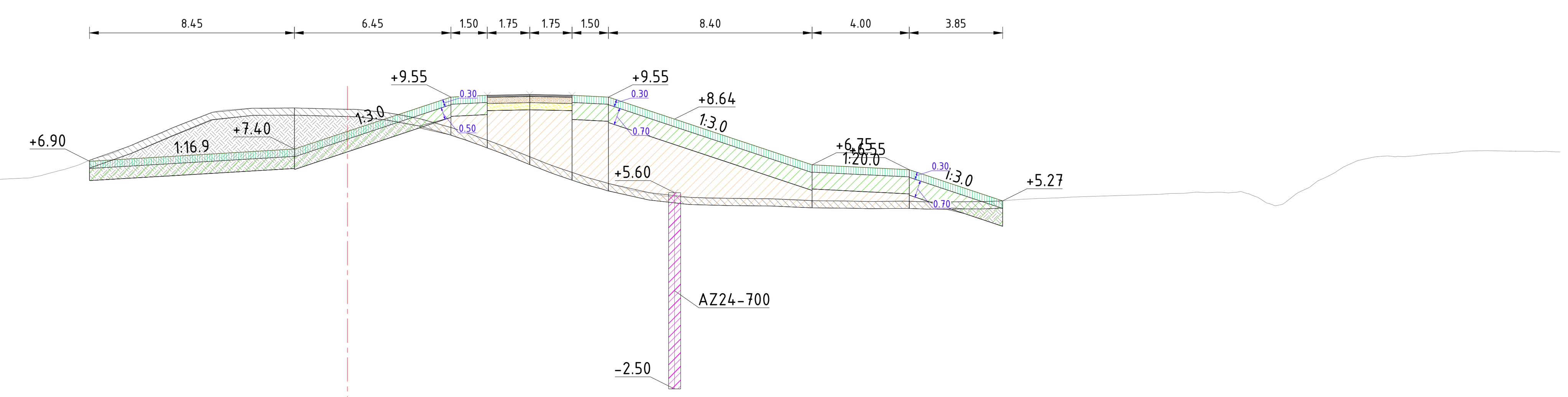

Legenda

- Aanbrengen klei C2
- Aanbrengen klei C3
- Aanbrengen kernmateriaal
- Aanbrengen teelaarde
- Aanbrengen verharding
- Aanbrengen wegfundering
- Aanbrengen zand
- Aanbrengen bermverharding
- Verwijderen teelaarde
- Verwijderen grond
- Aanbrengen stabiliteitsscherm
- Aanbrengen stabiliteits-/pipingscherm
- Aanbrengen pipingscherm
- Aanbrengen grofzandbarriere

Dwarsprofiel A622
Schaal 1:200

Hoogte nieuwe situatie	6.90 7.40 8.13 9.55 9.62 9.66 9.62 9.55 6.75 6.55 5.27
Afstand nieuwe situatie	-10.63 -2.18 0.00 4.27 5.77 7.52 9.27 10.77 19.17 23.17 27.02
Hoogte bestaande situatie	5.45 5.44 5.56 5.56 5.60 5.67 5.76 5.87 6.01 6.06 6.08 6.05 6.03 6.04 6.07 6.08 6.19 6.17 6.09 6.09 6.07 6.07 6.04 6.03 5.99 5.90 5.93 5.98 6.18 6.30 6.56 6.95 7.28 7.76 8.26 8.70 9.01 9.09 9.09 9.08 9.04 8.97 8.81 8.57 8.26 7.88 7.50 7.08 6.64 6.22 5.86 5.64 5.43 5.40 5.37 5.35 5.31 5.26 5.25 5.24 5.23 5.22 5.23 5.31 5.37 5.42 5.48 5.53 5.57 5.62 5.56 5.06 5.67 6.25 6.90 7.11 7.11 7.23 7.32 7.31 7.31 7.28
Afstand bestaande situatie	-50.00 -49.99 -48.86 -47.45 -46.24 -44.97 -43.65 -42.02 -40.15 -39.05 -37.78 -36.50 -34.98 -33.67 -30.78 -28.68 -27.64 -26.49 -25.44 -24.11 -23.04 -21.98 -20.89 -19.85 -18.70 -17.68 -16.64 -15.57 -13.91 -12.68 -11.68 -10.62 -9.55 -8.46 -7.24 -6.14 -5.05 -3.86 -2.47 -1.29 0.00 1.12 2.29 3.33 4.39 5.47 6.50 7.53 8.64 9.92 11.22 12.26 13.43 14.44 15.54 17.35 18.68 20.01 21.03 22.10 23.49 24.68 25.99 27.60 28.80 29.92 31.82 33.47 34.49 35.87 37.10 38.25 39.34 40.38 41.59 42.70 43.93 45.10 46.11 48.16 49.39 50.00

Dwarsprofiel dijkpalen
Datum: 09/10/2023

Legenda

- Aanbrengen klei C2
- Aanbrengen klei C3
- Aanbrengen kernmateriaal
- Aanbrengen teelaarde
- Aanbrengen verharding
- Aanbrengen wegfundering
- Aanbrengen zand
- Aanbrengen bermverharding
- Verwijderen teelaarde
- Verwijderen grond
- Aanbrengen stabiliteitsscherm
- Aanbrengen stabiliteits-/pipingscherm
- Aanbrengen pipingscherm
- Aanbrengen grofzandbarriere

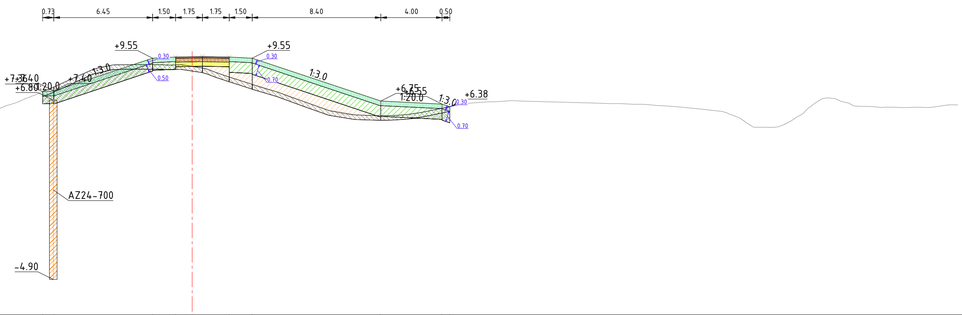

Dwarsprofiel A623
Schaal 1:200

Hoogte nieuwe situatie	7.36 7.60 9.55 9.63 9.65 9.63 9.55 6.76 6.55 6.38
Afstand nieuwe situatie	-9.76 -9.03 -2.58 -1.08 0.00 2.41 3.91 12.28 16.28 16.93
Hoogte bestaande situatie	5.31 5.27 5.30 5.32 5.31 5.30 5.28 5.26 5.26 5.24 5.22 5.20 5.17 5.16 5.16 5.17 5.16 4.98 4.73 4.74 5.21 5.28 5.34 5.41 5.43 5.46 5.54 5.59 5.74 5.86 6.11 6.51 7.03 7.51 8.13 8.59 9.02 9.12 9.13 9.13 9.11 9.01 8.80 8.42 8.09 7.72 7.43 7.04 6.54 6.14 5.88 5.82 5.79 5.84 6.01 6.29 6.53 6.67 6.73 6.75 6.70 6.68 6.63 6.61 6.58 6.54 6.47 6.40 6.30 6.14 5.92 5.40 5.04 5.51 6.30 6.94 6.73 6.41 6.35 6.34 6.34 6.33 6.51 6.50
Afstand bestaande situatie	-50.00 -49.01 -48.00 -46.91 -45.82 -44.79 -42.92 -41.92 -40.68 -39.67 -38.65 -37.14 -35.89 -34.75 -33.71 -32.44 -31.30 -30.17 -29.15 -26.92 -25.74 -24.51 -23.31 -21.72 -20.55 -18.95 -17.50 -16.44 -15.42 -14.40 -13.10 -11.90 -10.57 -9.38 -8.01 -6.95 -5.75 -4.73 -3.54 -2.41 -1.02 0.00 1.08 2.13 3.14 4.23 5.25 6.33 7.37 8.91 10.08 11.21 12.38 13.81 15.06 16.39 17.50 18.94 20.30 21.63 23.06 24.23 25.58 26.59 27.84 29.16 30.28 31.30 32.41 33.95 35.03 36.10 37.97 39.20 40.24 41.36 42.36 43.54 44.81 45.92 47.05 48.23 49.46 50.00

Dwarsprofiel dijkpalen
Datum: 09/10/2023

Legenda

- Aanbrengen klei C2
- Aanbrengen klei C3
- Aanbrengen kernmateriaal
- Aanbrengen teelaarde
- Aanbrengen verharding
- Aanbrengen wegfundering
- Aanbrengen zand
- Aanbrengen bermverharding
- Verwijderen teelaarde
- Verwijderen grond
- Aanbrengen stabiliteitsscherm
- Aanbrengen stabiliteits-/pipingscherm
- Aanbrengen pipingscherm
- Aanbrengen grofzandbarriere

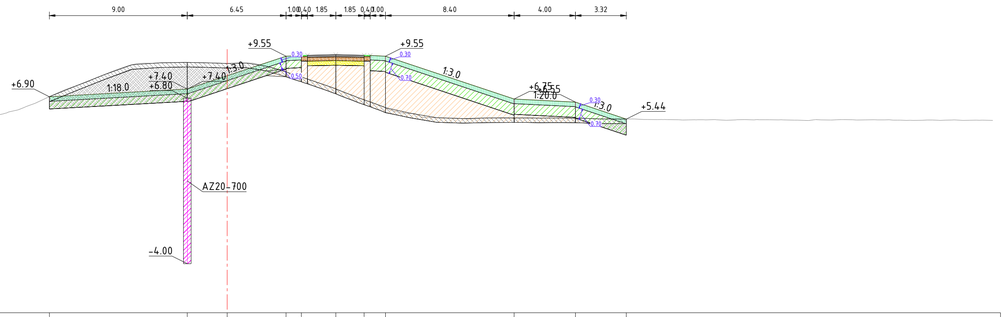

Dwarsprofiel A624
Schaal 1:200

Hoogte nieuwe situatie	6.90 7.40 8.27 9.55 9.60 9.64 9.61 9.55 6.75 6.55 5.44
Afstand nieuwe situatie	-11.61 -2.61 0.00 3.84 4.84 7.09 8.94 10.34 18.74 22.74 26.07
Hoogte bestaande situatie	6.48 6.46 4.46 4.47 4.48 4.50 4.51 4.53 4.56 4.56 4.52 4.55 4.63 4.68 4.75 4.80 4.83 4.94 5.01 5.09 5.21 5.28 5.35 5.45 5.52 5.53 5.55 5.59 5.71 6.04 6.48 7.30 7.68 8.17 8.60 8.95 9.10 9.12 9.15 9.12 9.08 9.09 8.81 8.35 7.94 7.44 6.96 6.57 6.01 5.81 5.54 5.52 5.45 5.51 5.52 5.52 5.51 5.49 5.45 5.44 5.45 5.44 5.39 5.39 5.40 5.40 5.39 5.39 5.39 5.37 5.39 5.38 5.39 5.40 5.39 5.36 5.36 5.36 5.39 5.36 5.36
Afstand bestaande situatie	-50.00 -49.91 -48.50 -47.39 -46.33 -44.90 -43.76 -42.75 -41.38 -39.40 -38.26 -36.89 -35.87 -34.32 -33.16 -32.05 -30.95 -29.68 -28.49 -27.48 -26.31 -25.09 -24.04 -22.96 -21.53 -19.67 -18.50 -17.46 -16.04 -14.96 -13.66 -12.54 -10.71 -9.67 -8.46 -7.39 -6.38 -5.37 -4.14 -2.88 -1.82 0.00 1.50 2.90 4.34 5.57 7.04 8.28 9.32 10.72 11.74 12.75 14.24 15.76 17.18 18.20 19.99 22.33 23.38 24.42 25.50 26.59 28.09 29.51 30.54 31.88 33.24 34.40 36.02 37.04 38.34 39.37 40.84 42.19 43.23 44.35 45.40 46.45 47.47 48.48 50.00

Dwarsprofiel dijkpalen
Datum: 09/10/2023

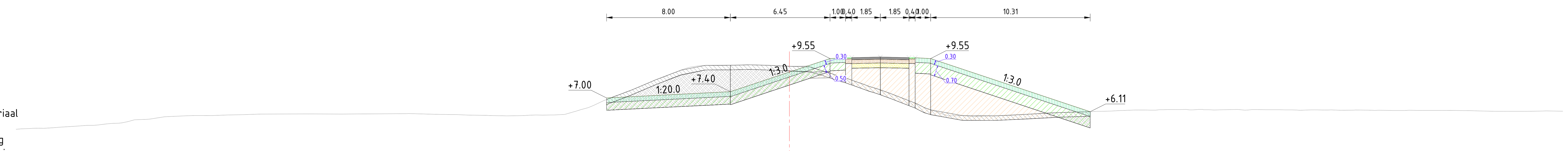

Legenda

- Aanbrengen klei C2
- Aanbrengen klei C3
- Aanbrengen kernmateriaal
- Aanbrengen teelaarde
- Aanbrengen verharding
- Aanbrengen wegfundering
- Aanbrengen zand
- Aanbrengen bermverharding
- Verwijderen teelaarde
- Verwijderen grond
- Aanbrengen stabiliteitsscherm
- Aanbrengen stabiliteits-/pipingscherm
- Aanbrengen pipingscherm
- Aanbrengen grofzandbarriere

Dwarsprofiel A625
Schaal 1:200

Afstand nieuwe situatie	Hoogte nieuwe situatie
-11.82	7.00
-3.82	7.40
0.00	8.67
2.63	9.55
3.63	9.60
5.88	9.64
7.73	9.61
9.13	9.55
19.44	6.11

Afstand bestaande situatie	Hoogte bestaande situatie
-50.00	4.98
-49.68	5.00
-48.57	5.04
-47.24	5.10
-45.79	5.19
-44.67	5.25
-43.36	5.36
-42.34	5.58
-41.16	5.66
-39.52	5.82
-38.46	5.86
-37.22	5.86
-35.40	5.92
-34.16	5.96
-31.02	5.96
-28.94	5.95
-27.73	5.96
-24.64	5.99
-23.48	5.96
-21.88	5.92
-20.74	5.89
-19.45	5.87
-18.29	5.83
-16.38	5.89
-15.23	5.90
-13.77	6.15
-12.64	6.53
-11.08	7.19
-9.98	7.61
-8.71	8.15
-7.45	8.63
-6.44	8.99
-5.32	9.10
-4.27	9.09
-3.19	9.13
-2.04	9.13
0.00	9.05
1.16	9.08
2.16	8.72
3.18	8.40
4.39	8.02
5.70	7.59
6.82	7.18
8.23	6.62
9.24	6.19
10.26	5.84
11.34	5.85
12.37	5.82
13.53	5.84
15.15	5.93
16.25	6.00
17.53	6.05
18.60	6.09
19.87	6.14
21.40	6.18
22.55	6.22
23.68	6.21
24.86	6.24
25.87	6.23
27.14	6.24
28.99	6.25
30.27	6.24
31.60	6.23
32.74	6.22
33.81	6.23
34.85	6.22
36.52	6.21
37.85	6.19
38.86	6.19
40.06	6.20
42.14	6.20
44.00	6.18
45.62	6.14
47.52	6.13
48.68	6.15
49.87	6.14
50.00	6.15

Dwarsprofiel dijkpalen

Datum: 09/10/2023

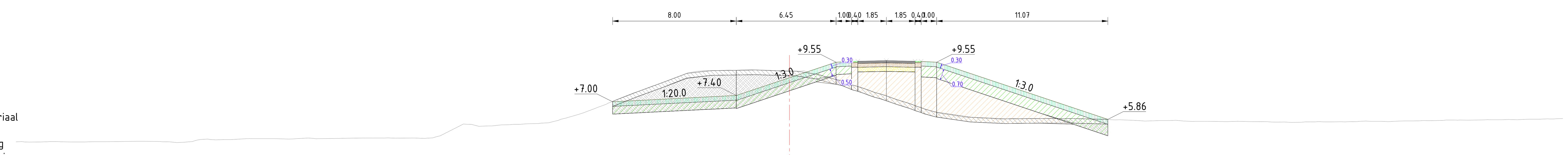

Legenda

- Aanbrengen klei C2
- Aanbrengen klei C3
- Aanbrengen kernmateriaal
- Aanbrengen teelaarde
- Aanbrengen verharding
- Aanbrengen wegfundering
- Aanbrengen zand
- Aanbrengen bermverharding
- Verwijderen teelaarde
- Verwijderen grond
- Aanbrengen stabiliteitsscherm
- Aanbrengen stabiliteits-/pipingscherm
- Aanbrengen pipingscherm
- Aanbrengen grofzandbarriere

Dwarsprofiel A626
Schaal 1:200

Hoogte nieuwe situatie	7.00	7.12	7.40	8.04	8.54	9.55	9.60	9.64	9.61	9.55	8.45	5.87
Afstand nieuwe situatie	-11.43	-9.06	-3.43	-1.52	0.00	3.02	4.02	6.27	8.12	9.52	12.81	20.55

Hoogte bestaande situatie	4.42	4.40	4.42	4.41	4.41	4.42	4.44	4.45	4.43	4.38	4.56	4.54	4.57	4.62	4.62	4.63	4.62	4.64	4.66	4.65	4.66	4.75	5.23
Afstand bestaande situatie	-50.00	-49.11	-47.93	-46.93	-45.59	-44.31	-43.03	-41.64	-40.59	-39.45	-38.11	-37.09	-35.95	-34.84	-33.24	-31.56	-30.49	-28.83	-26.95	-25.47	-24.22	-22.81	-21.72

Hoogte bestaande situatie	5.48	5.44	5.51	5.58	5.64	5.95	6.36	6.75	7.18	7.65	8.05	8.43	8.96	9.01	9.02	9.05	9.02	8.96	8.91	8.57	8.35	7.98
Afstand bestaande situatie	-20.33	-19.23	-18.13	-17.05	-15.57	-14.45	-13.12	-12.06	-11.06	-9.80	-8.69	-7.66	-6.05	-4.80	-3.50	-2.30	-1.22	0.00	1.15	2.40	3.41	4.43

Hoogte bestaande situatie	7.60	7.31	6.93	6.50	6.21	6.01	5.95	5.89	5.93	5.92	5.92	5.92	5.90	5.87	5.84	5.78	5.79	5.80	5.72	5.73	5.74
Afstand bestaande situatie	5.46	6.46	7.63	8.83	9.97	11.18	12.29	13.41	14.45	15.60	16.74	18.06	19.06	20.10	21.35	22.67	23.88	24.98	26.05	27.63	28.97

Hoogte bestaande situatie	5.71	5.69	5.68	5.72	5.71	5.72	5.74	5.76	5.77	5.80	5.82	5.83	5.84	5.87	5.88	5.91
Afstand bestaande situatie	30.93	31.99	33.08	34.23	35.66	36.70	38.21	39.42	40.75	42.25	43.28	44.88	46.03	47.54	48.63	50.00

Dwarsprofiel dijkpalen
Datum: 09/10/2023

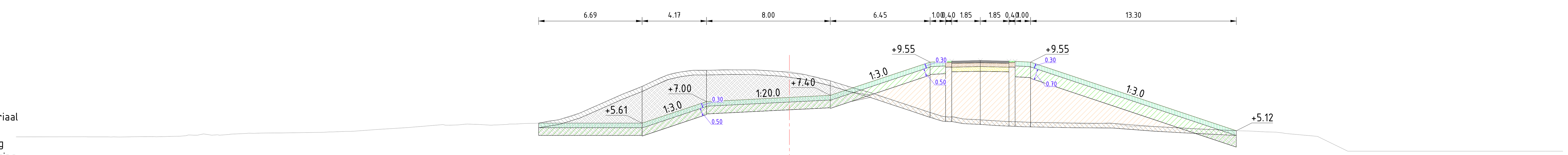

Legenda

- Aanbrengen klei C2
- Aanbrengen klei C3
- Aanbrengen kernmateriaal
- Aanbrengen teelaarde
- Aanbrengen verharding
- Aanbrengen wegfundering
- Aanbrengen zand
- Aanbrengen bermverharding
- Verwijderen teelaarde
- Verwijderen grond
- Aanbrengen stabiliteitsscherm
- Aanbrengen stabiliteits-/pipingscherm
- Aanbrengen pipingscherm
- Aanbrengen grofzandbarriere

Dwarsprofiel A627
Schaal 1:200

Afstand nieuwe situatie	Hoogte nieuwe situatie
-16.21	5.61
-9.53	5.61
-5.36	7.00
0.00	7.27
2.64	7.40
9.09	9.55
10.09	9.60
12.34	9.64
14.19	9.61
15.59	9.55
28.89	5.12

Afstand bestaande situatie	Hoogte bestaande situatie
-50.00	4.72
-45.32	4.72
-43.69	4.72
-42.48	4.73
-41.23	4.74
-39.95	4.75
-38.51	4.83
-37.34	4.83
-36.11	4.90
-34.18	4.96
-32.93	4.98
-29.51	5.04
-28.19	5.09
-26.16	5.23
-24.68	5.32
-22.57	5.50
-21.48	5.49
-20.46	5.53
-19.28	5.47
-18.11	5.55
-16.75	5.59
-15.67	5.73
-14.62	5.92
-13.30	6.37
-11.71	7.07
-10.71	7.51
-9.47	8.00
-8.18	8.60
-7.17	8.89
-5.87	9.00
-4.69	9.04
-3.32	9.05
-1.38	8.99
0.00	8.95
1.25	8.68
2.39	8.42
3.44	8.09
4.51	7.77
6.00	7.31
7.05	6.97
8.29	6.56
9.32	6.23
10.37	6.00
11.47	5.86
12.64	5.80
14.00	5.72
15.58	5.66
17.09	5.64
18.36	5.61
19.52	5.57
20.73	5.63
22.00	5.41
23.45	5.40
24.58	5.33
26.51	5.22
27.55	5.19
28.78	5.12
30.04	5.08
31.46	5.02
34.02	4.76
36.10	3.80
38.25	3.80
39.66	3.80
41.33	3.80
44.43	3.80
48.88	3.80
50.00	3.80

Dwarsprofiel dijkpalen
Datum: 09/10/2023

Legenda

- Aanbrengen klei C2
- Aanbrengen klei C3
- Aanbrengen kernmateriaal
- Aanbrengen teelaarde
- Aanbrengen verharding
- Aanbrengen wegfundering
- Aanbrengen zand
- Aanbrengen bermverharding
- Verwijderen teelaarde
- Verwijderen grond
- Aanbrengen stabiliteitsscherm
- Aanbrengen stabiliteits-/pipingscherm
- Aanbrengen pipingscherm
- Aanbrengen grofzandbarriere

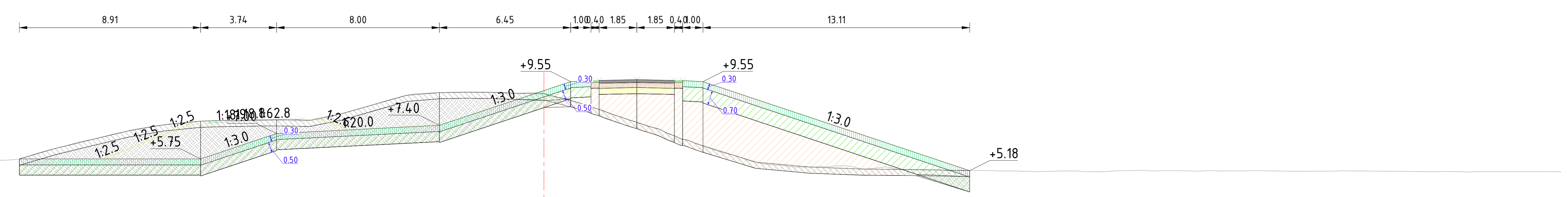

Dwarsprofiel A628
Schaal 1:200

Afstand nieuwe situatie	Hoogte nieuwe situatie
-25.74	5.75
-24.79	5.75
-16.36	5.93
-13.15	7.00
-12.10	7.05
-4.31	7.68
0.00	9.12
1.30	9.55
2.30	9.60
4.55	9.65
6.40	9.61
7.80	9.55
9.49	8.99
20.85	5.20

Afstand bestaande situatie	Hoogte bestaande situatie
-50.00	5.91
-49.03	5.94
-47.71	5.93
-43.79	5.87
-42.59	5.88
-41.37	5.93
-40.31	5.88
-39.30	5.76
-37.69	5.76
-36.58	5.71
-35.50	5.69
-34.23	5.68
-33.09	5.77
-31.88	5.76
-30.69	5.68
-29.51	5.67
-28.16	5.68
-27.15	5.68
-25.86	5.73
-24.75	6.07
-23.46	6.40
-22.16	6.71
-20.69	7.07
-19.12	7.36
-17.79	7.53
-16.75	7.61
-15.62	7.64
-14.54	7.66
-13.29	7.67
-11.42	7.64
-10.29	7.87
-9.09	8.22
-7.79	8.60
-6.50	8.92
-5.43	9.00
-4.37	9.03
-3.25	9.04
-2.24	9.01
-1.18	8.98
0.00	8.96
1.01	8.72
2.02	8.42
3.17	8.01
4.40	7.60
5.59	7.25
6.71	6.75
8.01	6.33
9.24	5.95
10.45	5.59
11.45	5.45
12.54	5.36
13.55	5.39
14.71	5.42
15.79	5.26
16.81	5.36
17.84	5.24
18.91	5.21
20.15	5.17
21.68	5.19
22.85	5.16
24.03	5.13
25.11	5.16
26.22	5.16
27.37	5.12
28.38	5.17
29.39	5.19
30.71	5.18
31.87	5.16
32.89	5.17
33.98	5.17
36.11	5.16
37.35	5.15
38.36	5.15
39.46	5.16
40.81	5.15
41.85	5.14
43.01	5.14
44.23	5.14
45.42	5.11
46.80	5.12
48.00	5.13
49.18	5.13
50.00	5.12

Dwarsprofiel dijkpalen
Datum: 09/10/2023

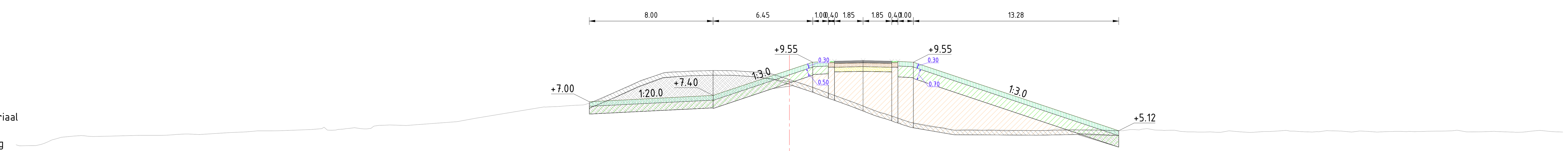

Legenda
- Aanbrengen klei C2
- Aanbrengen klei C3
- Aanbrengen kernmateriaal
- Aanbrengen teelaarde
- Aanbrengen verharding
- Aanbrengen wegfundering
- Aanbrengen zand
- Aanbrengen bermverharding
- Verwijderen teelaarde
- Verwijderen grond
- Aanbrengen stabiliteitsscherm
- Aanbrengen stabiliteits-/pipingscherm
- Aanbrengen pipingscherm
- Aanbrengen grofzandbarriere

Dwarsprofiel A629
Schaal 1:200

Afstand nieuwe situatie	Hoogte nieuwe situatie
-12.94	7.00
-4.94	7.40
0.00	9.05
1.51	9.55
2.51	9.60
4.76	9.64
6.61	9.61
8.01	9.55
21.29	5.12

Afstand bestaande situatie	Hoogte bestaande situatie
-50.00	4.22
-49.77	4.16
-48.39	4.24
-47.38	4.61
-46.29	4.78
-45.01	4.75
-43.56	4.78
-41.21	4.83
-39.72	4.88
-38.14	4.88
-36.17	5.01
-35.14	5.05
-33.56	5.12
-32.51	5.14
-30.22	5.26
-29.17	5.21
-28.11	5.32
-26.87	5.42
-25.83	5.50
-24.77	5.47
-21.49	5.71
-20.29	5.93
-15.81	6.65
-14.71	6.71
-13.22	6.81
-12.08	7.21
-11.02	7.71
-9.88	8.22
-8.72	8.66
-7.51	8.97
-6.28	8.98
-4.66	9.01
-3.50	9.00
-2.22	8.90
-1.17	8.80
0.00	8.43
1.57	7.90
2.62	7.51
4.35	6.88
5.83	6.31
6.92	5.96
7.95	5.64
9.16	5.38
10.17	5.25
11.17	5.19
12.54	5.15
13.62	5.13
14.86	5.15
16.38	5.14
17.42	5.22
18.75	5.17
19.96	5.24
21.19	5.12
22.24	5.20
23.59	5.18
24.72	5.16
25.77	5.05
26.85	5.04
27.89	5.03
29.10	5.05
30.68	5.08
32.11	5.15
33.27	5.06
34.64	5.12
36.34	5.04
37.40	5.09
38.55	5.06
39.90	5.07
41.09	5.08
42.14	5.10
43.16	5.16
44.79	5.06
46.38	5.05
47.64	5.06
49.22	5.08
50.00	5.04

Dwarsprofiel dijkpalen
Datum: 09/10/2023

Legenda
- Aanbrengen klei C2
- Aanbrengen klei C3
- Aanbrengen kernmateriaal
- Aanbrengen teelaarde
- Aanbrengen verharding
- Aanbrengen wegfundering
- Aanbrengen zand
- Aanbrengen bermverharding
- Verwijderen teelaarde
- Verwijderen grond
- Aanbrengen stabiliteitsscherm
- Aanbrengen stabiliteits-/pipingscherm
- Aanbrengen pipingscherm
- Aanbrengen grofzandbarriere

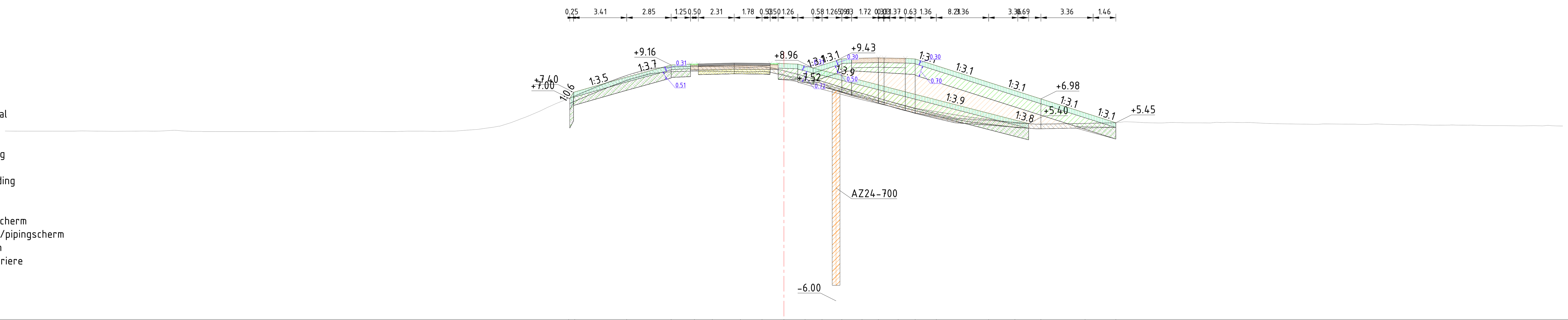

Dwarsprofiel A630
Schaal 1:200

Afstand nieuwe situatie	Hoogte nieuwe situatie
-13.82	7.22
-13.43	7.20
-10.09	8.38
-7.24	9.16
-5.74	9.22
-4.60	9.25
-2.79	9.28
-1.41	9.26
0.00	9.21
1.36	9.03
2.45	9.15
3.72	9.55
5.01	9.59
6.07	9.61
7.33	9.59
8.42	9.55
9.78	9.12
13.14	8.05
14.83	7.51
16.49	6.98
19.33	6.08
21.31	5.45

Afstand bestaande situatie	Hoogte bestaande situatie
-50.00	4.92
-48.50	4.90
-46.60	4.91
-45.08	4.92
-44.00	4.91
-42.95	4.90
-41.69	4.91
-40.46	4.91
-39.13	4.97
-37.90	4.89
-36.50	4.88
-35.32	4.88
-33.77	4.88
-32.58	4.88
-30.96	4.89
-29.44	4.90
-28.41	4.90
-26.95	4.89
-24.92	4.88
-23.37	4.91
-22.22	4.89
-21.17	4.91
-19.27	5.08
-18.19	5.24
-16.92	5.68
-15.63	6.21
-14.62	6.68
-13.48	7.15
-12.44	7.60
-11.20	8.10
-9.88	8.56
-8.53	8.94
-7.51	9.03
-6.27	9.07
-5.07	9.08
-3.66	9.05
-2.58	9.03
-1.40	9.06
0.00	8.79
1.69	8.33
2.83	7.99
3.90	7.63
5.28	7.26
6.61	6.87
8.03	6.46
9.08	6.20
10.26	5.93
11.35	5.69
12.51	5.54
13.68	5.56
14.74	5.42
16.15	5.36
17.28	5.36
18.94	5.39
20.13	5.44
21.13	5.44
22.52	5.49
24.03	5.43
25.22	5.46
26.57	5.44
27.58	5.45
28.75	5.48
29.85	5.46
30.93	5.40
32.44	5.37
33.55	5.36
34.62	5.37
36.22	5.36
37.40	5.33
38.74	5.34
39.82	5.31
41.18	5.30
42.73	5.30
43.90	5.29
45.94	5.26
47.30	5.24
48.35	5.25
49.54	5.24
50.00	5.24

Dwarsprofiel dijkpalen
Datum: 09/10/2023

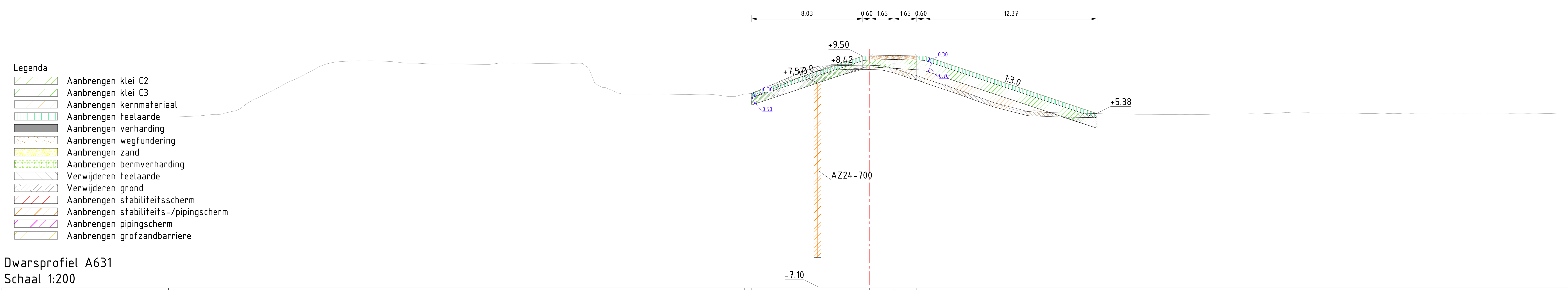

Dwarsprofiel A631

Schaal 1:200

Afstand nieuwe situatie	Hoogte nieuwe situatie
-9.01	6.82
-8.51	6.82
0.00	9.52
1.77	9.56
3.42	9.53
16.39	5.38

Afstand bestaande situatie	Hoogte bestaande situatie
-50.00	5.13
-48.46	5.20
-47.37	5.30
-46.04	5.50
-44.91	6.06
-43.90	6.59
-42.88	7.07
-41.76	7.69
-40.40	8.33
-39.09	8.95
-38.04	9.12
-36.85	9.17
-35.81	9.18
-34.48	9.12
-33.18	8.99
-31.88	8.96
-30.40	8.95
-29.25	8.94
-28.14	8.92
-26.71	9.00
-25.67	9.00
-24.43	8.99
-23.25	8.98
-22.09	8.99
-20.69	8.99
-19.24	7.26
-18.22	6.87
-17.20	6.79
-15.78	6.79
-14.44	6.77
-13.14	6.75
-11.17	6.73
-9.64	6.61
-8.30	6.88
-6.91	7.49
-5.84	7.90
-4.71	8.46
-3.25	8.82
-2.08	8.84
-1.02	8.85
0.00	8.85
1.13	8.77
2.55	8.37
3.90	7.93
4.98	7.54
6.25	7.14
7.30	6.74
8.37	6.38
9.42	6.00
10.55	5.62
11.55	5.51
12.58	5.47
13.80	5.42
14.84	5.40
16.46	5.38
17.84	5.33
19.25	5.32
20.30	5.32
22.08	5.31
23.21	5.31
24.33	5.31
25.86	5.35
26.99	5.35
28.17	5.35
29.37	5.40
30.50	5.42
31.65	5.44
33.04	5.41
34.57	5.41
35.58	5.38
36.94	5.36
38.22	5.38
39.69	5.41
40.74	5.42
41.77	5.41
42.80	5.40
43.94	5.41
45.10	5.40
46.17	5.39
47.48	5.38
48.79	5.38
50.00	5.36

Dwarsprofiel dijkpalen

Datum: 09/10/2023

Legenda

- Aanbrengen klei C2
- Aanbrengen klei C3
- Aanbrengen kernmateriaal
- Aanbrengen teelaarde
- Aanbrengen verharding
- Aanbrengen wegfundering
- Aanbrengen zand
- Aanbrengen bermverharding
- Verwijderen teelaarde
- Verwijderen grond
- Aanbrengen stabiliteitsscherm
- Aanbrengen stabiliteits-/pipingscherm
- Aanbrengen pipingscherm
- Aanbrengen grofzandbarriere

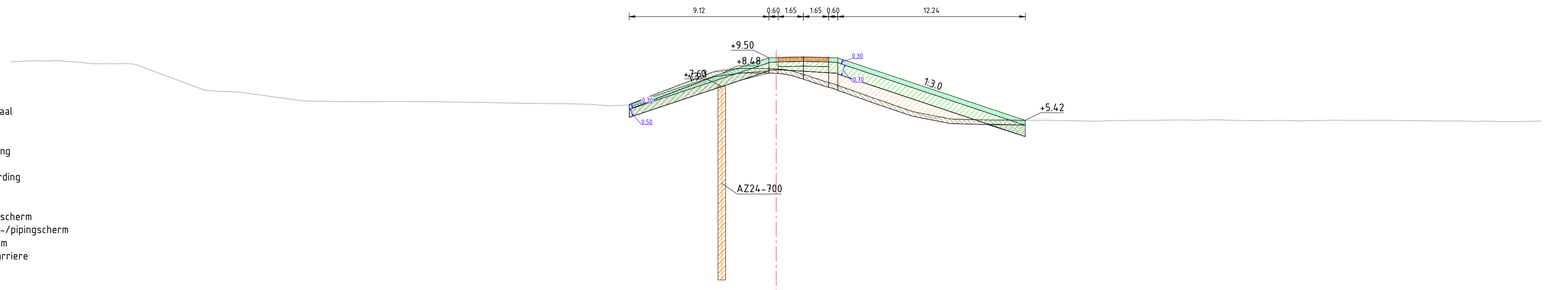

Dwarsprofiel A632
Schaal 1:200

| | | |

Legenda

- Aanbrengen klei C2
- Aanbrengen klei C3
- Aanbrengen kernmateriaal
- Aanbrengen teelaarde
- Aanbrengen verharding
- Aanbrengen wegfundering
- Aanbrengen zand
- Aanbrengen bermverharding
- Verwijderen teelaarde
- Verwijderen grond
- Aanbrengen stabiliteitsscherm
- Aanbrengen stabiliteits-/pipingscherm
- Aanbrengen pipingscherm
- Aanbrengen grofzandbarriere

Dwarsprofiel A633
Schaal 1:200

Hoogte nieuwe situatie	8.43 8.43 9.53 9.56 9.53 6.57
Afstand nieuwe situatie	-3.33 -3.33 -1.65 0.00 1.65 10.81
Hoogte bestaande situatie	6.47 6.48 6.30 6.50 6.60 6.61 6.77 7.35 7.75 7.81 8.23 8.88 9.14 9.20 9.25 9.29 9.28 9.29 9.28 9.25 9.17 8.91 8.51 8.07 8.08 8.07 8.03 8.04 8.05 8.08 8.02 8.59 8.91 8.93 8.92 8.92 8.92 8.77 8.33 7.84 7.31 6.88 6.60 6.57 6.62 6.50 6.61 6.61 6.62 6.64 6.62 6.57 6.56 6.45 6.34 6.26 6.03 5.53 5.16 5.12 5.57 5.68 5.66 5.66 5.64 5.62 5.61 5.57 5.54 5.51 5.51 5.51 5.48 5.40 5.31 5.22
Afstand bestaande situatie	-50.00 -48.69 -47.29 -42.87 -36.23 -34.96 -33.89 -32.54 -31.14 -30.12 -29.06 -27.57 -26.56 -25.36 -24.34 -23.25 -21.56 -20.32 -19.11 -17.93 -16.74 -15.44 -14.43 -13.32 -11.93 -10.76 -9.70 -8.58 -7.48 -6.47 -4.60 -3.21 -2.20 -1.16 0.00 1.14 2.31 3.32 4.49 6.03 7.43 8.58 9.93 11.00 12.38 13.59 14.72 16.19 17.62 18.76 20.13 21.25 22.67 23.83 25.18 26.33 27.42 28.87 29.97 30.98 32.00 33.37 34.61 35.76 37.23 38.29 40.07 41.55 42.71 44.00 45.01 46.09 47.28 48.62 50.00

Dwarsprofiel dijkpalen
Datum: 09/10/2023

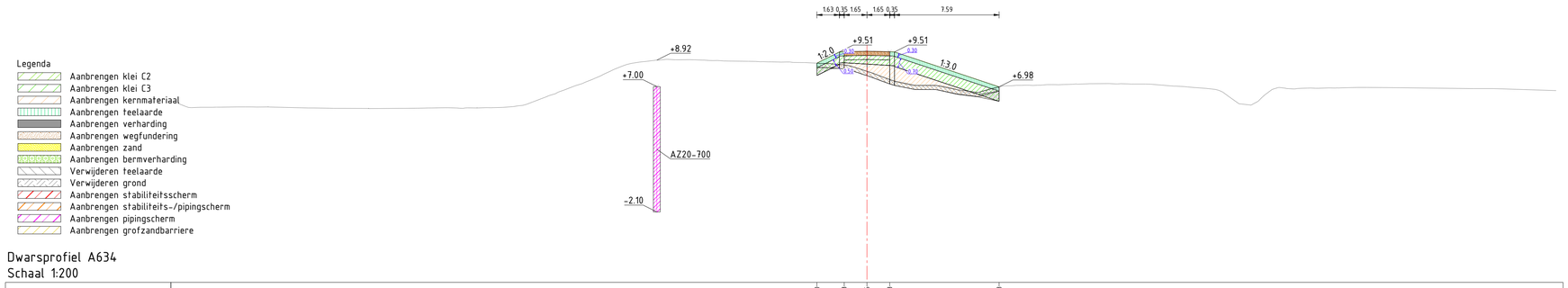

Legenda

- Aanbrengen klei C2
- Aanbrengen klei C3
- Aanbrengen kernmateriaal
- Aanbrengen teelaarde
- Aanbrengen verharding
- Aanbrengen wegfundering
- Aanbrengen zand
- Aanbrengen bermverharding
- Verwijderen teelaarde
- Verwijderen grond
- Aanbrengen stabiliteitsscherm
- Aanbrengen stabiliteits-/pipingscherm
- Aanbrengen pipingscherm
- Aanbrengen grofzandbarriere

Dwarsprofiel A634
Schaal 1:200

| | | |

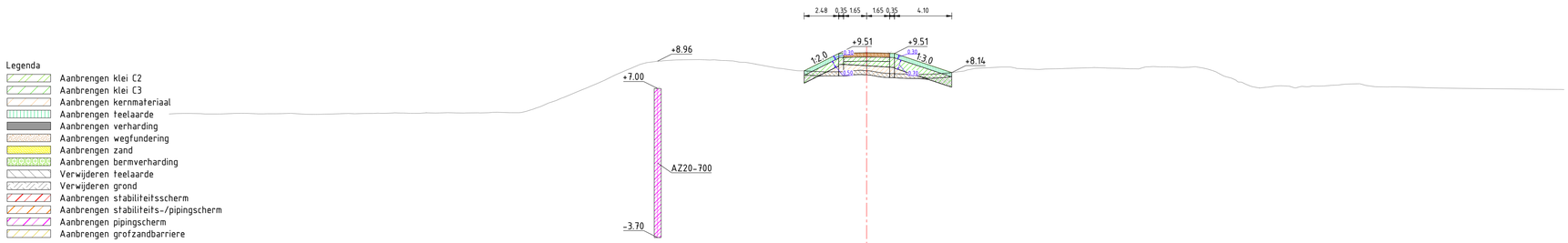

Dwarsprofiel A635
Schaal 1:200

| | | |